Широкозахватный разбрасыватель

AMAZONE ZG–B тип 01

Таблицы распределения минеральных удобрений

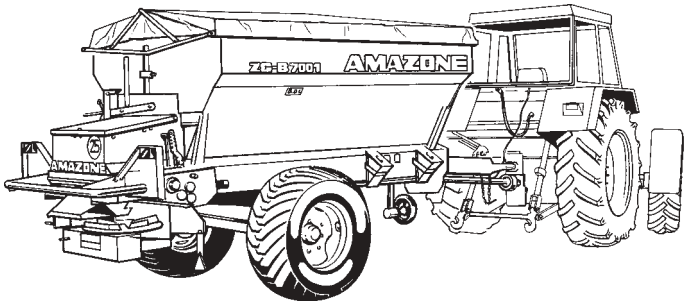

MH 277
DS 513 (RUS) 08.98
Printed in Germany

RUS

CE

Перед вводом в эксплуатацию прочитайте и соблюдайте руководство по эксплуатации и правила техники безопасности!

Мы хотим обратить Ваше внимание на то, что индивидуальные свойства распределения минеральных удобрений оказывают большое влияние на рабочую ширину и норму распределения. Поэтому **указанные в этих таблицах значения регулировок** являются только **ориентировочными значениями.**

Качество распределения минеральных удобрений зависит от

- колебания физических параметров удобрения (удельного веса, зернистости, планирующей способности и т. д.) - даже в пределах одного сорта и марки.
- различного качества удобрений, обусловленного влиянием погодных условий и/или условиями хранений.

Поэтому мы **не можем гарантировать**, что Ваше удобрение - даже с одинаковым названием и одного и того же производства - будет обладать такими же свойствами распределения, как и указанное в таблице удобрение.

Данные **рекомендации регулировок** для поперечного распределения относятся **исключительно к распределению веса**, а не к распределению питательных веществ (это действительно особенно для смешанных удобрений).

С приобретением разбрасывателя AMAZONE Вам предоставляется возможность пользоваться услугами **"Сервиса по удобрениям" фирмы AMAZONE**, т.к. нам хочется, чтобы Вы работали с наименьшими затратами и воздействовали экологически на окружающую среду. Эта сервисная служба нашей фирмы определяет индивидуальные распределительные свойства Вашего удобрения по 3-килограммовой пробе и даёт **рекомендации регулировок** для выбранной Вами рабочей ширины. Особенно рекомендуется этот вид услуг, если есть неуверенность относительно происхождения, сорта или качества удобрения или если удобрение отсутствует в данных таблицах.

AMAZONE Düngeservice
Am Amazonenwerk 9-13
D-49205 Hasbergen-Gaste
☎ ++49 5405 / 501-111 или 501-164
понедельник - пятница 🕗8.00 - 13.00 ч

Содержание **страница**

1.0 Общее 5

2.0 Регулировка нормы распределения 5
2.1 Определение регулировки дозирующего рычага по таблице 7
2.1.1 Определение регулировки дозирующего рычага по формуле 7
2.2 Определение регулировки дозирующего рычага по счётной линейке 7
2.2.1 Определение регулировки дозирующего рычага для разбрасывателя ZG-B с приводом от ходового колеса 10
2.3 Контроль нормы распределения (проба для установки на норму распределения) 10
2.3.1 Через распределение на контрольном участке 11
2.3.2 Через измерения на стоянке 12

3.0 Контроль рабочей ширины при помощи мобильной контрольной установки (специальное оснащение) 13

4.0 Распределительные шнеки 15
4.1 Регулировка нормы распределения 15
4.2 Таблица для сухих порошковых удобрений 15
4.3 Нормы распределения [кг/га] ..... 16 -19
Мергель известковый, сухой 16
Томасфосфат 17
Известь металлургическая, сухая 18
Известь жжёная 19

5.0 2-дисковое распределительное устройство 21
5.1 Диски ZG-B **без** дополнительного крышевого лотка для влажных удобрений 21
5.2 Диски ZG-B **с** дополнительным крышевым лотком для гранулированных удобрений 23
5.3 Диски "Omnia-Set" **с** воронкообразным спускным лотком 25
5.3.1 Настройка рабочей ширины 26
5.3.1.1 Перемещение распределительных лопаток 27
5.3.1.2 Рабочая ширина 10-12 м ..... 28 - 33
5.3.1.3 Рабочая ширина 10-18 м ..... 34 - 39
5.3.1.4 Рабочая ширина 20-28 м ..... 40 - 45
5.3.1.5 Рабочая ширина 30-36 м ..... 46 - 51

Содержание **страница**

5.4	Краевое распределение дисками "Tele-Set"	53
5.4.2	Краевое распределение рядом с собственными, одинаково обрабатываемыми площадями	53
5.4.2.1	Краевое распределение 5-9 м	54 - 55
5.4.2.2	Краевое распределение 10-14 м	56 - 57
5.4.2.3	Краевое распределение 15-18 м	58 - 59
5.5	Нормы распределения [кг/га]	60 - 107
	Удельный вес от 0,70 до 0,74 кг/л	60 - 61
	Удельный вес от 0,75 до 0,79 кг/л	62 - 63
	Удельный вес от 0,80 до 0,84 кг/л	64 - 65
	Удельный вес от 0,85 до 0,89 кг/л	66 - 68
	Удельный вес от 0,90 до 0,94 кг/л	69 - 71
	Удельный вес от 0,95 до 0,99 кг/л	72 - 74
	Удельный вес от 1,00 до 1,04 кг/л	75 - 77
	Удельный вес от 1,05 до 1,09 кг/л	78 - 80
	Удельный вес от 1,10 до 1,14 кг/л	81 - 83
	Удельный вес от 1,15 до 1,19 кг/л	84 - 86
	Удельный вес от 1,20 до 1,24 кг/л	87 - 89
	Удельный вес от 1,25 до 1,29 кг/л	90 - 92
	Удельный вес от 1,30 до 1,34 кг/л	93 - 95
	Удельный вес от 1,35 до 1,39 кг/л	96 - 98
	Удельный вес от 1,40 до 1,44 кг/л	99 - 101
	Удельный вес от 1,45 до 1,49 кг/л	102 - 104
	Удельный вес от 1,50 до 1,54 кг/л	105 - 107
6.0	**Краткий словарь .....**	**108**

1.0 Общее

Указания по избежанию ошибок при распределении минеральных удобрений:

1. Правильно храните минеральные удобрения (в сухом месте, раздельно по сортам и производителям).
2. Производите регулировку машины в соответствии со значениями, приведёнными в таблицах, или рекомендациями "Сервиса по удобрениям" фирмы AMAZONE.
3. Перед началом работ проводите контрольную проверку нормы распределения удобрений.
4. При незнакомых сортах минеральных удобрений, а также для общего контроля проводите проверку установленной рабочей ширины при помощи мобильной контрольной установки (специальное оснащение).

Пояснения к символам

Скорость вращения вала отбора мощности обычно составляет 540 об/мин. Возможные погрешности указаны в таблицах.

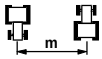

Рабочая ширина [м]

Расстояние до края поля [м]

2.0 Регулировка нормы распределения

Норма распределения регулируется дозирующим рычагом. Необходимая регулировка дозирующего рычага берётся прямо из таблиц, вычисляется по формуле или определяется по специальной счётной линейке.

При большом количестве распределяемого материала рекомендуется устанавливать скорость транспортёра "II". Скорость транспортёра "II" в 2 раза больше, чем скорость транспортёра "I". Это означает, что перед определением регулировки дозирующего рычага нужно желаемую норму распределения разделить на 2.

2.1 Определение регулировки дозирующего рычага по таблицам

Регулировку дозирующего рычага (в зависимости от предполагаемой скорости транспортёра - **I** или **II**) определить по таблицам распределения, учитывая сорт минерального удобрения (удельный вес), рабочую ширину, предполагаемую рабочую скорость и желаемую норму распределения.

Пример:

Сорт удобрения с удельным весом:	1,02 кг/л
Рабоча ширина:	24 м
Рабочая скорость:	10 км/ч
Норма распределения:	300 кг/га

В таблице на стр. 76 против нормы распределения 308 кг/га указана регулировка дозирующего рычага: "20".

- Дозирующий рычаг выставить в позицию "20".

Указанные в этих таблицах регулировочные данные являются только ориентировочными значениями, т.к. распределительные свойства минеральных удобрений изменяются, а это ведёт к изменениям выставленных норм распределения. Поэтому, рекомендуется необходимую регулировку дозирующего рычага для желаемой нормы распределения определять по счётной линейке.

2.1.1 Определение регулировки дозирующего рычага по формуле

Если рабочая ширина, рабочая скорость или удельный вес не указаны в таблицах, то регулировку дозирующего рычага можно определить по формуле следующим образом:

$$\text{Регулировка доз. рычага (скорость транспортёра "I")} = \frac{\text{Раб. ширина [м] x раб. скорость [км/ч] x норма распределения [кг/га]}}{\text{3700 x удельный вес [кг/л]}}$$

Пример:

$$\text{Регулировка доз. рычага (скорость транспортёра "I")} = \frac{\text{25 м x 9 км/ч x 360 кг/га}}{\text{3700 x 1,60 кг/л}} = 13{,}7$$

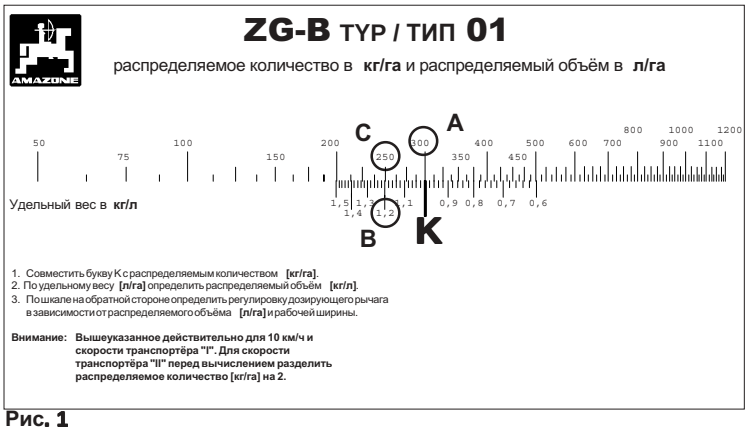

Рис. 1

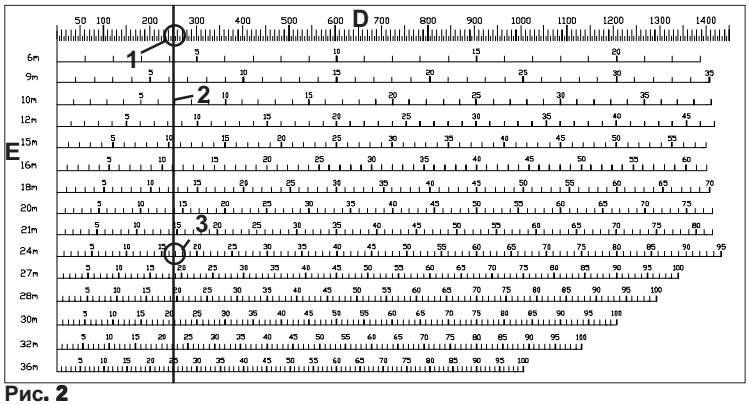

Рис. 2

2.2 Определение регулировки дозирующего рычага по счётной линейке

Для нахождения регулировки дозирующего рычага по счётной линейке используется удельный вес [кг/л] удобрения, который определяется

а) посредством точного взвешивания наполненной мерной ёмкости или

б) прямо из таблиц, если точно известен сорт удобрения.

Определение регулировки дозирующего рычага при помощи счётной линейки действительно только для скорости транспортёра "I". Поэтому, при скорости транспортёра "II" необходимо перед вычислением разделить желаемую норму распределения на 2.

Пример:

Норма распределения: 3200 кг/га
Скорость транспортёра: "II"

$$\frac{3200 \text{ кг/га}}{2} = 1600 \text{ кг/га}$$

Определение регулировки дозирующего рычага при помощи счётной линейки действительно только для рабочей скорости 10 км/ч и скорости транспортёра "I". Для других рабочих скоростей необходимо произвести пересчёт.

Пример:

Удельный вес удобрения: 1,20 кг/л
Рабочая ширина: 24 м
Рабочая скорость: 6 км/ч
Норма распределения: 300 кг/га

- Пересчёт нормы распределения [кг/га] в объём распределения [л/га]:
  - **Для** желаемой **нормы распределения** (300 кг/га) найти **численное значение (рис. 1/A)** на верхней шкале и **совместить с отметкой "K"** на нижней шкале.
  - Найти на нижней шкале **численное значение (рис. 1/B) для удельного веса** (1,2 кг/л) и над ним **на верхней шкале (рис. 1/C)** считать **объём распределения** (250 л/га).
- Перевернуть счётную линейку.
- **Для рассчитанного объёма распределения (250 л/га) найти численное значение (рис. 2/1) на горизонтальной шкале "D" и совместить с маркёром (рис. 2/2).**
- **На вертикальной шкале "E" найти желаемую рабочую ширину** (24 м) и в той же строке **считать по маркёру (рис. 2/2) необходимую регулировку дозирующего рычага** "17" **(рис. 2/3)** (только для рабочей скорости 10 км/ч).
- **Пересчёт полученной регулировки дозирующего рычага для рабочей скорости 6 км/ч** (смотри следующую страницу):

1. $$\frac{\text{Регулировка рычага при 10 км/ч}}{10} = \text{Регулировка рычага при 1 км/ч}$$

$$\frac{17}{10} = 1{,}7$$

2. $$\text{Регулировка рычага при 1 км/ч} \times \text{желаемую рабочую скорость} = \text{Регулировка рычага при желаемой рабочей скорости}$$

$$1{,}7 \times 6 = 10{,}2$$

- Выставить дозирующий рычаг в позицию "10,2".

2.2.1 Определение регулировки дозирующего рычага для разбрасывателя ZG-B с приводом от ходового колеса

Определение регулировки дозирующего рычага для разбрасывателя ZG-B с приводом от ходового колеса осуществляется в сущности аналогично описанному в главе 2.2. **Пересчёт полученной регулировки дозирующего рычага для другой рабочей скорости не нужен**, т.к. соотношение между рабочей скоростью и скоростью транспортёра всегда остаётся постоянным. **Для разбрасывателя с приводом от ходового колеса действительным является значение регулировки дозирующего рычага для норм распределения при 12 км/ч.** Поэтому определённое в соответствии с главой 2.2 **значение регулировки дозирующего рычага нужно умножить на фактор "1,2"** (пересчёт для 12 км/ч).

Пример:
Вычисленная регулировка дозирующего рычага: "17"

$$\text{Вычисленная регулировка дозирующего рычага} \times 1{,}2 = \text{Регулировка доз. рычага для ZG-B с приводом от ходового колеса}$$

$$17 \times 1{,}2 = 20{,}4$$

2.3 Контроль нормы распределения

$$\text{Норма распределения [кг/га]} = \frac{\text{собранное кол-во удобрений [кг]} \times \text{множитель}}{\text{га}}$$

Для контроля нормы распределения сначала нужно установить рычаг в соответствии со значением в таблице. Затем демонтировать воронкообразный спускной лоток и распределительные диски.

Для приёма удобрений вдвинуть и закрепить штекерами выводной спускной лоток. Мерные резервуары навесить на крючки выводного лотка.

После пробного запуска, при котором удобрения выносятся на конце транспортёра с нормой распределения, соответствующей положению дозирующего рычага, удобрения могут быть таким образом собраны во время прохода по определённому мерному участку (контрольный участок).

2.3.1 Через распределение на контрольном участке

Рабочая ширина [м]	Требуемый конт. участок [м]	Удобренная площадь [га]	Множитель для общего кол-ва
9,00	55,50	1/20	20
10,00	50,00	1/20	20
12,00	41,60	1/20	20
15,00	33,30	1/20	20
16,00	31,25	1/20	20
18,00	27,75	1/20	20
20,00	25,00	1/20	20
21,00	23,80	1/20	20
24,00	41,60	1/10	10
27,00	37,00	1/10	10
28,00	35,70	1/10	10
30,00	33,30	1/10	10
32,00	31,25	1/10	10
36,00	27,75	1/10	10

Пересчёт требуемого контрольного участка для указанной в таблице рабочей ширины:

1. **До рабочей ширины 23 м - множитель "20"**

$$\text{Требуемый контрол. участок для желаемой раб. ширины [м]} = \frac{500}{\text{рабочая ширина [м]}}$$

2. **От рабочей ширины 24 м - множитель "10"**

$$\text{Требуемый контрол. участок для желаемой раб. ширины [м]} = \frac{1000}{\text{рабочая ширина [м]}}$$

При большем внесении удобрений на гектар нужно из-за ограниченной вместительной способности мерных резервуаров уменьшить контрольный участок наполовину и удвоить множитель.

Контрольный участок точно проехать в соответствии с полевыми условиями (с предусмотренной рабочей скоростью и частотой вращения вала отбора мощности 540 1/мин). Чтобы получить фактически установленную норму распределения в кг/га, необходимо вес удобрений, собранных в мерные резервуары, умножить на указанный множитель.

2.3.2 Через измерения во время стоянки

Рабочая ширина [м]	Требуемый контрол. участок [м]	Множитель для общего количества	Необходимое время [сек] для проезда контрол. участка при рабочей скорости [км/м]		
			8	10	12
9,00	55,50	20	24,97	19,98	16,65
10,00	50,00	20	22,50	18,00	15,00
12,00	41,60	20	18,72	14,98	12,48
15,00	33,30	20	14,98	11,99	9,99
16,00	31,25	20	14,06	11,25	9,37
18,00	27,75	20	12,49	9,99	8,32
20,00	25,00	20	11,25	9,00	7,50
21,00	23,80	20	10,71	8,57	7,14
24,00	41,60	10	18,72	14,98	12,48
27,00	37,00	10	16,65	13,32	11,10
28,00	35,70	10	16,06	12,85	10,71
30,00	33,30	10	14,98	11,99	9,99
32,00	31,25	10	14,06	11,25	9,37
36,00	27,75	10	12,49	9,99	8,32

Пересчёт требуемого времени замера для не указанной в таблице рабочей ширины (контрольного участка) или рабочей скорости:

$$\text{Требуемое время замера при желаемой рабочей ширине [сек]} = \frac{\text{контрольный участок [м]}}{\text{рабочая скорость [км/ч]}} \times 3{,}6$$

Для определения длины контрольного участка смотри главу 2.3.1.

Необходимое время [сек] для проезда контрол. участка при рабочей скорости [км/м]		
8	10	12
24,97	19,98	16,65
22,50	18,00	15,00
18,72	14,98	12,48
14,98	11,99	9,99
14,06	11,25	9,37
12,49	9,99	8,32
11,25	9,00	7,50
10,71	8,57	7,14
18,72	14,98	12,48
16,65	13,32	11,10
16,06	12,85	10,71
14,98	11,99	9,99
14,06	11,25	9,37
12,49	9,99	8,32

3.0 Контроль рабочей ширины с помощью мобильной контрольной установки (специальное оснащение)

На рабочую ширину оказывают влияние характерные распределительные свойства каждого сорта удобрений. Наибольшее влияние оказывают, как известно, такие свойства распределения как величина и качество поверхности гранул, удельный вес и влажность.

Указанные в таблицах регулировочные значения являются только **ориентировочными** значениями, т.к. распределительные свойства удобрений могут изменяться. Рекомендуется контролировать рабочую ширину распределения с помощью **мобильной контрольной установки** (рис. 3) (специальное оснащение).

Рис. 3

4.0 Распределительные шнеки

4.1 Регулировка нормы распределения

- Желаемую норму распределения удобрений выставить по данным таблиц распределения при помощи дозирующего рычага (к этому смотри также главу 2.0).
- Распределительный шнек привести в рабочее положение.
- Ленточный транспортёр и распределительный шнек включить на короткое время - до тех пор, пока шнек не заполнится удобрениями.
- В соответствии с желаемой нормой распределения выходные отверстия под шнеком открывать на большую или меньшую величину.
- После короткого прохода с включенным транспортёром и включенным транспортирующим шнеком проверить, является ли количество "перелива" удобрений снаружи на конце распределительного шнека и количество удобрений, выносимых через выходные отверстия под шнеком, одинаковым. Если это так - регулировка является правильной, В противном случае необходимо произвести следующую корректировку:

"Перелив" слишком большой - выходные отверстия увеличить

"Перелив" отсутствует - выходные отверстия прикрыть

4.2 Таблица для порошковых удобрений (сухих)

Сорт минерального удобрения	Удельный вес [кг/л]	Норма распред. [кг/га] см. стр.
Мергель известковый, сухой	1,44	16
Томасфосфат	1,79	17
Известь металлургическая, сухая	1,75	18
Известь жжёная	1,14	19

4.3 Нормы распределения [кг/га]

Мергель известковый, сухой

Удельный вес около 1,44 кг/л

Регулировка дозирующего рычага		m														
Скорость транспортёра		6			9			12								
		км/ч			км/ч			км/ч			км/ч			км/ч		
I	II	8	10	12	8	10	12	8	10	12	8	10	12	8	10	12
8		868	695	579	579	463	386	434	347	289						
12		1303	1042	868	868	695	579	651	521	434						
16		1737	1389	1158	1158	926	772	868	695	579						
20	**10**	2171	1737	1447	1447	1158	965	1085	868	724						
24	**12**	2605	2084	1737	1737	1389	1158	1303	1042	868						
28	**14**	3039	2431	2026	2026	1621	1351	1520	1216	1013						
32	**16**	3474	2779	2316	2316	1853	1544	1737	1389	1158						
36	**18**	3908	3126	2605	2605	2084	1737	1954	1563	1303						
40	**20**	4342	3474	2895	2895	2316	1930	2171	1737	1447						
44	**22**	4776	3821	3184	3184	2547	2123	2388	1910	1592						
48	**24**	5210	4168	3474	3474	2779	2316	2605	2084	1737						
52	**26**	5644	4516	3763	3763	3010	2509	2822	2258	1881						
56	**28**	6079	4863	4052	4052	3242	2702	3039	2431	2026						
60	**30**	6513	5210	4342	4342	3474	2895	3256	2605	2171						
64	**32**	6947	5558	4631	4631	3705	3088	3474	2779	2316						
68	**34**	7381	5905	4921	4921	3937	3281	3691	2953	2460						
72	**36**	7815	6252	5210	5210	4168	3474	3908	3126	2605						
76	**38**		6600	5500	5500	4400	3667	4125	3300	2750						
80	**40**		6947	5789	5789	4631	3859	4342	3474	2895						
84	**42**		7294	6079	6079	4863	4052	4559	3647	3039						
88	**44**		7642	6368	6368	5095	4245	4776	3821	3184						
92	**46**		7989	6658	6658	5326	4438	4993	3995	3329						
96	**48**			6947	6947	5558	4631	5210	4168	3474						
100	**50**			7237	7237	5789	4824	5427	4342	3618						
	52			7526	7526	6021	5017	5644	4516	3763						
	54			7815	7815	6252	5210	5862	4689	3908						
	56					6484	5403	6079	4863	4052						
	58					6716	5596	6296	5037	4197						
	60					6947	5789	6513	5210	4342						
	62					7179	5982	6730	5384	4487						

С приводом от ходового колеса действительны регулировки доз. рычага при 12 км/ч.

Томасфосфат

Удельный вес около 1,79 кг/л

Регулировка дозирующего рычага		m														
Скорость транспортёра		6			9			12								
		км/ч			км/ч			км/ч			км/ч			км/ч		
I	II	8	10	12	8	10	12	8	10	12	8	10	12	8	10	12
8		540	432	360	360	288	240	270	216	180						
12		1079	864	720	720	576	480	540	432	360						
16		1619	1295	1079	1079	864	720	810	648	540						
20	**10**	2159	1727	1439	1439	1151	960	1079	864	720						
24	**12**	2699	2159	1799	1799	1439	1199	1349	1079	900						
28	**14**	3238	2591	2159	2159	1727	1439	1619	1295	1079						
32	**16**	3778	3022	2519	2519	2015	1679	1889	1511	1259						
36	**18**	4318	3454	2879	2879	2303	1919	2159	1727	1439						
40	**20**	4858	3886	3238	3238	2591	2159	2429	1943	1619						
44	**22**	5397	4318	3598	3598	2879	2399	2699	2159	1799						
48	**24**	5937	4750	3958	3958	3166	2639	2968	2375	1979						
52	**26**	6477	5181	4318	4318	3454	2879	3238	2591	2159						
56	**28**	7016	5613	4678	4678	3742	3118	3508	2807	2339						
60	**30**	7556	6045	5037	5037	4030	3358	3778	3022	2519						
64	**32**		6477	5397	5397	4318	3598	4048	3238	2699						
68	**34**		6908	5757	5757	4606	3838	4318	3454	2879						
72	**36**		7340	6117	6117	4894	4078	4588	3670	3058						
76	**38**		7772	6477	6477	5181	4318	4858	3886	3238						
80	**40**			6837	6837	5469	4558	5127	4102	3418						
84	**42**			7196	7196	5757	4798	5397	4318	3598						
88	**44**			7556	7556	6045	5037	5667	4534	3778						
92	**46**			7916	7916	6333	5277	5937	4750	3958						
96	**48**					6621	5517	6207	4965	4138						
100	**50**					6908	5757	6477	5181	4318						
	52					7196	5997	6747	5397	4498						
	54					7484	6237	7016	5613	4678						
	56					7772	6477	7286	5829	4858						
	58						6717	7556	6045	5037						
	60						6956	7826	6261	5217						
	62						7196		6477	5397						

С приводом от ходового колеса действительны регулировки доз. рычага при 12 км/ч.

Известь металлургическая

Удельный вес около 1,75 кг/л

Регулировка дозирующего рычага		m														
Скорость транспортёра		6			9			12								
		км/ч			км/ч			км/ч			км/ч			км/ч		
I	II	8	10	12	8	10	12	8	10	12	8	10	12	8	10	12
8		1055	844	704	704	563	469	528	422	352						
12		1583	1266	1055	1055	844	704	791	633	528						
16		2111	1689	1407	1407	1126	938	1055	844	704						
20	**10**	2638	2111	1759	1759	1407	1173	1319	1055	879						
24	**12**	3166	2533	2111	2111	1689	1407	1583	1266	1055						
28	**14**	3694	2955	2462	2462	1970	1642	1847	1477	1231						
32	**16**	4221	3377	2814	2814	2251	1876	2111	1689	1407						
36	**18**	4749	3799	3166	3166	2533	2111	2374	1900	1583						
40	**20**	5277	4221	3518	3518	2814	2345	2638	2111	1759						
44	**22**	5804	4643	3870	3870	3096	2580	2902	2322	1935						
48	**24**	6332	5066	4221	4221	3377	2814	3166	2533	2111						
52	**26**	6860	5488	4573	4573	3658	3049	3430	2744	2287						
56	**28**	7387	5910	4925	4925	3940	3283	3694	2955	2462						
60	**30**	7915	6332	5277	5277	4221	3518	3957	3166	2638						
64	**32**		6754	5628	5628	4503	3752	4221	3377	2814						
68	**34**		7176	5980	5980	4784	3987	4485	3588	2990						
72	**36**		7598	6332	6332	5066	4221	4749	3799	3166						
76	**38**			6684	6684	5347	4456	5013	4010	3342						
80	**40**			7036	7036	5628	4690	5277	4221	3518						
84	**42**			7387	7387	5910	4925	5540	4432	3694						
88	**44**			7739	7739	6191	5159	5804	4643	3870						
92	**46**					6473	5394	6068	4855	4045						
96	**48**					6754	5628	6332	5066	4221						
100	**50**					7036	5863	6596	5277	4397						
	52					7317	6097	6860	5488	4573						
	54					7598	6332	7123	5699	4749						
	56					7880	6566	7387	5910	4925						
	58						6801	7651	6121	5101						
	60						7036	7915	6332	5277						
	62						7270		6543	5453						

С приводом от ходового колеса действительны регулировки доз. рычага при 12 км/ч.

Известь жжёная

Удельный вес около 1,14 кг/л

Регулировка дозирующего рычага		m														
Скорость транспортёра		6			9			12								
		км/ч			км/ч			км/ч			км/ч			км/ч		
I	II	8	10	12	8	10	12	8	10	12	8	10	12	8	10	12
8		687	550	458	458	367	306	344	275	229						
12		1031	825	687	687	550	458	516	412	344						
16		1375	1100	917	917	733	611	687	550	458						
20	**10**	1719	1375	1146	1146	917	764	859	687	573						
24	**12**	2062	1650	1375	1375	1100	917	1031	825	687						
28	**14**	2406	1925	1604	1604	1283	1069	1203	962	802						
32	**16**	2750	2200	1833	1833	1467	1222	1375	1100	917						
36	**18**	3094	2475	2062	2062	1650	1375	1547	1237	1031						
40	**20**	3437	2750	2292	2292	1833	1528	1719	1375	1146						
44	**22**	3781	3025	2521	2521	2017	1680	1891	1512	1260						
48	**24**	4125	3300	2750	2750	2200	1833	2062	1650	1375						
52	**26**	4469	3575	2979	2979	2383	1986	2234	1787	1490						
56	**28**	4812	3850	3208	3208	2567	2139	2406	1925	1604						
60	**30**	5156	4125	3437	3437	2750	2292	2578	2062	1719						
64	**32**	5500	4400	3667	3667	2933	2444	2750	2200	1833						
68	**34**	5844	4675	3896	3896	3117	2597	2922	2337	1948						
72	**36**	6187	4950	4125	4125	3300	2750	3094	2475	2062						
76	**38**	6531	5225	4354	4354	3483	2903	3265	2612	2177						
80	**40**	6875	5500	4583	4583	3667	3055	3437	2750	2292						
84	**42**	7218	5775	4812	4812	3850	3208	609	2887	2406						
88	**44**	7562	6050	5041	5041	4033	3361	3781	3025	2521						
92	**46**	7906	6325	5271	5271	4216	3514	3953	3162	2635						
96	**48**		6600	5500	5500	4400	3667	4125	3300	2750						
100	**50**		6875	5729	5729	4583	3819	4297	3437	2864						
	52		7150	5958	5958	4766	3972	4469	3575	2979						
	54		7425	6187	6187	4950	4125	4640	3712	3094						
	56		7700	6416	6416	5133	4278	4812	3850	3208						
	58		7975	6646	6646	5316	4430	4984	3987	3323						
	60			6875	6875	5500	4583	5156	4125	3437						
	62			7104	7104	5683	4736	5328	4262	3552						

С приводом от ходового колеса действительны регулировки доз. рычага при 12 км/ч.

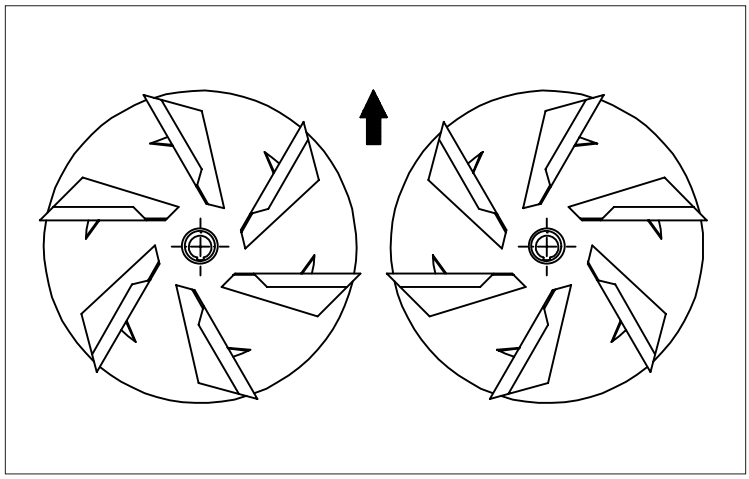

Рис. 4

5.0 2-дисковое распределительное устройство

5.1 Распределительные диски ZG-B <u>без</u> дополнительного крышевого лотка для влажных сортов удобрений (рис. 4)

Сорт минерального удобрения	Удельный вес [кг/л]	m	Норма распредел. см. стр.
Мергель известковый, влажный	1,34	12, 15	93
Известь металлургическая, влажно-зернистая	1,23	12, 15	87
Карбо-известь	*	12, 15	**
Осадок очищенных сточных вод влажность около 25%	*	12, 15	**

* Удельный вес определяется на месте, т.к. он (в зависимости от влажности) может быть различным.

** В соответствии с определённым удельным весом номер нужной страницы возьмите из содержания на стр. 4.

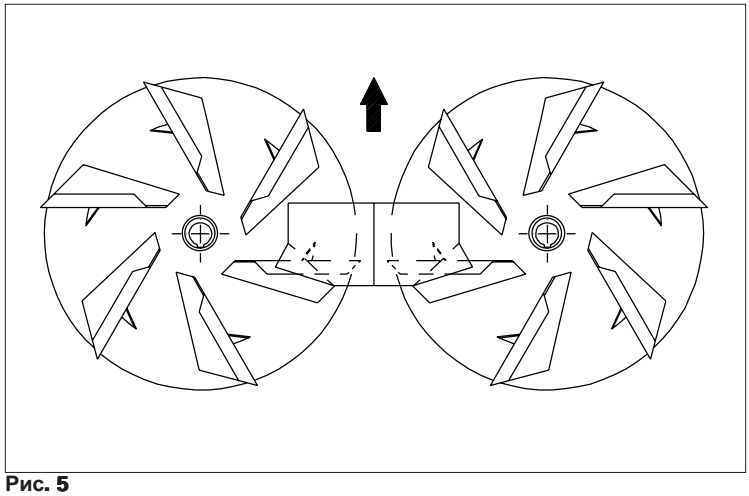

Рис. 5

5.2 Распределительные диски ZG-B с дополнительным крышевым лотком для гранулированных удобрений (рис. 5)

С хорошей картиной распределения распределяются только **указанные в нижеследующей таблице гранулированные удобрения** при данных, специфических для каждого сорта рабочих ширинах.

Сорт минерального удобрения	Удельный вес [кг/л]	m	Норма распредел. см. стр.
Novaphos 23 ø 3,0 mm	1,07	12, 15, 16, 18	78
Superphosphat 20 % gran. ø 3,07 mm	1,10	15, 16	81
Triplephosphat ø 3,16 mm	0,94	10, 12	69
DAP 18-46 gran. ø 2,74 mm	0,95	12, 15, 16	72
MAP 12-52 ø 2,08 mm	0,96	12, 21	72 , 73
Thomaskali gran. Thomasdünger	1,17	12, 24	84 , 85
Rhe-Ka-Phos 0-16-20 ø 3,68 mm Kemira	1,04	15, 16, 18	75
Amfert PK-R-Sorten Amfert PK-Sorten	1,22	12, 24	87 , 88
Korn-Kali ® mit 6 % MgO KAMEX 'gran.' 40/6 K+S	1,10	12, 24	81 , 82
Magnesia-Kainit ® 11/5 K+S	1,20	10, 12, 20	87 , 88
GRANUKAL 85/5 gran. ø 5,4 mm Dammann, Werk Söhlde	1,32	16, 18, 20	93 , 94

Другие сорта удобрений и значения рабочей ширины с дисками OS и воронкообразным спускным лотком смотри страницы 29-51.

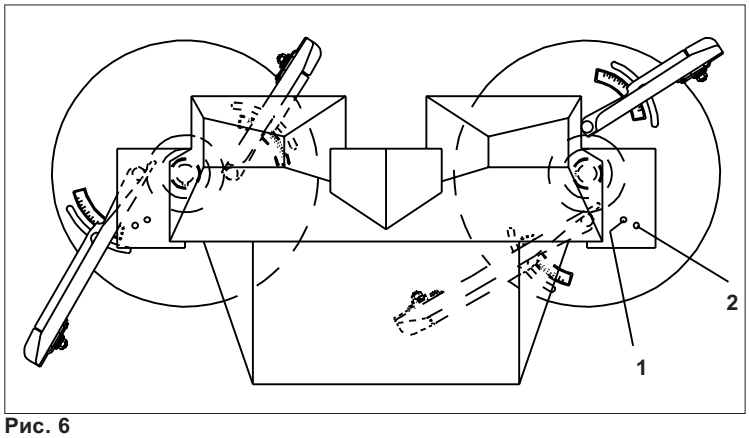

Рис. 6

Рис. 7

Рис. 8

5.3 Распределительные диски "Omnia-Set" с воронкообразным спускным лотком (рис. 6)

При 2-дисковом распределительном устройстве с **распределительными дисками "Omnia-Set"** благодаря использованию дисков типа OS 10-18, OS 20-28 или OS 30-36 в зависимости от сорта удобрения устанавливается различная **ширина захвата,** регулируемая от **10** до **36 м**.

Независимо от сорта удобрения и рабочей ширины необходима правильная установка воронкообразного спускного лотка (рис. 6). При внесении малого количества удобрений воронкообразный спускной лоток нужно потянуть "назад".

Позиция воронкообразного спускного лотка	Норма распределения
Позиция 1 или 4	до 150 кг/га
Позиция 2 или 5	свыше 150 кг/га

При нормальном внесении удобрений поворотные крылья распределительных лопаток установлены, как правило, в нижней позиции (рис. 7). Однако, в некоторых случаях для достижения большой ширины захвата необходима установка верхней позиции (рис. 8).

Для подкормки поворотные крылья распределительных лопаток, не откручивая гаек, поворачиваются (без применения инструмента) вверх в верхнюю позицию (рис. 8). За счёт этого повышается траектория полёта удобрения.

5.3.1 Регулировка рабочей ширины

Необходимую регулировку распределительных лопаток в зависимости от сорта распределяемого удобрения и желаемой рабочей ширины взять **из таблиц распределения удобрений**. В этих таблицах каждому значению рабочей ширины соответствует специальное положение распределительных лопаток. Для некоторых сортов минеральных удобрений возможно при одном и том же положении лопаток распределять на различных рабочих ширинах. Пример этому - сорт KAS. Основная картина распределения - с использованием распределительных дисков OS 10-18 и регулировкой распределительных лопаток 70/90 - перекрылась на рабочей ширине 12 м, 15 м и 18 м.

Во всех случаях получена общая картина распределения одинаковой формы, с низким вариационным коэффициентом (VK).

График распределения при ширине захвата 12 м

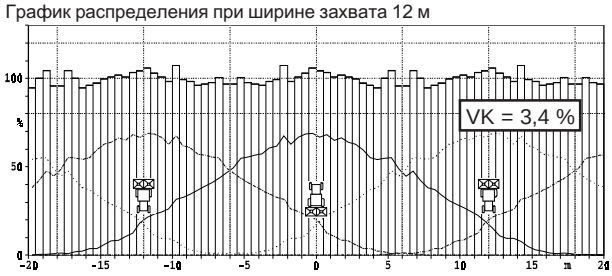

График распределения при ширине захвата 15 м

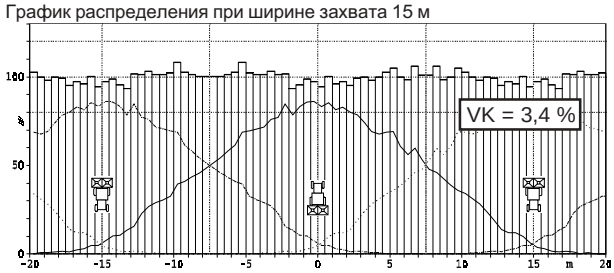

График распределения при ширине захвата 18 м

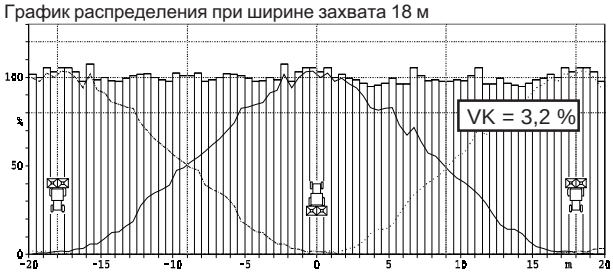

5.3.1.1 Перемещение распределительных лопаток

За счёт перемещения распределительных лопаток в направлении вращения распределительных дисков (на более высокое значение шкалы) увеличивается ширина захвата. При отклонении против направления вращения - рабочая ширина уменьшается. Короткая распределительная лопатка покрывает преимущественно середину картины распределения, в то время как длинная лопатка распределяет удобрения преимущественно по краям.

Пример:
Сорт минерального удобрения: KAS 27 % гранулят BASF
Желаемая рабочая ширина: 12 м

Регулировка лопатки в зависимости от сорта минерального удобрения и рабочей ширины **из таблицы: "70/90".**

Сорт минерального удобрения	Удел. вес [кг/л]	m 10	12	15	16	18	Норма расп. см. стр.
KAS 27 % N gran. BASF; Hydro; DSM; Kemira; Agrolinz	1,02	70/90	70/90	70/90	70/90	70/90	75

Отрывок из таблиц распределения

- Ребро для снятия показаний коротких лопаток установить на шкале на значение **"70"**.
- Ребро для снятия показаний длинных лопаток установить на шкале на значение **"90"**.

Если удобрение нельзя однозначно отнести к определённому сорту в таблицах, то **сервисная служба по удобрениям фирмы AMAZONE даёт рекомендации регулировок** или непосредственно по телефону или после испытания небольшой присланной пробы удобрения **(3 кг).**

OS 10-12

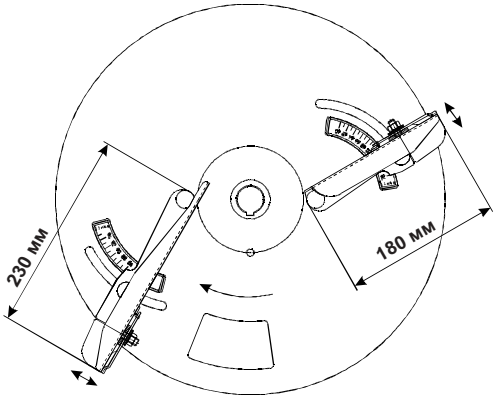

Туго затяните барашковые гайки под распределительными дисками!

5.3.1.2 Рабочая ширина 10-12 м

Регулировки распределительных лопаток

Omnia-Set OS 10-12 **ZG-B**
серебрянно-серый DS 513 (RUS)
№ заказа: 913 925 08.98

Сорт минерального удобрения	Удел. вес [кг/л]	m 10	m 12	Норма расп. см. стр.
KAS 27% N gran. BASF; PCK; Hydro; DSM; Kemira; Agrolinz	1,02	76/85	76/85	75
KAS 27,5% N gran. ø 3,36 mm SCHZ Lovosice CZ	1,04	75/84	75/84	75
KAS 27 % N gepr. ø 2,76 mm NET IRL	1,03	68/88	68/88	75
PIAGRAN 46 SKW Piesteritz	0,76	73/94	73/94	62
Harnstoff 46 % N gran. ø 3,30 mm Hydro Sluiskil NL	0,76	71/91	71/91	62
Harnstoff 46 % N gepr. ø1,78mm SKW Piesteritz	0,75	63/92	65/92	62
Harnstoff 46 % N geprillt JONAVA Super ø 2,77 mm JONAVA Super-plus ø2,99 mm	0,74	67/91	67/91	60
Harnstoff 46 % N geprillt JONAVA Standard ø 2,10 mm	0,74	60/89	62/89	60
Harnstoff 46 % N gepr. ø 2,44 mm AZF F	0,76	64/89	65/90	62
Harnstoff 46 % N gepr. ø 1,85 mm POLICE PL	0,75	61/90	63/90	62
Ureas 38 % N + 7 % S gran. ø 3,26 mm Hydro Sluiskil NL	0,76	71/91	71/91	62
Alzon ®- 47 SKW Piesteritz	0,78	75/93	75/93	62

Регулировки распределительных лопаток

Omnia-Set OS 10-12 **ZG-B**

серебрянно-серый DS 513 (RUS)

№ заказа: 913 925 08.98

Сорт минерального удобрения	Удел. вес [кг/л]	m 10	m 12	Норма расп. см. стр.
Ammonsulfatsalpeter 26 % N BASF; Hydro	0,96	75/85	75/85	72
Basammon extra 25 BASF Alzon 25 SKW	1,00	74/92	74/92	75
Hydro Sulfan gran. 24% N + 6% S	1,09	76/85	76/85	78
Dynamon - S gran. 24 % N + 6 % S DSM	1,08	76/85	76/85	78
Kemira N - plus 24 % N + 6 % S	1,11	75/84	75/84	81
Perlkalkstickstoff 19,8 % N Perlka ® SKW	1,02	66/92	66/92	75
Schwefels. Ammoniak 21% N grobkristallin 1-3 Leuna	1,06	66/90	66/90	78
Schwefels. Ammoniak 21 % N kristallin ø 1,06 mm DSM NL	1,15	64/87	66/89	84
Schwefels. Ammoniak 21 % N Granular 1-3 DSM NL	1,07	69/89	69/89	78
Schwefels. Ammoniak 21 % N Granular 2-4 DSM NL	1,01	72/85	72/85	75
gran AS 21 ø 2,92 mm Schw. Amm. 21 % N agricultura	1,01	64/88	64/88	75
Chilesalpeter 16% N NSI Antwerpen	1,24	64/89	64/89	87
Kalksalpeter 15,5 % N gran. ø 2,77 mm Hydro PF	1,14	74/83	74/83	81
NP- und NPK-Sorten gran. BASF; Agrolinz	1,10	77/86	77/86	81
Hydro NPK-Sorten Prills	1,08	71/88	71/88	78

Регулировки распределительных лопаток

Omnia-Set OS 10-12 **ZG-B**
серебрянно-серый DS 513 (RUS)
№ заказа: 913 925 08.98

Сорт минерального удобрения	Удел. вес [кг/л]	m 10	m 12	Норма расп. см. стр.
NPK 15-15-15 gran. Kemira Pernis NL	1,04	76/85	76/85	75
Kemistar Kemira NPK 20-7-10+3	1,03	76/85	76/85	75
NPK-1 12-19-19 gran. ø 2,81 mm SCHZ Lovosice CZ	1,05	65/85	66/86	78
NP 15-20-0+8 Lithactyl NPK 16-5-8+3+10 Lithactyl NPK 12-5-20+3+11+0,1+0,1 Solanor gran. TIMAC	1,01 1,02 1,01	75/85	75/85	75 75 75
NPK 6-10-7+3+5+5 Lithactyl NPK 5-10-15+3+8 Bio-Actyl gran. TIMAC	1,16 1,11	73/85	73/85	84 81
NP 14-5-0+4+10 Lithammon NPK 9-7-23+8 Lithactyl NPK 15-7-11+10 Lithactyl NPK 6-14-8+3+7 Bio-Actyl NPK 10-8-17+3+9+0,3 Bio-Actyl gran. TIMAC	1,05 0,98 1,01 1,19 0,99	66/87	66/87	78 72 75 84 72
Stickstoffmagnesia 22+7 BASF Diammoniumphosphat 18-46-0	1,11	70/88	71/89	81
gran. ø2,62mm US Ware hell gran.ø2,90mmUS Ware braun	0,96	68/90	69/91	72
MAP 12-52 gran. ø 2,57 mm GUS	0,92	69/85	69/85	69
MAP 12-52 gran. ø 2,47 mm GUS	1,02	68/86	68/86	75
MAP 12-52 gran. ø 2,38 mm Rußland	0,93	66/86	66/86	69

Регулировки распределительных лопаток

Omnia-Set OS 10-12 **ZG-B**
серебрянно-серый DS 513 (RUS)
№ заказа: 913 925 08.98

Сорт минерального удобрения	Удел. вес [кг/л]	m 10	m 12	Норма расп. см. стр.
MAP 12-52 gran. ø 2,08 mm GUS	0,96	68/87	69/87	72
Novaphos 23 ø 3,42 mm Amfert	1,18	68/87	68/87	84
Superphosphat 18 % gran. ø 3,37 mm	1,20	71/89	71/89	87
Triple-Superphosphat TSP 45 Amfert	1,02	71/88	71/88	75
Triplephosphat 46 % ø 3,42 mm	1,04	71/88	71/88	75
Thomaskali ® gran. Thomasdünger	1,36	65/87	65/88	96
Gafsa 0-18-0+3 Litho-Bio-Actyl Gafsa 0-27-0 Bio-Actyl gran. TIMAC	1,43 1,39	63/88	64/89	99 96
Rhe-Ka-Phos 0-12-24 Kemira Noerresundby DK	1,13	74/84	74/84	81
Amfert PK-R-Sorten Amfert PK-Sorten	1,22	68/87	68/87	87
PK 0-10-17+7 Litho-Bio-Actyl PK 0-7-24+4+6 Bio-Actyl PK 0-16-6+7+8 Bio-Actyl gran. TIMAC	1,28 1,23 1,35	68/86	68/86	90 87 96
Korn-Kali ® mit 6 % MgO KAMEX 'gran.' 40/6 K+S	1,12	66/86	66/86	81
60er Kali ® 'gran.' 60 % K_2O K+S	1,14	63/86	64/86	81
Patentkali 30/10 (Kalimagnesia ®) K+S	1,18	69/89	70/90	84
Kaliumsulfat 'gran.' 50 % K_2O K+S	1,28	62/84	62/84	90

Регулировки распределительных лопаток

Omnia-Set OS 10-12 **ZG-B**

серебрянно-серый DS 513 (RUS)

№ заказа: 913 925 08.98

Сорт минерального удобрения	Удел. вес [кг/л]	m 10	m 12	Норма расп. см. стр.
Magnesia-Kainit ® 11/5 K+S	1,24	63/88	64/89	87
ESTA ® Kieserit 'gran.' 25 % MgO K+S	1,27	69/84	69/84	90
Urania-Kuperdüngegranulat Urania-Bor-Ferticote ø 4,00 mm	1,28	68/86	68/86	90
Excello ® 331 Jost	1,14	69/87	69/87	81
Excello ® gran. ø 2,05 mm Jost	0,95	64/88	65/89	72
Excello ® -Bor gran. ø 2,13 mm Jost	0,99	65/89	66/90	72
GRANUKAL 85/5 gran. ø 5,4 mm Dammann, Werk Söhlde	1,32	63/88	64/89	93
Lithothamne 400 gran. 70 % $CaCO_3$ + 6 % $MgCO_3$	1,39			96
Lithomagnesium gran. 63 % $CaCO_3$ + 26 % $MgCO_3$ TIMAC	1,38	63/88	64/89	96

OS 10-18

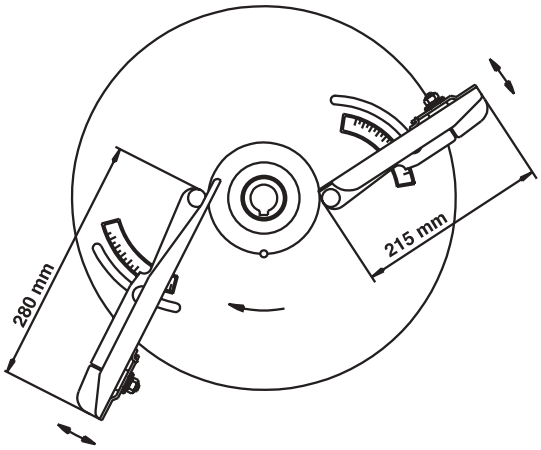

Туго затяните барашковые гайки под распределительными дисками!

5.3.1.2 Рабочая ширина 10-18 м

Регулировки распределительных лопаток

Omnia-Set OS 10-18 **ZG-B**
красный DS 513 (RUS)
№ заказа: 107 5020 08.98

Сорт минерального удобрения	Удел. вес [кг/л]	m 10	12	15	16	18	Норма расп. см. стр.
KAS 27% N gran. BASF; PCK; Hydro; DSM; Kemira; Agrolinz	1,02	70/90	70/90	70/90	70/90	70/90	75
KAS 27,5% N gran. ø 3,36 mm SCHZ Lovosice CZ	1,04	68/88	68/88	68/88	68/88	68/88	75
KAS 27 % N gepr. ø 2,76 mm NET IRL	1,03	64/85	64/85	64/87	64/87	66/88	75
PIAGRAN 46 SKW Piesteritz	0,76	71/88	71/88	73/90	73/90	20-28) 69/85	62
Harnstoff 46 % N gran. ø 3,30 mm Hydro Sluiskil NL	0,76	71/87	71/87	71/90	71/90	20-28) 68/86	62
Harnstoff 46 % N gepr. ø1,78mm SKW Piesteritz	0,75	64/86	64/86	69/89	70/90	20/28) 65/87	62
Harnstoff 46 % N geprillt JONAVA Super ø 2,77 mm JONAVA Super-plus ø 2,99 mm	0,74	63/89	63/89	64/91	64/91	20/28) 65/86	60
Harnstoff 46 % N geprillt JONAVA Standard ø 2,10 mm	0,74	61/84	62/84	65/85	65/86	20-28) 60/83	60
Harnstoff 46 % N gepr. ø 2,44 mm AZF F	0,76	63/84	63/84	65/87	66/88	20/28) 63/85	62
Harnstoff 46 % N gepr. ø 1,85 mm POLICE PL	0,75	63/84	63/84	67/87	68/88	20-28) 63/85	62
Ureas 38 % N + 7 % S gran. ø 3,26 mm Hydro Sluiskil NL	0,76	70/86	70/86	71/87	71/87	20-28) 65/83	62
Alzon ®- 47 SKW Piesteritz	0,78	74/85	74/85	74/90	74/90	20-28) 70/85	62

20-28) Применять распределительные диски OS 20-28.

Регулировки распределительных лопаток

Omnia-Set OS 10-18 **ZG-B**

красный DS 513 (RUS)

№ заказа: 107 5020 08.98

Сорт минерального удобрения	Удел. вес [кг/л]	m 10	12	15	16	18	Норма расп. см. стр.
Ammonsulfatsalpeter 26 % N BASF; Hydro	0,96	68/89	68/89	68/89	68/89	68/89	72
Basammon extra 25 BASF Alzon 25 SKW	1,00	64/87	64/87	69/92	69/92	70/93	75
Hydro Sulfan gran. 24% N + 6% S	1,09	70/90	70/90	70/90	70/90	70/90	78
Dynamon - S gran. 24 % N + 6 % S DSM	1,08	70/90	70/90	70/90	70/90	70/90	78
Kemira N - plus 24 % N + 6 % S	1,11	70/90	70/90	70/90	70/90	70/89	81
Perlkalkstickstoff 19,8 % N Perlka ® SKW	1,02	60/86	60/86	60/88	60/88	62/94	75
Schwefels. Ammoniak 21% N grobkristallin 1-3 Leuna	1,06	63/85	63/85	65/86	65/86	70/87	78
Schwefels. Ammoniak 21 % N kristallin ø 1,06 mm DSM NL	1,15	60/82	61/86	62/92	62/94	—	84
Schwefels. Ammoniak 21 % N Granular 1-3 DSM NL	1,07	62/84	62/84	66/85	67/86	67/89	78
Schwefels. Ammoniak 21 % N Granular 2-4 DSM NL	1,01	66/85	66/85	68/87	68/87	70/88	75
gran AS 21 ø 2,92 mm Schw. Amm. 21 % N agricultura	1,01	62/80	62/80	64/80	64/81	66/83	75
Chilesalpeter 16% N NSI Antwerpen	1,24	60/84	60/84	62/85	62/85	64/87	87
Kalksalpeter 15,5 % N gran. ø 2,77 mm Hydro PF	1,14	68/86	68/86	68/88	68/88	69/89	81
NP- und NPK-Sorten gran. BASF; Agrolinz	1,10	64/84	64/84	69/92	69/92	69/92	81
Hydro NPK-Sorten Prills	1,08	63/85	63/85	64/86	64/86	67/86	78

Регулировки распределительных лопаток

Omnia-Set OS 10-18 **ZG-B**

красный DS 513 (RUS)

№ заказа: 107 5020 08.98

Сорт минерального удобрения	Удел. вес [кг/л]	m 10	12	15	16	18	Норма расп. см. стр.
NPK 15-15-15 gran. Kemira Pernis NL	1,04	70/90	70/90	70/90	70/90	70/90	75
Kemistar Kemira NPK 20-7-10+3	1,03	71/90	71/90	71/90	71/90	71/90	75
NPK-1 12-19-19 gran. ø 2,81 mm SCHZ Lovosice CZ	1,05	63/82	63/82	64/83	65/83	66/85	78
NP 15-20-0+8 Lithactyl	1,01						75
NPK 16-5-8+3+10 Lithactyl	1,02						75
NPK 12-5-20+3+11+0,1+0,1	1,01						75
Solanor gran. TIMAC		67/87	67/87	68/88	68/88	69/89	
NPK 6-10-7+3+5+5 Lithactyl	1,16						84
NPK 5-10-15+3+8 Bio-Actyl	1,11						81
gran. TIMAC		66/86	66/86	67/87	67/87	68/87	
NP 14-5-0+4+10 Lithammon	1,05						78
NPK 9-7-23+8 Lithactyl	0,98						72
NPK 15-7-11+10 Lithactyl	1,01						75
NPK 6-14-8+3+7 Bio-Actyl	1,19						84
NPK 10-8-17+3+9+0,3	0,99						72
Bio-Actyl gran. TIMAC		62/82	62/82	64/83	64/83	65/85	
Stickstoffmagnesia 22+7 BASF	1,11	65/85	70/86	70/87	70/87	71/88	81
Diammoniumphosphat 18-46-0							
gran. ø2,62mm US Ware hell gran.ø2,90mmUS Ware braun	0,96	64/86	65/87	67/88	67/88	68/90	72
MAP 12-52 gran. ø 2,57 mm GUS	0,92	65/85	65/85	67/85	68/85	71/87	69
MAP 12-52 gran. ø 2,47 mm GUS	1,02	62/84	62/84	64/85	65/86	67/86	75
MAP 12-52 gran. ø 2,38 mm Rußland	0,93	60/84	60/84	63/84	64/85	67/86	69

Регулировки распределительных лопаток

Omnia-Set OS 10-18 **ZG-B**

красный DS 513 (RUS)

№ заказа: 107 5020 08.98

Сорт минерального удобрения	Удел. вес [кг/л]	m 10	12	15	16	18	Норма расп. см. стр.
MAP 12-52 gran. ø 2,08 mm GUS	0,96	65/83	65/83	68/87	69/87	69/89	72
Novaphos 23 ø 3,42 mm Amfert	1,18	65/86	65/86	65/87	65/87	66/88	84
Superphosphat 18 % gran. ø 3,37 mm	1,20	65/85	65/85	68/86	68/86	70/87	87
Triple-Superphosphat TSP 45 Amfert	1,02	63/85	63/85	64/86	64/86	67/86	75
Triplephosphat 46 % ø 3,42 mm	1,04	69/84	69/84	71/85	71/85	71/86	75
Thomaskali ® gran. Thomasdünger	1,36	63/80	63/80	63/82	66/80	68/83	96
Gafsa 0-18-0+3 Litho-Bio-Actyl Gafsa 0-27-0 Bio-Actyl gran. TIMAC	 1,43 1,39	61/81	61/81	61/83	61/83	62/85	 99 96
Rhe-Ka-Phos 0-12-24 Kemira Noerresundby DK	1,13	64/87	64/87	66/89	66/89	66/89	81
Amfert PK-R-Sorten Amfert PK-Sorten	1,22	65/86	65/86	65/87	65/87	66/88	87
PK 0-10-17+7 Litho-Bio-Actyl PK 0-7-24+4+6 Bio-Actyl PK 0-16-6+7+8 Bio-Actyl gran. TIMAC	1,28 1,23 1,35	61/82	61/82	62/82	62/82	64/84	90 87 96
Korn-Kali ® mit 6 % MgO KAMEX 'gran.' 40/6 K+S	1,12	61/82	61/82	62/82	63/82	64/84	81
60er Kali ® 'gran.' 60 % K_2O K+S	1,14	62/82	63/82	64/85	64/85	64/87	81
Patentkali 30/10 (Kalimagnesia ®) K+S	1,18	68/84	68/84	68/87	68/87	70/87	84
Kaliumsulfat 'gran.' 50 % K_2O K+S	1,28	—	—	60/80	60/80	60/84	90

Регулировки распределительных лопаток

Omnia-Set OS 10-18 **ZG-B**

красный DS 513 (RUS)

№ заказа: 107 5020 08.98

Сорт минерального удобрения	Удел. вес [кг/л]	m 10	12	15	16	18	Норма расп. см. стр.
Magnesia-Kainit ® 11/5 K+S	1,24	65/81	66/82	66/84	66/84	68/85	87
ESTA ® Kieserit 'gran.' 25 % MgO K+S	1,27	66/83	66/83	66/83	66/83	68/85	90
Urania-Kuperdüngegranulat Urania-Bor-Ferticote ø 4,00 mm	1,28	62/82	62/82	63/82	63/82	65/84	90
Excello ® 331 Jost	1,14	64/83	64/83	64/85	64/85	65/86	81
Excello ® gran. ø 2,05 mm Jost	0,95	60/80	60/81	60/85	60/86	62/92	72
Excello ® -Bor gran. ø 2,13 mm Jost	0,99	60/81	60/82	61/86	62/87	62/90	72
GRANUKAL 85/5 gran. ø 5,4 mm Dammann, Werk Söhlde	1,32	62/83	62/83	65/84	65/84	68/85	93
Lithothamne 400 gran. 70 % $CaCO_3$ + 6 % $MgCO_3$	1,39						96
Lithomagnesium gran. 63 % $CaCO_3$ + 26 % $MgCO_3$ TIMAC	1,38	61/81	61/81	61/83	61/83	62/85	96

OS 20-28

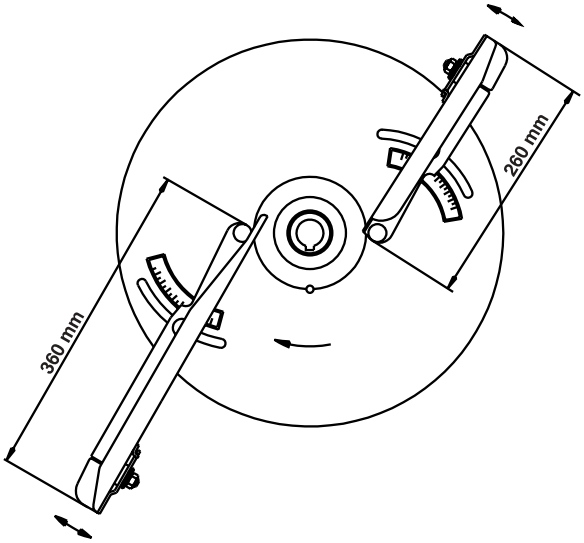

Туго затяните барашковые гайки под распределительными дисками!

5.3.1.4 Рабочая ширина 20-28 м

Регулировки распределительных лопаток

Omnia-Set OS 20-28
белый
№ заказа: 110 5020

ZG-B
DS 513 (RUS)
08.98

Сорт минерального удобрения	Удел. вес [кг/л]	m 20	21	24	27	28	Норма расп. см. стр.
KAS 27% N gran. BASF; PCK; Hydro; DSM; Kemira; Agrolinz	1,02	65/86	65/86	67/86	69/87	70/87	76
KAS 27,5% N gran. ø 3,36 mm SCHZ Lovosice CZ	1,04	63/84	63/85	65/86	69/88	69/88	76
KAS 27 % N gepr. ø 2,76 mm NET IRL	1,03	60/81	61/82	63/85	67/87	67/88	76
PIAGRAN 46 SKW Piesteritz	0,76	71/86	71/86	30-36) 67/85	30-36) 68/88	30-36) 69/89	63
Harnstoff 46 % N gran. ø 3,30 mm Hydro Sluiskil NL	0,76	69/87	69/87	30-36) 66/89	30-36) 68/90	30-36) 68/91	63
Harnstoff 46 % N gepr. ø1,78mm SKW Piesteritz	0,75	30-36) 61/87	30-36) 62/88	—	—	—	63
Harnstoff 46 % N geprillt JONAVA Super ø 2,77 mm JONAVA Super-plus ø 2,99 mm	0,74	65/87	65/88	30-36) 63/89	30-36) 63/92	30-36) 64/92	61
Harnstoff 46 % N geprillt JONAVA Standard ø 2,10 mm	0,74	61/85	62/86	30-36) 60/89	—	—	61
Harnstoff 46 % N gepr. ø 2,44 mm AZF F	0,76	64/86	65/87	30-36) 65/89	30-36) 66/93	30-36) 66/94	63
Harnstoff 46 % N gepr. ø 1,85 mm POLICE PL	0,75	64/88	64/89	30-36) 61/92	—	—	63
Ureas 38 % N + 7 % S gran. ø 3,26 mm Hydro Sluiskil NL	0,76	67/84	68/85	30-36) 64/84	30-36) 65/86	30-36) 65/87	63
Alzon ®-47 SKW Piesteritz	0,78	71/86	71/86	30-36) 69/86	30-36) 70/88	30-36) 70/90	63

30-36) Применять распределительные диски OS 30-36.

Регулировки распределительных лопаток

Omnia-Set OS 20-28 **ZG-B**

белый DS 513 (RUS)

№ заказа: 110 5020 08.98

Сорт минерального удобрения	Удел. вес [кг/л]	m 20	21	24	27	28	Норма расп. см. стр.
Ammonsulfatsalpeter 26 % N BASF; Hydro	0,96	68/85	68/85	69/87	71/88	71/89	73
Basammon extra 25 BASF Alzon 25 SKW	1,00	69/85	69/85	69/87	69/90	69/90	76
Hydro Sulfan gran. 24% N + 6% S	1,09	65/86	65/86	68/87	70/87	70/88	79
Dynamon - S gran. 24 % N + 6 % S DSM	1,08	65/86	65/86	68/87	70/87	70/88	79
Kemira N - plus 24 % N + 6 % S	1,11	65/86	65/86	68/87	70/87	70/88	82
Perlkalkstickstoff 19,8 % N Perlka ® SKW	1,02	61/89	61/90	62/95	—	—	76
Schwefels. Ammoniak 21% N grobkristallin 1-3 Leuna	1,06	62/83	62/84	64/88	65/92	65/93	79
Schwefels. Ammoniak 21 % N kristallin ø 1,06 mm DSM NL	1,15	—	—	—	—	—	—
Schwefels. Ammoniak 21 % N Granular 1-3 DSM NL	1,07	62/84	62/85	62/92	30-36) 62/93	30-36) 62/93	79
Schwefels. Ammoniak 21 % N Granular 2-4 DSM NL	1,01	64/87	64/87	66/89	66/91	66/92	76
gran AS 21 ø 2,92 mm Schw. Amm. 21 % N agricultura	1,01	10-18) 66/84	10-18) 66/85	61/81	63/84	63/85	76
Chilesalpeter 16% N NSI Antwerpen	1,24	62/82	62/82	62/86	65/90	65/91	88
Kalksalpeter 15,5 % N gran. ø 2,77 mm Hydro PF	1,14	66/82	66/82	67/85	69/88	69/89	82
NP- und NPK-Sorten gran. BASF; Agrolinz	1,10	68/87	68/87	71/87	72/88	72/88	82
Hydro NPK-Sorten Prills	1,08	63/84	63/84	64/86	65/93	65/94	79

10-18) Применять распределительные диски OS 10-18.

30-36) Применять распределительные диски OS 30-36.

Регулировки распределительных лопаток

Omnia-Set OS 20-28
белый
№ заказа: 110 5020

ZG-B
DS 513 (RUS)
08.98

Сорт минерального удобрения	Удел. вес [кг/л]	m 20	21	24	27	28	Норма расп. см. стр.
NPK 15-15-15 gran. Kemira Pernis NL	1,04	65/86	65/86	68/87	70/87	70/88	76
Kemistar Kemira NPK 20-7-10+3	1,03	65/86	66/86	68/87	70/87	70/88	76
NPK-1 12-19-19 gran. ø 2,81 mm SCHZ Lovosice CZ	1,05	60/80	60/80	62/85	62/91	63/92	79
NP 15-20-0+8 Lithactyl	1,01						76
NPK 16-5-8+3+10 Lithactyl	1,02						76
NPK 12-5-20+3+11+0,1+0,1	1,01						76
Solanor gran. TIMAC		64/84	64/84	67/84	68/86	68/87	
NPK 6-10-7+3+5+5 Lithactyl	1,16						85
NPK 5-10-15+3+8 Bio-Actyl	1,11						82
gran. TIMAC		63/82	63/82	66/83	67/85	67/86	
NP 14-5-0+4+10 Lithammon	1,05						79
NPK 9-7-23+8 Lithactyl	0,98						73
NPK 15-7-11+10 Lithactyl	1,01						76
NPK 6-14-8+3+7 Bio-Actyl	1,19						85
NPK 10-8-17+3+9+0,3	0,99						73
Bio-Actyl gran. TIMAC		60/80	60/80	61/82	62/85	62/86	
Stickstoffmagnesia 22+7 BASF	1,11	66/85	66/85	66/87	68/88	68/89	82
Diammoniumphosphat 18-46-0 gran. ø2,62mm US Ware hell gran.ø2,90mmUS Ware braun	0,96	64/85	64/85	66/89	67/95	67/95	73
MAP 12-52 gran. ø 2,57 mm GUS	0,92	61/83	62/84	65/88	30-36) 62/92	30-36) 62/93	70
MAP 12-52 gran. ø 2,47 mm GUS	1,02	62/81	63/82	64/85	30-36) 60/87	30-36) 60/87	76

30-36) Применять распределительные диски OS 30-36.

Регулировки распределительных лопаток

Omnia-Set OS 20-28 **ZG-B**

белый DS 513 (RUS)

№ заказа: 110 5020 08.98

Сорт минерального удобрения	Удел. вес [кг/л]	m 20	21	24	27	28	Норма расп. см. стр.
MAP 12-52 gran. ø 2,38 mm Rußland	0,93	60/82	60/83	61/88	30-36) 61/88	30-36) 61/89	70
MAP 12-52 gran. ø 2,08 mm GUS	0,96	64/86	65/87	65/92	30-36) 62/93	30-36) 63/95	73
Novaphos 23 ø 3,42 mm Amfert	1,18	63/81	63/81	65/82	67/85	67/85	85
Superphosphat 18 % gran. ø 3,37 mm	1,20	64/82	64/82	66/85	66/86	66/88	88
Triple-Superphosphat TSP 45 Amfert	1,02	63/85	63/85	64/86	65/94	65/94	76
Triplephosphat 46 % ø 3,42 mm	1,04	67/84	67/84	69/85	69/88	68/89	76
Thomaskali ® gran. Thomasdünger	1,36	10-18) 68/84	10-18) 68/85	60/83	60/86	60/89	97
Gafsa 0-18-0+3 Litho-Bio-Actyl Gafsa 0-27-0 Bio-Actyl gran. TIMAC	1,43 1,39	10-18) 63/86	10-18) 63/86	61/80	62/82	62/83	100 97
Rhe-Ka-Phos 0-12-24 Kemira Noerresundby DK	1,13	64/84	64/84	66/85	68/86	68/87	82
Amfert PK-R-Sorten Amfert PK-Sorten	1,22	63/81	63/81	65/82	67/85	67/85	88
PK 0-10-17+7 Litho-Bio-Actyl PK 0-7-24+4+6 Bio-Actyl PK 0-16-6+7+8 Bio-Actyl gran. TIMAC	1,28 1,23 1,35	10-18) 66/85	10-18) 66/86	60/80	60/84	60/85	91 88 97
Korn-Kali ® mit 6 % MgO KAMEX 'gran.' 40/6 K+S	1,12	60/80	61/80	61/84	62/86	62/87	82
60er Kali ® 'gran.' 60 % K_2O K+S	1,14	60/80	60/80	60/86	61/93	62/94	82

10-18) Применять распределительные диски OS 10-18.

30-36) Применять распределительные диски OS 30-36.

Регулировки распределительных лопаток

Omnia-Set OS 20-28 **ZG-B**

белый DS 513 (RUS)

№ заказа: 110 5020 08.98

Сорт минерального удобрения	Удел. вес [кг/л]	m 20	21	24	27	28	Норма расп. см. стр.
Patentkali 30/10 (Kalimagnesia ®) K+S	1,18	66/84	66/84	68/85	68/87	69/87	85
Kaliumsulfat 'gran.' 50 % K_2O K+S	1,28	10-18) 62/86	10-18) 62/87	60/83	60/87	60/89	91
Magnesia-Kainit ® 11/5 K+S	1,24	61/80	60/82	62/86	64/90	64/91	88
ESTA ® Kieserit 'gran.' 25 % MgO K+S	1,27	61/82	61/82	62/83	64/83	64/84	91
Urania-Kuperdüngegranulat Urania-Bor-Ferticote ø 4,00 mm	1,28	10-18) 67/85	10-18) 67/86	60/80	60/84	60/85	91
Excello ® 331 Jost	1,14	60/80	60/80	62/81	64/83	64/84	83
Excello ® gran. ø 2,05 mm Jost	0,95	—	—	—	—	—	—
Excello ® -Bor gran. ø 2,13 mm Jost	0,99	60/85	60/87	60/93	—	—	79
GRANUKAL 85/5 gran. ø 5,4 mm Dammann, Werk Söhlde	1,32	60/80	60/80	61/81	65/83	65/83	94
Lithothamne 400 gran. 70 % $CaCO_3$ + 6 % $MgCO_3$	1,39						97
Lithomagnesium gran. 63 % $CaCO_3$ + 26 % $MgCO_3$ TIMAC	1,38	10-18) 63/86	10-18) 63/86	61/80	62/82	62/83	97

10-18) Применять распределительные диски OS 10-18.

OS 30-36

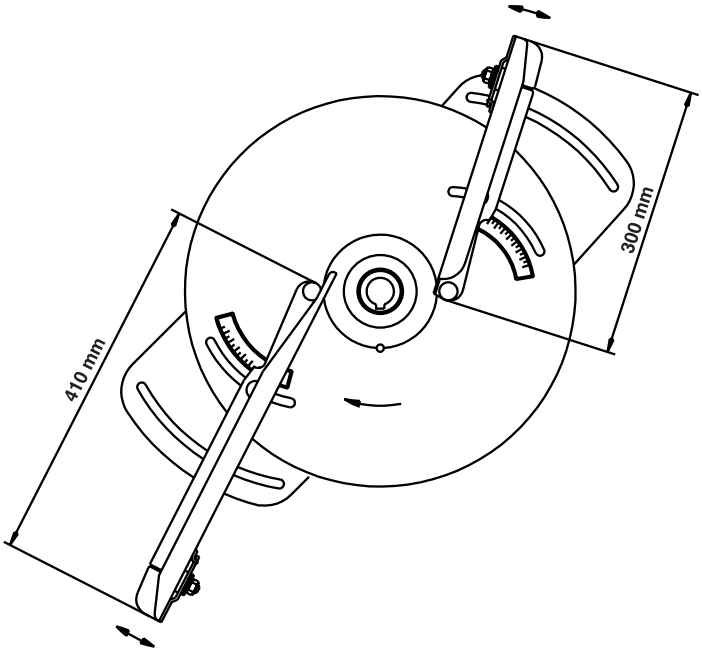

Туго затяните барашковые гайки под распределительными дисками!

5.3.1.5 Рабочая ширина 30-36 м

Регулировки распределительных лопаток

Omnia-Set OS 30-36 **ZG-B**
оранжевый DS 513 (RUS)
№ заказа: 113 5020 08.98

Сорт минерального удобрения	Удел. вес [кг/л]	m 30	m 32	m 36	Норма расп. см. стр.
KAS 27% N gran. BASF; PCK; Hydro; DSM; Kemira; Agrolinz	1,02	65/83	65/84	66/87	77
KAS 27,5% N gran. ø 3,36 mm SCHZ Lovosice CZ	1,04	65/84	66/85	66/89	77
KAS 27 % N gepr. ø 2,76 mm NET IRL	1,03	61/86	61/88	62/91	77
PIAGRAN 46 SKW Piesteritz	0,76	—	—	—	—
Harnstoff 46 % N gran. ø 3,30 mm Hydro Sluiskil NL	0,76	—	—	—	—
Harnstoff 46 % N gepr. ø1,78mm SKW Piesteritz	0,75	—	—	—	—
Harnstoff 46 % N geprillt JONAVA Super ø 2,77 mm JONAVA Super-plus ø 2,99 mm	0,74	—	—	—	—
Harnstoff 46 % N geprillt JONAVA Standard ø 2,10 mm	0,74	—	—	—	—
Harnstoff 46 % N gepr. ø 2,44 mm AZF F	0,76	—	—	—	—
Harnstoff 46 % N gepr. ø 1,85 mm POLICE PL	0,75	—	—	—	—
Ureas 38 % N + 7 % S gran. ø 3,26 mm Hydro Sluiskil NL	0,76	—	—	—	—
Alzon ®- 47 SKW Piesteritz	0,78	—	—	—	—

Регулировки распределительных лопаток

Omnia-Set OS 30-36 **ZG-B**

оранжевый DS 513 (RUS)

№ заказа: 113 5020 08.98

Сорт минерального удобрения	Удел. вес [кг/л]	m 30	m 32	m 36	Норма расп. см. стр.
Ammonsulfatsalpeter 26 % N BASF; Hydro	0,96	64/86	65/87	66/90	74
Basammon extra 25 BASF Alzon 25 SKW	1,00	70/85	71/86	70/89	77
Hydro Sulfan gran. 24% N + 6% S	1,09	66/84	66/85	67/89	80
Dynamon - S gran. 24 % N + 6 % S DSM	1,08	66/84	66/85	67/88	80
Kemira N - plus 24 % N + 6 % S	1,11	66/84	66/85	67/89	83
Perlkalkstickstoff 19,8 % N Perlka ® SKW	1,02	—	—	—	—
Schwefels. Ammoniak 21% N grobkristallin 1-3 Leuna	1,06	—	—	—	—
Schwefels. Ammoniak 21 % N kristallin ø 1,06 mm DSM NL	1,15	—	—	—	—
Schwefels. Ammoniak 21 % N Granular 1-3 DSM NL	1,07	⊿ 60/95	—	—	80
Schwefels. Ammoniak 21 % N Granular 2-4 DSM NL	1,01	63/91	64/93	—	77
gran AS 21 ø 2,92 mm Schw. Amm. 21 % N agricultura	1,01	60/80	60/85	62/93	77
Chilesalpeter 16% N NSI Antwerpen	1,24	62/88	63/91	—	89
Kalksalpeter 15,5 % N gran. ø 2,77 mm Hydro PF	1,14	66/86	67/87	66/91	83
NP- und NPK-Sorten gran. BASF; Agrolinz	1,10	68/83	69/84	70/86	83
Hydro NPK-Sorten Prills	1,08	63/84	64/86	64/90	80

⊿ Поворотные крылья на всех лопатках повернуть вверх.

Регулировки распределительных лопаток

Omnia-Set OS 30-36 **ZG-B**

оранжевый DS 513 (RUS)

№ заказа: 113 5020 08.98

Сорт минерального удобрения	Удел. вес [кг/л]	m 30	m 32	m 36	Норма расп. см. стр.
NPK 15-15-15 gran. Kemira Pernis NL	1,04	65/83	65/84	66/87	77
Kemistar Kemira NPK 20-7-10+3	1,03	68/85	68/87	69/90	77
NPK-1 12-19-19 gran. ø 2,81 mm SCHZ Lovosice CZ	1,05	60/87	60/91	—	80
NP 15-20-0+8 Lithactyl	1,01				77
NPK 16-5-8+3+10 Lithactyl	1,02				77
NPK 12-5-20+3+11+0,1+0,1 Solanor gran. TIMAC	1,01	65/85	66/86	67/90	77
NPK 6-10-7+3+5+5 Lithactyl	1,16				86
NPK 5-10-15+3+8 Bio-Actyl gran. TIMAC	1,11	63/83	64/84	66/87	83
NP 14-5-0+4+10 Lithammon	1,05				80
NPK 9-7-23+8 Lithactyl	0,98				74
NPK 15-7-11+10 Lithactyl	1,01				77
NPK 6-14-8+3+7 Bio-Actyl	1,19				86
NPK 10-8-17+3+9+0,3 Bio-Actyl gran. TIMAC	0,99	60/82	60/84	60/88	74
Stickstoffmagnesia 22+7 BASF	1,11	66/85	67/87	66/92	83
Diammoniumphosphat 18-46-0 gran. ø2,62mm US Ware hell gran.ø2,90mmUS Ware braun	0,96	66/92	66/95	—	74
MAP 12-52 gran. ø 2,57 mm GUS	0,92	—	—	—	—
MAP 12-52 gran. ø 2,47 mm GUS	1,02	61/89	62/91	63/93	71

Поворотные крылья на всех лопатках повернуть вверх.

Регулировки распределительных лопаток

Omnia-Set OS 30-36 **ZG-B**

оранжевый DS 513 (RUS)

№ заказа: 113 5020 08.98

Сорт минерального удобрения	Удел. вес [кг/л]	m 30	m 32	m 36	Норма расп. см. стр.
MAP 12-52 gran. ø 2,38 mm Rußland	0,93	61/93	62/94	—	77
MAP 12-52 gran. ø 2,08 mm GUS	0,96	—	—	—	—
Novaphos 23 ø 3,42 mm Amfert	1,18	62/80	63/82	65/85	86
Superphosphat 18 % gran. ø 3,37 mm	1,20	60/80	60/83	61/83	89
Triple-Superphosphat TSP 45 Amfert	1,02	65/84	66/86	66/90	77
Triplephosphat 46 % ø 3,42 mm	1,04	62/88	63/90	64/93	77
Thomaskali ® gran. Thomasdünger	1,36	60/84	60/87	61/94	98
Gafsa 0-18-0+3 Litho-Bio-Actyl Gafsa 0-27-0 Bio-Actyl gran. TIMAC	1,43 1,39	20-28) 62/85	20-28) 62/87	—	101 98
Rhe-Ka-Phos 0-12-24 Kemira Noerresundby DK	1,13	66/82	66/84	67/88	83
Amfert PK-R-Sorten Amfert PK-Sorten	1,22	62/80	63/82	65/85	89
PK 0-10-17+7 Litho-Bio-Actyl PK 0-7-24+4+6 Bio-Actyl PK 0-16-6+7+8 Bio-Actyl gran. TIMAC	1,28 1,23 1,35	20-28) 61/87	60/80	61/83	92 89 98
Korn-Kali ® mit 6 % MgO KAMEX 'gran.' 40/6 K+S	1,12	—	—	—	—
60er Kali ® 'gran.' 60 % K_2O K+S	1,14	61/93	—	—	83

Поворотные крылья на длинных лопатках повернуть вверх.

Поворотные крылья на всех лопатках повернуть вверх.

20-28) Применять распределительные диски OS 20-28.

Регулировки распределительных лопаток

Omnia-Set OS 30-36 **ZG-B**

оранжевый DS 513 (RUS)

№ заказа: 113 5020 08.98

Сорт минерального удобрения	Удел. вес [кг/л]	m 30	m 32	m 36	Норма расп. см. стр.
Patentkali 30/10 (Kalimagnesia ®) K+S	1,18	62/87	63/88	65/89	86
Kaliumsulfat 'gran.' 50 % K_2O K+S	1,28	—	—	—	—
Magnesia-Kainit ® 11/5 K+S	1,24	66/93	66/95	—	89
ESTA ® Kieserit 'gran.' 25 % MgO K+S	1,27	60/80	61/82	61/86	92
Urania-Kuperdüngegranulat Urania-Bor-Ferticote ø 4,00 mm	1,28	20-28) 61/87	60/80	61/83	92
Excello ® 331 Jost	1,14	60/80	60/81	61/85	83
Excello ® gran. ø 2,05 mm Jost	0,95	—	—	—	—
Excello ® -Bor gran. ø 2,13 mm Jost	0,99	—	—	—	—
GRANUKAL 85/5 gran. ø 5,4 mm Dammann, Werk Söhlde	1,32	20-28) 62/85	20-28) 62/87	—	95
Lithothamne 400 gran. 70 % $CaCO_3$ + 6 % $MgCO_3$	1,39				98
Lithomagnesium gran. 63 % $CaCO_3$ + 26 % $MgCO_3$ TIMAC	1,38	20-28) 62/85	20-28) 62/87	—	98

20-28) Применять распределительные диски OS 20-28.

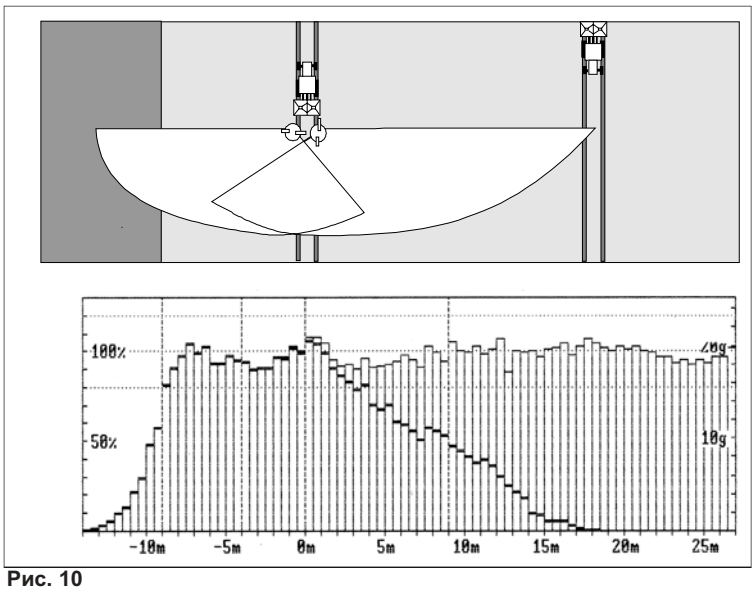

Рис. 10

5.4 Краевое распределение дисками "Tele-Set"

Краевое распределение рядом с собственными, одинаково обрабатываемыми площадями (исключая водоёмы) смотри главу 5.4.2 и рис. 10.

Пример:
Картина распределения рис. 10
- **с удобрением KAS 27 % N гранулят**
- **при рабочей ширине 18 м**

Картина распределения может отклоняться от показанной на рис. 10
- **при другой рабочей ширине**
- **при других сортах минеральных удобрений**

Для регулировки телескопических лопаток сорта минеральных удобрений разделены на группы (смотри таблицы).

Способ воздействия настройки

а) Изменение позиции лопаток

Телескопические лопатки перемещают на более высокое значение шкалы - дальность выброса увеличивается, фронт падения становится более крутым.

б) Изменение длины лопаток

Внешнюю часть лопатки выдвигают в направлении более высокого значения шкалы - дальность выброса увеличивается, фронт падения становится более пологим.

5.4.2 Краевое распределение рядом с собственными, одинаково обрабатываемыми площадями

Если в определённых случаях внос удобрений можно проводить также и за пределами поля, например, рядом с собственными, одинаково обрабатываемыми площадями (исключая водоёмы), можно, изменяя позицию лопаток или используя более длинные распределительные лопатки, достичь почти полного вноса удобрений вплоть до самого края поля (рис. 10) и избежать образования прикраевой межи с заниженной нормой распределения. В этих случаях регулировка дозирующего рычага **не уменьшается**.

Позиции распределительных лопаток смотри таблицы 5.4.2.1 до 5.4.2.3.

TS 5-9

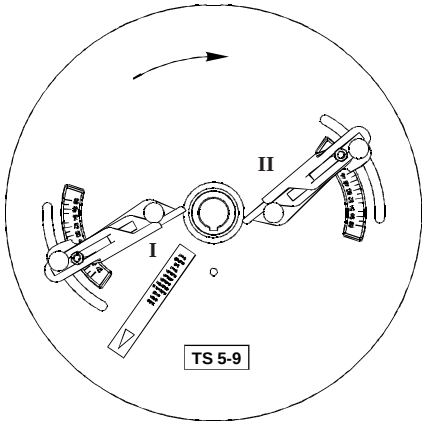

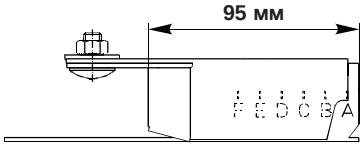

5.4.2.1 Краевое распределение 5-9 м

Позиции распределительных лопаток
Tele-Set TS 5-9

ZG-B
DS 513 (RUS)
05.96

Сорт минерального удобрения	Лопатка	m 5	6	7,5	8	9
Сорта KAS и NPK гранулированные	I	C 51	C 52	F 48	F 49	10-14) C 49
	II	D 50	E 50	F 51	F 51	10-14) D 52
Сорта KAS и NPK кругло-гранулированные	I	C 50	C 51	F 47	F 48	10-14) C 48
	II	D 49	E 49	F 50	F 50	10-14) D 51
Мочевина гранулированная	I	C 54	C 55	10-14) D 54	10-14) E 54	10-14) F 47
	II	D 49	D 50	10-14) E 48	14-14) E 49	10-14) F 53
Мочевина кругло-гранулированная	I	C 52	C 53	10-14) C 43	10-14) D 43	10-14) F 43
	II	E 42	E 48	10-14) C 55	14-14) D 55	10-14) F 55
Сорта DAP и MAP	I	C 50	C 51	F 47	F 48	10-14) C 48
	II	D 52	E 52	F 53	F 53	10-14) D 54
Фосфорные, калийные и магниевые сорта гранулированные	I	C 51	C 52	F 48	F 49	10-14) C 47
	II	D 49	E 49	F 50	F 50	10-14) D 50

10-14) Применять распределительные диски TS 10-14.

TS 10-14

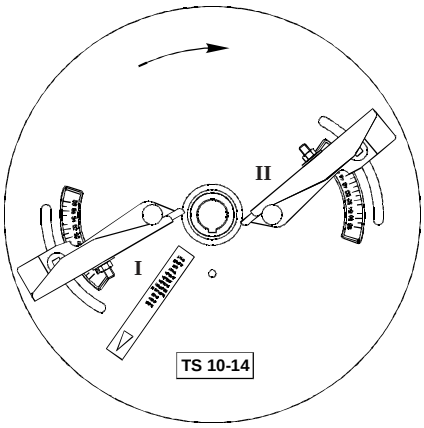

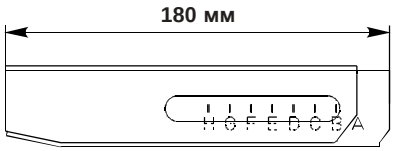

5.4.2.2 Краевое распределение 10-14 м

Позиции распределительных лопаток
Tele-Set TS 10-14

ZG-B
DS 513 (RUS)
05.96

Сорт минерального удобрения	Лопатка	m 10	10,5	12	13,5	14
Сорта KAS и NPK гранулированные	I	D 48	D 48	15-18) D 40	15-18) E 41	15-18) E 41
	II	E 52	E 53	15-18) E 52	15-18) H 55	15-18) H 55
Сорта KAS и NPK кругло-гранулированные	I	D 47	D 47	15-18) D 40	15-18) E 40	15-18) E 40
	II	E 51	E 52	15-18) E 51	15-18) H 55	15-18) H 56
Мочевина гранулированная	I	15-18) E 44	15-18) E 45	15-18) F 44	15-18) G 45	15-18) G 46
	II	15-18) E 50	15-18) F 51	15-18) H 54	15-18) H 54	15-18) H 55
Мочевина кругло-гранулированная	I	15-18) B 41	15-18) D 41	15-18) E 42	—	—
	II	15-18) B 51	15-18) D 52	15-18) F 52	—	—
Сорта DAP и MAP	I	D 47	D 47	15-18) D 40	15-18) E 40	15-18) E 40
	II	E 54	E 55	15-18) E 53	15-18) H 56	15-18) H 57
Фосфорные, калийные и магниевые сорта гранулированные	I	D 47	D 47	15-18) D 40	15-18) E 40	15-18) E 40
	II	E 51	E 52	15-18) E 49	15-18) H 52	15-18) H 53

15-18) Применять распределительные диски TS 15-18.

TS 4

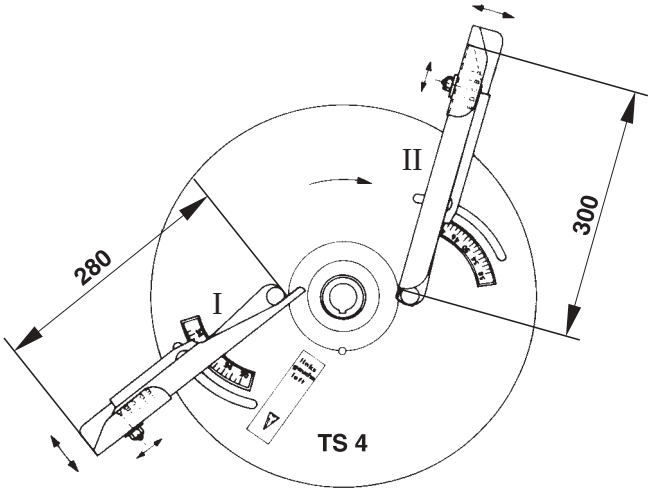

5.4.2.3 Краевое распределение 15-18 м

Позиции распределительных лопаток
Tele-Set TS 4

ZG-B
DS 513 (RUS)
05.96

Сорт минерального удобрения	Лопатка	m 15	m 16	m 18
Сорта KAS и NPK гранулированные	I	B 28	C 23	D 21
	II	A 44	A 53	A 57
Сорта KAS и NPK кругло-гранулированные	I	B 27	C 22	D 21
	II	A 45	A 53	A 58
Мочевина гранулированная	I	—	—	—
	II	—	—	—
Мочевина кругло-гранулированная	I	—	—	—
	II	—	—	—
Сорта DAP и MAP	I	A 34	A 34	B 36
	II	C 44	D 45	E 44
Фосфорные, калийные и магниевые сорта гранулированные	I	B 26	C 27	C 28
	II	A 44	A 46	D 41

5.5 Нормы распределения [кг/га]

Удельный вес: от 0,70 до 0,74 кг/л

Регулировка дозирующего рычага		m														
Скорость транспортёра		10			12			15			16			18		
		км/ч			км/ч			км/ч			км/ч			км/ч		
I	II	8	10	12	8	10	12	8	10	12	8	10	12	8	10	12
4		130	104	87	109	87	72	87	69	58	81	65	54	72	58	48
6		195	156	130	163	130	109	130	104	87	122	98	81	109	87	72
8		261	208	174	217	174	145	174	139	116	163	130	109	145	116	96
10		326	261	217	271	217	181	217	174	145	204	163	136	181	145	121
12		391	313	261	326	261	217	261	208	174	244	195	163	217	174	145
14		456	365	304	380	304	253	304	243	203	285	228	190	253	203	169
16		521	417	347	434	347	289	347	278	232	326	261	217	289	232	193
18		586	469	391	488	391	326	391	313	261	366	293	244	326	261	217
20	10	651	521	434	543	434	362	434	347	289	407	326	271	362	289	241
22	11	716	573	478	597	478	398	478	382	318	448	358	299	398	318	265
24	12	782	625	521	651	521	434	521	417	347	488	391	326	434	347	289
26	13	847	677	564	706	564	470	564	452	376	529	423	353	470	376	314
28	14	912	729	608	760	608	507	608	486	405	570	456	380	507	405	338
30	15	977	782	651	814	651	543	651	521	434	611	488	407	543	434	362
32	16	1042	834	695	868	695	579	695	556	463	651	521	434	579	463	386
34	17	1107	886	738	923	738	615	738	591	492	692	554	461	615	492	410
36	18	1172	938	782	977	782	651	782	625	521	733	586	488	651	521	434
38	19	1237	990	825	1031	825	687	825	660	550	773	619	516	687	550	458
40	20	1303	1042	868	1085	868	724	868	695	579	814	651	543	724	579	482
42	21	1368	1094	912	1140	912	760	912	729	608	855	684	570	760	608	507
44	22	1433	1146	955	1194	955	796	955	764	637	896	716	597	796	637	531
46	23	1498	1198	999	1248	999	832	999	799	666	936	749	624	832	666	555
48	24	1563	1250	1042	1303	1042	868	1042	834	695	977	782	651	868	695	579
50	25	1628	1303	1085	1357	1085	905	1085	868	724	1018	814	678	905	724	603
52	26	1693	1355	1129	1411	1129	941	1129	903	753	1058	847	706	941	753	627
54	27	1758	1407	1172	1465	1172	977	1172	938	782	1099	879	733	977	782	651
56	28	1824	1459	1216	1520	1216	1013	1216	973	810	1140	912	760	1013	810	675
58	29	1889	1511	1259	1574	1259	1049	1259	1007	839	1180	944	787	1049	839	700
60	30	1954	1563	1303	1628	1303	1085	1303	1042	868	1221	977	814	1085	868	724
62	31	2019	1615	1346	1682	1346	1122	1346	1077	897	1262	1009	841	1122	897	748

С приводом от ходового колеса действительны регулировки доз. рычага при 12 км/ч.

Удельный вес: от 0,70 до 0,74 кг/л

Регулировка дозирующего рычага		m														
Скорость транспортёра		20			21			24			27			28		
		км/ч			км/ч			км/ч			км/ч			км/ч		
I	II	8	10	12	8	10	12	8	10	12	8	10	12	8	10	12
8		130	104	87	124	99	83	109	87	72	96	77	64	93	74	62
10		163	130	109	155	124	103	136	109	90	121	96	80	116	93	78
12		195	156	130	186	149	124	163	130	109	145	116	96	140	112	93
14		228	182	152	217	174	145	190	152	127	169	135	113	163	130	109
16		261	208	174	248	198	165	217	174	145	193	154	129	186	149	124
18		293	234	195	279	223	186	244	195	163	217	174	145	209	167	140
20	**10**	326	261	217	310	248	207	271	217	181	241	193	161	233	186	155
22	**11**	358	287	239	341	273	227	299	239	199	265	212	177	256	205	171
24	**12**	391	313	261	372	298	248	326	261	217	289	232	193	279	223	186
26	**13**	423	339	282	403	323	269	353	282	235	314	251	209	302	242	202
28	**14**	456	365	304	434	347	289	380	304	253	338	270	225	326	261	217
30	**15**	488	391	326	465	372	310	407	326	271	362	289	241	349	279	233
32	**16**	521	417	347	496	397	331	434	347	289	386	309	257	372	298	248
34	**17**	554	443	369	527	422	351	461	369	308	410	328	273	395	316	264
36	**18**	586	469	391	558	447	372	488	391	326	434	347	289	419	335	279
38	**19**	619	495	412	589	471	393	516	412	344	458	367	306	442	354	295
40	**20**	651	521	434	620	496	414	543	434	362	482	386	322	465	372	310
42	**21**	684	547	456	651	521	434	570	456	380	507	405	338	488	391	326
44	**22**	716	573	478	682	546	455	597	478	398	531	425	354	512	409	341
46	**23**	749	599	499	713	571	476	624	499	416	555	444	370	535	428	357
48	**24**	782	625	521	744	595	496	651	521	434	579	463	386	558	447	372
50	**25**	814	651	543	775	620	517	678	543	452	603	482	402	582	465	388
52	**26**	847	677	564	806	645	538	706	564	470	627	502	418	605	484	403
54	**27**	879	703	586	837	670	558	733	586	488	651	521	434	628	502	419
56	**28**	912	729	608	868	695	579	760	608	507	675	540	450	651	521	434
58	**29**	944	755	630	899	720	600	787	630	525	700	560	466	675	540	450
60	**30**	977	782	651	930	744	620	814	651	543	724	579	482	698	558	465
62	**31**	1009	808	673	961	769	641	841	673	561	748	598	499	721	577	481
64	**32**	1042	834	695	992	794	662	868	695	579	772	618	515	744	595	496
66	**33**	1075	860	716	1023	819	682	896	716	597	796	637	531	768	614	512

С приводом от ходового колеса действительны регулировки доз. рычага при 12 км/ч.

Удельный вес: от 0,75 до 0,79 кг/л

Регулировка дозирующего рычага		m														
Скорость транспортёра		10			12			15			16			18		
		км/ч			км/ч			км/ч			км/ч			км/ч		
I	II	8	10	12	8	10	12	8	10	12	8	10	12	8	10	12
4		139	111	93	116	93	77	93	74	62	87	70	58	77	62	52
6		209	167	139	174	139	116	139	111	93	131	104	87	116	93	77
8		279	223	186	232	186	155	186	149	124	174	139	116	155	124	103
10		348	279	232	290	232	193	232	186	155	218	174	145	193	155	129
12		418	334	279	348	279	232	279	223	186	261	209	174	232	186	155
14		488	390	325	406	325	271	325	260	217	305	244	203	271	217	181
16		557	446	371	464	371	310	371	297	248	348	279	232	310	248	206
18		627	501	418	522	418	348	418	334	279	392	313	261	348	279	232
20	10	697	557	464	580	464	387	464	371	310	435	348	290	387	310	258
22	11	766	613	511	638	511	426	511	409	341	479	383	319	426	341	284
24	12	836	669	557	697	557	464	557	446	371	522	418	348	464	371	310
26	13	905	724	604	755	604	503	604	483	402	566	453	377	503	402	335
28	14	975	780	650	813	650	542	650	520	433	609	488	406	542	433	361
30	15	1045	836	697	871	697	580	697	557	464	653	522	435	580	464	387
32	16	1114	892	743	929	743	619	743	594	495	697	557	464	619	495	413
34	17	1184	947	789	987	789	658	789	632	526	740	592	493	658	526	439
36	18	1254	1003	836	1045	836	697	836	669	557	784	627	522	697	557	464
38	19	1323	1059	882	1103	882	735	882	706	588	827	662	551	735	588	490
40	20	1393	1114	929	1161	929	774	929	743	619	871	697	580	774	619	516
42	21	1463	1170	975	1219	975	813	975	780	650	914	731	609	813	650	542
44	22	1532	1226	1022	1277	1022	851	1022	817	681	958	766	638	851	681	568
46	23	1602	1282	1068	1335	1068	890	1068	854	712	1001	801	667	890	712	593
48	24	1672	1337	1114	1393	1114	929	1114	892	743	1045	836	697	929	743	619
50	25	1741	1393	1161	1451	1161	967	1161	929	774	1088	871	726	967	774	645
52	26	1811	1449	1207	1509	1207	1006	1207	966	805	1132	905	755	1006	805	671
54	27	1881	1504	1254	1567	1254	1045	1254	1003	836	1175	940	784	1045	836	697
56	28	1950	1560	1300	1625	1300	1083	1300	1040	867	1219	975	813	1083	867	722
58	29	2020	1616	1347	1683	1347	1122	1347	1077	898	1262	1010	842	1122	898	748
60	30	2090	1672	1393	1741	1393	1161	1393	1114	929	1306	1045	871	1161	929	774
62	31	2159	1727	1439	1799	1439	1200	1439	1152	960	1350	1080	900	1200	960	800

С приводом от ходового колеса действительны регулировки доз рычага при 12 км/ч.

75 до 0,79 кг/л

15		16			18		
км/ч		км/ч			км/ч		
10	12	8	10	12	8	10	12
74	62	87	70	58	77	62	52
111	93	131	104	87	116	93	77
149	124	174	139	116	155	124	103
186	155	218	174	145	193	155	129
223	186	261	209	174	232	186	155
260	217	305	244	203	271	217	181
297	248	348	279	232	310	248	206
334	279	392	313	261	348	279	232
371	310	435	348	290	387	310	258
409	341	479	383	319	426	341	284
446	371	522	418	348	464	371	310
483	402	566	453	377	503	402	335
520	433	609	488	406	542	433	361
557	464	653	522	435	580	464	387
594	495	697	557	464	619	495	413
632	526	740	592	493	658	526	439
669	557	784	627	522	697	557	464
706	588	827	662	551	735	588	490
743	619	871	697	580	774	619	516
780	650	914	731	609	813	650	542
817	681	958	766	638	851	681	568
854	712	1001	801	667	890	712	593
892	743	1045	836	697	929	743	619
929	774	1088	871	726	967	774	645
966	805	1132	905	755	1006	805	671
1003	836	1175	940	784	1045	836	697
1040	867	1219	975	813	1083	867	722
1077	898	1262	1010	842	1122	898	748
1114	929	1306	1045	871	1161	929	774
1152	960	1350	1080	900	1200	960	800

регулировки доз. рычага при 12 км/ч.

Удельный вес: от 0,75 до 0,79 кг/л

Регулировка дозирующего рычага		m														
Скорость транспортёра		20			21			24			27			28		
		км/ч			км/ч			км/ч			км/ч			км/ч		
I	II	8	10	12	8	10	12	8	10	12	8	10	12	8	10	12
8		139	111	93	133	106	88	116	93	77	103	83	69	100	80	66
10		174	139	116	166	133	111	145	116	97	129	103	86	124	100	83
12		209	167	139	199	159	133	174	139	116	155	124	103	149	119	100
14		244	195	163	232	186	155	203	163	135	181	144	120	174	139	116
16		279	223	186	265	212	177	232	186	155	206	165	138	199	159	133
18		313	251	209	299	239	199	261	209	174	232	186	155	224	179	149
20	**10**	348	279	232	332	265	221	290	232	193	258	206	172	249	199	166
22	**11**	383	306	255	365	292	243	319	255	213	284	227	189	274	219	182
24	**12**	418	334	279	398	318	265	348	279	232	310	248	206	299	239	199
26	**13**	453	362	302	431	345	287	377	302	252	335	268	224	323	259	216
28	**14**	488	390	325	464	371	310	406	325	271	361	289	241	348	279	232
30	**15**	522	418	348	498	398	332	435	348	290	387	310	258	373	299	249
32	**16**	557	446	371	531	425	354	464	371	310	413	330	275	398	318	265
34	**17**	592	474	395	564	451	376	493	395	329	439	351	292	423	338	282
36	**18**	627	501	418	597	478	398	522	418	348	464	371	310	448	358	299
38	**19**	662	529	441	630	504	420	551	441	368	490	392	327	473	378	315
40	**20**	697	557	464	663	531	442	580	464	387	516	413	344	498	398	332
42	**21**	731	585	488	697	557	464	609	488	406	542	433	361	522	418	348
44	**22**	766	613	511	730	584	486	638	511	426	568	454	378	547	438	365
46	**23**	801	641	534	763	610	509	667	534	445	593	475	396	572	458	381
48	**24**	836	669	557	796	637	531	697	557	464	619	495	413	597	478	398
50	**25**	871	697	580	829	663	553	726	580	484	645	516	430	622	498	415
52	**26**	905	724	604	862	690	575	755	604	503	671	537	447	647	517	431
54	**27**	940	752	627	896	716	597	784	627	522	697	557	464	672	537	448
56	**28**	975	780	650	929	743	619	813	650	542	722	578	482	697	557	464
58	**29**	1010	808	673	962	769	641	842	673	561	748	598	499	721	577	481
60	**30**	1045	836	697	995	796	663	871	697	580	774	619	516	746	597	498
62	**31**	1080	864	720	1028	823	685	900	720	600	800	640	533	771	617	514
64	**32**	1114	892	743	1061	849	708	929	743	619	826	660	550	796	637	531
66	**33**	1149	919	766	1095	876	730	958	766	638	851	681	568	821	657	547

С приводом от ходового колеса действительны регулировки доз. рычага при 12 км/ч.

Удельный вес: от 0,80 до 0,84 кг/л

Регулировка дозирующего рычага		m														
Скорость транспортёра		10			12			15			16			18		
		км/ч			км/ч			км/ч			км/ч			км/ч		
I	II	8	10	12	8	10	12	8	10	12	8	10	12	8	10	12
4		148	119	99	124	99	82	99	79	66	93	74	62	82	66	55
6		223	178	148	185	148	124	148	119	99	139	111	93	124	99	82
8		297	237	198	247	198	165	198	158	132	185	148	124	165	132	110
10		371	297	247	309	247	206	247	198	165	232	185	155	206	165	137
12		445	356	297	371	297	247	297	237	198	278	223	185	247	198	165
14		519	415	346	433	346	288	346	277	231	325	260	216	288	231	192
16		593	475	396	494	396	330	396	316	264	371	297	247	330	264	220
18		668	534	445	556	445	371	445	356	297	417	334	278	371	297	247
20	10	742	593	494	618	494	412	494	396	330	464	371	309	412	330	275
22	11	816	653	544	680	544	453	544	435	363	510	408	340	453	363	302
24	12	890	712	593	742	593	494	593	475	396	556	445	371	494	396	330
26	13	964	771	643	804	643	536	643	514	429	603	482	402	536	429	357
28	14	1038	831	692	865	692	577	692	554	462	649	519	433	577	462	385
30	15	1113	890	742	927	742	618	742	593	494	695	556	464	618	494	412
32	16	1187	949	791	989	791	659	791	633	527	742	593	494	659	527	440
34	17	1261	1009	841	1051	841	701	841	673	560	788	630	525	701	560	467
36	18	1335	1068	890	1113	890	742	890	712	593	834	668	556	742	593	494
38	19	1409	1127	940	1174	940	783	940	752	626	881	705	587	783	626	522
40	20	1483	1187	989	1236	989	824	989	791	659	927	742	618	824	659	549
42	21	1558	1246	1038	1298	1038	865	1038	831	692	974	779	649	865	692	577
44	22	1632	1305	1088	1360	1088	907	1088	870	725	1020	816	680	907	725	604
46	23	1706	1365	1137	1422	1137	948	1137	910	758	1066	853	711	948	758	632
48	24	1780	1424	1187	1483	1187	989	1187	949	791	1113	890	742	989	791	659
50	25	1854	1483	1236	1545	1236	1030	1236	989	824	1159	927	773	1030	824	687
52	26	1929	1543	1286	1607	1286	1071	1286	1029	857	1205	964	804	1071	857	714
54	27	2003	1602	1335	1669	1335	1113	1335	1068	890	1252	1001	834	1113	890	742
56	28	2077	1662	1385	1731	1385	1154	1385	1108	923	1298	1038	865	1154	923	769
58	29	2151	1721	1434	1793	1434	1195	1434	1147	956	1344	1076	896	1195	956	797
60	30	2225	1780	1483	1854	1483	1236	1483	1187	989	1391	1113	927	1236	989	824
62	31	2299	1840	1533	1916	1533	1277	1533	1226	1022	1437	1150	958	1277	1022	852

С приводом от ходового колеса действительны регулировки доз. рычага при 12 км/ч.

Удельный вес: от 0,80 до 0,84 кг/л

Регулировка дозирующего рычага		m														
Скорость транспортёра		20			21			24			27			28		
		км/ч			км/ч			км/ч			км/ч			км/ч		
I	II	8	10	12	8	10	12	8	10	12	8	10	12	8	10	12
8		148	119	99	141	113	94	124	99	82	110	88	73	106	85	71
10		185	148	124	177	141	118	155	124	103	137	110	92	132	106	88
12		223	178	148	212	170	141	185	148	124	165	132	110	159	127	106
14		260	208	173	247	198	165	216	173	144	192	154	128	185	148	124
16		297	237	198	283	226	188	247	198	165	220	176	147	212	170	141
18		334	267	223	318	254	212	278	223	185	247	198	165	238	191	159
20	**10**	371	297	247	353	283	235	309	247	206	275	220	183	265	212	177
22	**11**	408	326	272	389	311	259	340	272	227	302	242	201	291	233	194
24	**12**	445	356	297	424	339	283	371	297	247	330	264	220	318	254	212
26	**13**	482	386	321	459	367	306	402	321	268	357	286	238	344	276	230
28	**14**	519	415	346	494	396	330	433	346	288	385	308	256	371	297	247
30	**15**	556	445	371	530	424	353	464	371	309	412	330	275	397	318	265
32	**16**	593	475	396	565	452	377	494	396	330	440	352	293	424	339	283
34	**17**	630	504	420	600	480	400	525	420	350	467	374	311	450	360	300
36	**18**	668	534	445	636	509	424	556	445	371	494	396	330	477	381	318
38	**19**	705	564	470	671	537	447	587	470	391	522	418	348	503	403	336
40	**20**	742	593	494	706	565	471	618	494	412	549	440	366	530	424	353
42	**21**	779	623	519	742	593	494	649	519	433	577	462	385	556	445	371
44	**22**	816	653	544	777	622	518	680	544	453	604	484	403	583	466	389
46	**23**	853	682	569	812	650	542	711	569	474	632	505	421	609	487	406
48	**24**	890	712	593	848	678	565	742	593	494	659	527	440	636	509	424
50	**25**	927	742	618	883	706	589	773	618	515	687	549	458	662	530	442
52	**26**	964	771	643	918	735	612	804	643	536	714	571	476	689	551	459
54	**27**	1001	801	668	954	763	636	834	668	556	742	593	494	715	572	477
56	**28**	1038	831	692	989	791	659	865	692	577	769	615	513	742	593	494
58	**29**	1076	860	717	1024	819	683	896	717	598	797	637	531	768	615	512
60	**30**	1113	890	742	1060	848	706	927	742	618	824	659	549	795	636	530
62	**31**	1150	920	766	1095	876	730	958	766	639	852	681	568	821	657	547
64	**32**	1187	949	791	1130	904	754	989	791	659	879	703	586	848	678	565
66	**33**	1224	979	816	1166	932	777	1020	816	680	907	725	604	874	699	583

С приводом от ходового колеса действительны регулировки доз. рычага при 12 км/ч.

Удельный вес: от 0,85 до 0,89 кг/л

Регулировка дозирующего рычага		m														
Скорость транспортёра		10			12			15			16			18		
		км/ч			км/ч			км/ч			км/ч			км/ч		
I	II	8	10	12	8	10	12	8	10	12	8	10	12	8	10	12
4		157	126	105	131	105	87	105	84	70	98	79	66	87	70	58
6		236	189	157	197	157	131	157	126	105	148	118	98	131	105	87
8		315	252	210	262	210	175	210	168	140	197	157	131	175	140	117
10		393	315	262	328	262	219	262	210	175	246	197	164	219	175	146
12		472	378	315	393	315	262	315	252	210	295	236	197	262	210	175
14		551	441	367	459	367	306	367	294	245	344	275	230	306	245	204
16		630	504	420	525	420	350	420	336	280	393	315	262	350	280	233
18		708	567	472	590	472	393	472	378	315	443	354	295	393	315	262
20	**10**	787	630	525	656	525	437	525	420	350	492	393	328	437	350	291
22	**11**	866	693	577	721	577	481	577	462	385	541	433	361	481	385	321
24	**12**	944	755	630	787	630	525	630	504	420	590	472	393	525	420	350
26	**13**	1023	818	682	853	682	568	682	546	455	639	512	426	568	455	379
28	**14**	1102	881	735	918	735	612	735	588	490	689	551	459	612	490	408
30	**15**	1180	944	787	984	787	656	787	630	525	738	590	492	656	525	437
32	**16**	1259	1007	839	1049	839	700	839	672	560	787	630	525	700	560	466
34	**17**	1338	1070	892	1115	892	743	892	714	595	836	669	557	743	595	496
36	**18**	1417	1133	944	1180	944	787	944	755	630	885	708	590	787	630	525
38	**19**	1495	1196	997	1246	997	831	997	797	665	935	748	623	831	665	554
40	**20**	1574	1259	1049	1312	1049	874	1049	839	700	984	787	656	874	700	583
42	**21**	1653	1322	1102	1377	1102	918	1102	881	735	1033	826	689	918	735	612
44	**22**	1731	1385	1154	1443	1154	962	1154	923	769	1082	866	721	962	769	641
46	**23**	1810	1448	1207	1508	1207	1006	1207	965	804	1131	905	754	1006	804	670
48	**24**	1889	1511	1259	1574	1259	1049	1259	1007	839	1180	944	787	1049	839	700
50	**25**	1967	1574	1312	1640	1312	1093	1312	1049	874	1230	984	820	1093	874	729
52	**26**	2046	1637	1364	1705	1364	1137	1364	1091	909	1279	1023	853	1137	909	758
54	**27**	2125	1700	1417	1771	1417	1180	1417	1133	944	1328	1062	885	1180	944	787
56	**28**	2204	1763	1469	1836	1469	1224	1469	1175	979	1377	1102	918	1224	979	816
58	**29**	2282	1826	1521	1902	1521	1268	1521	1217	1014	1426	1141	951	1268	1014	845
60	**30**	2361	1889	1574	1967	1574	1312	1574	1259	1049	1476	1180	984	1312	1049	874
62	**31**	2440	1952	1626	2033	1626	1355	1626	1301	1084	1525	1220	1017	1355	1084	904

С приводом от ходового колеса действительны регулировки доз. рычага при 12 км/ч.

Удельный вес: от 0,85 до 0,89 кг/л

Регулировка дозирующего рычага		m														
Скорость транспортёра		20			21			24			27			28		
		км/ч			км/ч			км/ч			км/ч			км/ч		
I	II	8	10	12	8	10	12	8	10	12	8	10	12	8	10	12
8		157	126	105	150	120	100	131	105	87	117	93	78	112	90	75
10		197	157	131	187	150	125	164	131	109	146	117	97	141	112	94
12		236	189	157	225	180	150	197	157	131	175	140	117	169	135	112
14		275	220	184	262	210	175	230	184	153	204	163	136	197	157	131
16		315	252	210	300	240	200	262	210	175	233	187	155	225	180	150
18		354	283	236	337	270	225	295	236	197	262	210	175	253	202	169
20	**10**	393	315	262	375	300	250	328	262	219	291	233	194	281	225	187
22	**11**	433	346	289	412	330	275	361	289	240	321	256	214	309	247	206
24	**12**	472	378	315	450	360	300	393	315	262	350	280	233	337	270	225
26	**13**	512	409	341	487	390	325	426	341	284	379	303	253	365	292	244
28	**14**	551	441	367	525	420	350	459	367	306	408	326	272	393	315	262
30	**15**	590	472	393	562	450	375	492	393	328	437	350	291	422	337	281
32	**16**	630	504	420	600	480	400	525	420	350	466	373	311	450	360	300
34	**17**	669	535	446	637	510	425	557	446	372	496	396	330	478	382	319
36	**18**	708	567	472	675	540	450	590	472	393	525	420	350	506	405	337
38	**19**	748	598	498	712	570	475	623	498	415	554	443	369	534	427	356
40	**20**	787	630	525	749	600	500	656	525	437	583	466	389	562	450	375
42	**21**	826	661	551	787	630	525	689	551	459	612	490	408	590	472	393
44	**22**	866	693	577	824	660	550	721	577	481	641	513	427	618	495	412
46	**23**	905	724	603	862	690	575	754	603	503	670	536	447	646	517	431
48	**24**	944	755	630	899	720	600	787	630	525	700	560	466	675	540	450
50	**25**	984	787	656	937	749	625	820	656	547	729	583	486	703	562	468
52	**26**	1023	818	682	974	779	650	853	682	568	758	606	505	731	585	487
54	**27**	1062	850	708	1012	809	675	885	708	590	787	630	525	759	607	506
56	**28**	1102	881	735	1049	839	700	918	735	612	816	653	544	787	630	525
58	**29**	1141	913	761	1087	869	725	951	761	634	845	676	564	815	652	543
60	**30**	1180	944	787	1124	899	749	984	787	656	874	700	583	843	675	562
62	**31**	1220	976	813	1162	929	774	1017	813	678	904	723	602	871	697	581
64	**32**	1259	1007	839	1199	959	799	1049	839	700	933	746	622	899	720	600
66	**33**	1299	1039	866	1237	989	824	1082	866	721	962	769	641	928	742	618

С приводом от ходового колеса действительны регулировки доз. рычага при 12 км/ч.

Удельный вес: от 0,85 до 0,89 кг/л

Регулировка дозирующего рычага		m														
Скорость транспортёра		30			32			36								
		км/ч			км/ч			км/ч			км/ч			км/ч		
I	II	8	10	12	8	10	12	8	10	12	8	10	12	8	10	12
12		157	126	105	148	118	98	131	105	87						
14		184	147	122	172	138	115	153	122	102						
16		210	168	140	197	157	131	175	140	117						
18		236	189	157	221	177	148	197	157	131						
20	**10**	262	210	175	246	197	164	219	175	146						
22	**11**	289	231	192	271	216	180	240	192	160						
24	**12**	315	252	210	295	236	197	262	210	175						
26	**13**	341	273	227	320	256	213	284	227	189						
28	**14**	367	294	245	344	275	230	306	245	204						
30	**15**	393	315	262	369	295	246	328	262	219						
32	**16**	420	336	280	393	315	262	350	280	233						
34	**17**	446	357	297	418	334	279	372	297	248						
36	**18**	472	378	315	443	354	295	393	315	262						
38	**19**	498	399	332	467	374	312	415	332	277						
40	**20**	525	420	350	492	393	328	437	350	291						
42	**21**	551	441	367	516	413	344	459	367	306						
44	**22**	577	462	385	541	433	361	481	385	321						
46	**23**	603	483	402	566	453	377	503	402	335						
48	**24**	630	504	420	590	472	393	525	420	350						
50	**25**	656	525	437	615	492	410	547	437	364						
52	**26**	682	546	455	639	512	426	568	455	379						
54	**27**	708	567	472	664	531	443	590	472	393						
56	**28**	735	588	490	689	551	459	612	490	408						
58	**29**	761	609	507	713	571	475	634	507	423						
60	**30**	787	630	525	738	590	492	656	525	437						
62	**31**	813	651	542	762	610	508	678	542	452						
64	**32**	839	672	560	787	630	525	700	560	466						
66	**33**	866	693	577	812	649	541	721	577	481						
68	**34**	892	714	595	836	669	557	743	595	496						
70	**35**	918	735	612	861	689	574	765	612	510						

С приводом от ходового колеса действительны регулировки доз. рычага при 12 км/ч.

Удельный вес: от 0,90 до 0,94 кг/л

Регулировка дозирующего рычага		m														
Скорость транспортёра		10			12			15			16			18		
		км/ч			км/ч			км/ч			км/ч			км/ч		
I	II	8	10	12	8	10	12	8	10	12	8	10	12	8	10	12
4		166	133	111	139	111	92	111	89	74	104	83	69	92	74	62
6		250	200	166	208	166	139	166	133	111	156	125	104	139	111	92
8		333	266	222	277	222	185	222	178	148	208	166	139	185	148	123
10		416	333	277	347	277	231	277	222	185	260	208	173	231	185	154
12		499	399	333	416	333	277	333	266	222	312	250	208	277	222	185
14		583	466	388	485	388	324	388	311	259	364	291	243	324	259	216
16		666	533	444	555	444	370	444	355	296	416	333	277	370	296	247
18		749	599	499	624	499	416	499	399	333	468	374	312	416	333	277
20	**10**	832	666	555	694	555	462	555	444	370	520	416	347	462	370	308
22	**11**	915	732	610	763	610	509	610	488	407	572	458	381	509	407	339
24	**12**	999	799	666	832	666	555	666	533	444	624	499	416	555	444	370
26	**13**	1082	865	721	902	721	601	721	577	481	676	541	451	601	481	401
28	**14**	1165	932	777	971	777	647	777	621	518	728	583	485	647	518	432
30	**15**	1248	999	832	1040	832	694	832	666	555	780	624	520	694	555	462
32	**16**	1332	1065	888	1110	888	740	888	710	592	832	666	555	740	592	493
34	**17**	1415	1132	943	1179	943	786	943	755	629	884	707	589	786	629	524
36	**18**	1498	1198	999	1248	999	832	999	799	666	936	749	624	832	666	555
38	**19**	1581	1265	1054	1318	1054	878	1054	843	703	988	791	659	878	703	586
40	**20**	1664	1332	1110	1387	1110	925	1110	888	740	1040	832	694	925	740	616
42	**21**	1748	1398	1165	1456	1165	971	1165	932	777	1092	874	728	971	777	647
44	**22**	1831	1465	1221	1526	1221	1017	1221	976	814	1144	915	763	1017	814	678
46	**23**	1914	1531	1276	1595	1276	1063	1276	1021	851	1196	957	798	1063	851	709
48	**24**	1997	1598	1332	1664	1332	1110	1332	1065	888	1248	999	832	1110	888	740
50	**25**	2081	1664	1387	1734	1387	1156	1387	1110	925	1300	1040	867	1156	925	771
52	**26**	2164	1731	1442	1803	1442	1202	1442	1154	962	1352	1082	902	1202	962	801
54	**27**	2247	1798	1498	1872	1498	1248	1498	1198	999	1404	1123	936	1248	999	832
56	**28**	2330	1864	1553	1942	1553	1295	1553	1243	1036	1456	1165	971	1295	1036	863
58	**29**	2413	1931	1609	2011	1609	1341	1609	1287	1073	1508	1207	1006	1341	1073	894
60	**30**	2497	1997	1664	2081	1664	1387	1664	1332	1110	1560	1248	1040	1387	1110	925
62	**31**	2580	2064	1720	2150	1720	1433	1720	1376	1147	1612	1290	1075	1433	1147	955

С приводом от ходового колеса действительны регулировки доз рычага при 12 км/ч.

Удельный вес: от 0,90 до 0,94 кг/л

Регулировка дозирующего рычага		m														
Скорость транспортёра		20			21			24			27			28		
		км/ч			км/ч			км/ч			км/ч			км/ч		
I	II	8	10	12	8	10	12	8	10	12	8	10	12	8	10	12
8		166	133	111	159	127	106	139	111	92	123	99	82	119	95	79
10		208	166	139	198	159	132	173	139	116	154	123	103	149	119	99
12		250	200	166	238	190	159	208	166	139	185	148	123	178	143	119
14		291	233	194	277	222	185	243	194	162	216	173	144	208	166	139
16		333	266	222	317	254	211	277	222	185	247	197	164	238	190	159
18		374	300	250	357	285	238	312	250	208	277	222	185	267	214	178
20	**10**	416	333	277	396	317	264	347	277	231	308	247	205	297	238	198
22	**11**	458	366	305	436	349	291	381	305	254	339	271	226	327	262	218
24	**12**	499	399	333	476	380	317	416	333	277	370	296	247	357	285	238
26	**13**	541	433	361	515	412	343	451	361	301	401	321	267	386	309	258
28	**14**	583	466	388	555	444	370	485	388	324	432	345	288	416	333	277
30	**15**	624	499	416	594	476	396	520	416	347	462	370	308	446	357	297
32	**16**	666	533	444	634	507	423	555	444	370	493	395	329	476	380	317
34	**17**	707	566	472	674	539	449	589	472	393	524	419	349	505	404	337
36	**18**	749	599	499	713	571	476	624	499	416	555	444	370	535	428	357
38	**19**	791	632	527	753	602	502	659	527	439	586	468	390	565	452	376
40	**20**	832	666	555	793	634	528	694	555	462	616	493	411	594	476	396
42	**21**	874	699	583	832	666	555	728	583	485	647	518	432	624	499	416
44	**22**	915	732	610	872	697	581	763	610	509	678	542	452	654	523	436
46	**23**	957	766	638	911	729	608	798	638	532	709	567	473	684	547	456
48	**24**	999	799	666	951	761	634	832	666	555	740	592	493	713	571	476
50	**25**	1040	832	694	991	793	660	867	694	578	771	616	514	743	594	495
52	**26**	1082	865	721	1030	824	687	902	721	601	801	641	534	773	618	515
54	**27**	1123	899	749	1070	856	713	936	749	624	832	666	555	802	642	535
56	**28**	1165	932	777	1110	888	740	971	777	647	863	690	575	832	666	555
58	**29**	1207	965	804	1149	919	766	1006	804	670	894	715	596	862	690	575
60	**30**	1248	999	832	1189	951	793	1040	832	694	925	740	616	892	713	594
62	**31**	1290	1032	860	1228	983	819	1075	860	717	955	764	637	921	737	614
64	**32**	1332	1065	888	1268	1014	845	1110	888	740	986	789	658	951	761	634
66	**33**	1373	1099	915	1308	1046	872	1144	915	763	1017	814	678	981	785	654

С приводом от ходового колеса действительны регулировки доз. рычага при 12 км/ч.

Удельный вес: от 0,90 до 0,94 кг/л

Регулировка дозирующего рычага		m														
Скорость транспортёра		30			32			36								
		км/ч			км/ч			км/ч			км/ч			км/ч		
I	II	8	10	12	8	10	12	8	10	12	8	10	12	8	10	12
12		166	133	111	156	125	104	139	111	92						
14		194	155	129	182	146	121	162	129	108						
16		222	178	148	208	166	139	185	148	123						
18		250	200	166	234	187	156	208	166	139						
20	**10**	277	222	185	260	208	173	231	185	154						
22	**11**	305	244	203	286	229	191	254	203	170						
24	**12**	333	266	222	312	250	208	277	222	185						
26	**13**	361	288	240	338	270	225	301	240	200						
28	**14**	388	311	259	364	291	243	324	259	216						
30	**15**	416	333	277	390	312	260	347	277	231						
32	**16**	444	355	296	416	333	277	370	296	247						
34	**17**	472	377	314	442	354	295	393	314	262						
36	**18**	499	399	333	468	374	312	416	333	277						
38	**19**	527	422	351	494	395	329	439	351	293						
40	**20**	555	444	370	520	416	347	462	370	308						
42	**21**	583	466	388	546	437	364	485	388	324						
44	**22**	610	488	407	572	458	381	509	407	339						
46	**23**	638	510	425	598	479	399	532	425	354						
48	**24**	666	533	444	624	499	416	555	444	370						
50	**25**	694	555	462	650	520	433	578	462	385						
52	**26**	721	577	481	676	541	451	601	481	401						
54	**27**	749	599	499	702	562	468	624	499	416						
56	**28**	777	621	518	728	583	485	647	518	432						
58	**29**	804	644	536	754	603	503	670	536	447						
60	**30**	832	666	555	780	624	520	694	555	462						
62	**31**	860	688	573	806	645	537	717	573	478						
64	**32**	888	710	592	832	666	555	740	592	493						
66	**33**	915	732	610	858	687	572	763	610	509						
68	**34**	943	755	629	884	707	589	786	629	524						
70	**35**	971	777	647	910	728	607	809	647	539						

С приводом от ходового колеса действительны регулировки доз. рычага при 12 км/ч.

Удельный вес: от 0,95 до 0,99 кг/л

Регулировка дозирующего рычага		m														
Скорость транспортёра		10			12			15			16			18		
		км/ч			км/ч			км/ч			км/ч			км/ч		
I	II	8	10	12	8	10	12	8	10	12	8	10	12	8	10	12
4		175	140	117	146	117	97	117	94	78	110	88	73	97	78	65
6		263	211	175	219	175	146	175	140	117	165	132	110	146	117	97
8		351	281	234	292	234	195	234	187	156	219	175	146	195	156	130
10		439	351	292	366	292	244	292	234	195	274	219	183	244	195	162
12		526	421	351	439	351	292	351	281	234	329	263	219	292	234	195
14		614	491	409	512	409	341	409	328	273	384	307	256	341	273	227
16		702	562	468	585	468	390	468	374	312	439	351	292	390	312	260
18		790	632	526	658	526	439	526	421	351	494	395	329	439	351	292
20	10	877	702	585	731	585	487	585	468	390	548	439	366	487	390	325
22	11	965	772	643	804	643	536	643	515	429	603	483	402	536	429	357
24	12	1053	842	702	877	702	585	702	562	468	658	526	439	585	468	390
26	13	1141	913	760	951	760	634	760	608	507	713	570	475	634	507	422
28	14	1228	983	819	1024	819	682	819	655	546	768	614	512	682	546	455
30	15	1316	1053	877	1097	877	731	877	702	585	823	658	548	731	585	487
32	16	1404	1123	936	1170	936	780	936	749	624	877	702	585	780	624	520
34	17	1492	1193	994	1243	994	829	994	796	663	932	746	622	829	663	552
36	18	1579	1263	1053	1316	1053	877	1053	842	702	987	790	658	877	702	585
38	19	1667	1334	1111	1389	1111	926	1111	889	741	1042	834	695	926	741	617
40	20	1755	1404	1170	1462	1170	975	1170	936	780	1097	877	731	975	780	650
42	21	1843	1474	1228	1536	1228	1024	1228	983	819	1152	921	768	1024	819	682
44	22	1930	1544	1287	1609	1287	1072	1287	1030	858	1206	965	804	1072	858	715
46	23	2018	1614	1345	1682	1345	1121	1345	1076	897	1261	1009	841	1121	897	747
48	24	2106	1685	1404	1755	1404	1170	1404	1123	936	1316	1053	877	1170	936	780
50	25	2194	1755	1462	1828	1462	1219	1462	1170	975	1371	1097	914	1219	975	812
52	26	2281	1825	1521	1901	1521	1267	1521	1217	1014	1426	1141	951	1267	1014	845
54	27	2369	1895	1579	1974	1579	1316	1579	1263	1053	1481	1185	987	1316	1053	877
56	28	2457	1965	1638	2047	1638	1365	1638	1310	1092	1536	1228	1024	1365	1092	910
58	29	2545	2036	1696	2120	1696	1414	1696	1357	1131	1590	1272	1060	1414	1131	942
60	30	2632	2106	1755	2194	1755	1462	1755	1404	1170	1645	1316	1097	1462	1170	975
62	31	2720	2176	1813	2267	1813	1511	1813	1451	1209	1700	1360	1133	1511	1209	1007

С приводом от ходового колеса действительны регулировки доз. рычага при 12 км/ч.

Удельный вес: от 0,95 до 0,99 кг/л

Регулировка дозирующего рычага		m														
Скорость транспортёра		20			21			24			27			28		
		км/ч			км/ч			км/ч			км/ч			км/ч		
I	II	8	10	12	8	10	12	8	10	12	8	10	12	8	10	12
8		175	140	117	167	134	111	146	117	97	130	104	87	125	100	84
10		219	175	146	209	167	139	183	146	122	162	130	108	157	125	104
12		263	211	175	251	201	167	219	175	146	195	156	130	188	150	125
14		307	246	205	292	234	195	256	205	171	227	182	152	219	175	146
16		351	281	234	334	267	223	292	234	195	260	208	173	251	201	167
18		395	316	263	376	301	251	329	263	219	292	234	195	282	226	188
20	**10**	439	351	292	418	334	279	366	292	244	325	260	217	313	251	209
22	**11**	483	386	322	460	368	306	402	322	268	357	286	238	345	276	230
24	**12**	526	421	351	501	401	334	439	351	292	390	312	260	376	301	251
26	**13**	570	456	380	543	435	362	475	380	317	422	338	282	407	326	272
28	**14**	614	491	409	585	468	390	512	409	341	455	364	303	439	351	292
30	**15**	658	526	439	627	501	418	548	439	366	487	390	325	470	376	313
32	**16**	702	562	468	669	535	446	585	468	390	520	416	347	501	401	334
34	**17**	746	597	497	710	568	474	622	497	414	552	442	368	533	426	355
36	**18**	790	632	526	752	602	501	658	526	439	585	468	390	564	451	376
38	**19**	834	667	556	794	635	529	695	556	463	617	494	412	595	476	397
40	**20**	877	702	585	836	669	557	731	585	487	650	520	433	627	501	418
42	**21**	921	737	614	877	702	585	768	614	512	682	546	455	658	526	439
44	**22**	965	772	643	919	735	613	804	643	536	715	572	477	689	552	460
46	**23**	1009	807	673	961	769	641	841	673	561	747	598	498	721	577	480
48	**24**	1053	842	702	1003	802	669	877	702	585	780	624	520	752	602	501
50	**25**	1097	877	731	1045	836	696	914	731	609	812	650	542	783	627	522
52	**26**	1141	913	760	1086	869	724	951	760	634	845	676	563	815	652	543
54	**27**	1185	948	790	1128	902	752	987	790	658	877	702	585	846	677	564
56	**28**	1228	983	819	1170	936	780	1024	819	682	910	728	607	877	702	585
58	**29**	1272	1018	848	1212	969	808	1060	848	707	942	754	628	909	727	606
60	**30**	1316	1053	877	1253	1003	836	1097	877	731	975	780	650	940	752	627
62	**31**	1360	1088	907	1295	1036	864	1133	907	756	1007	806	672	971	777	648
64	**32**	1404	1123	936	1337	1070	891	1170	936	780	1040	832	693	1003	802	669
66	**33**	1448	1158	965	1379	1103	919	1206	965	804	1072	858	715	1034	827	689

С приводом от ходового колеса действительны регулировки доз. рычага при 12 км/ч.

Удельный вес: от 0,95 до 0,99 кг/л

Регулировка дозирующего рычага		m														
Скорость транспортёра		30			32			36								
		км/ч			км/ч			км/ч			км/ч			км/ч		
I	II	8	10	12	8	10	12	8	10	12	8	10	12	8	10	12
12		175	140	117	165	132	110	146	117	97						
14		205	164	136	192	154	128	171	136	114						
16		234	187	156	219	175	146	195	156	130						
18		263	211	175	247	197	165	219	175	146						
20	**10**	292	234	195	274	219	183	244	195	162						
22	**11**	322	257	214	302	241	201	268	214	179						
24	**12**	351	281	234	329	263	219	292	234	195						
26	**13**	380	304	253	356	285	238	317	253	211						
28	**14**	409	328	273	384	307	256	341	273	227						
30	**15**	439	351	292	411	329	274	366	292	244						
32	**16**	468	374	312	439	351	292	390	312	260						
34	**17**	497	398	331	466	373	311	414	331	276						
36	**18**	526	421	351	494	395	329	439	351	292						
38	**19**	556	445	370	521	417	347	463	370	309						
40	**20**	585	468	390	548	439	366	487	390	325						
42	**21**	614	491	409	576	461	384	512	409	341						
44	**22**	643	515	429	603	483	402	536	429	357						
46	**23**	673	538	448	631	505	420	561	448	374						
48	**24**	702	562	468	658	526	439	585	468	390						
50	**25**	731	585	487	685	548	457	609	487	406						
52	**26**	760	608	507	713	570	475	634	507	422						
54	**27**	790	632	526	740	592	494	658	526	439						
56	**28**	819	655	546	768	614	512	682	546	455						
58	**29**	848	679	565	795	636	530	707	565	471						
60	**30**	877	702	585	823	658	548	731	585	487						
62	**31**	907	725	604	850	680	567	756	604	504						
64	**32**	936	749	624	877	702	585	780	624	520						
66	**33**	965	772	643	905	724	603	804	643	536						
68	**34**	994	796	663	932	746	622	829	663	552						
70	**35**	1024	819	682	960	768	640	853	682	569						

С приводом от ходового колеса действительны регулировки доз. рычага при 12 км/ч.

Удельный вес: от 1,00 до 1,04 кг/л

Регулировка дозирующего рычага		m														
Скорость транспортёра		10			12			15			16			18		
		км/ч			км/ч			км/ч			км/ч			км/ч		
I	II	8	10	12	8	10	12	8	10	12	8	10	12	8	10	12
4		185	148	123	154	123	103	123	98	82	115	92	77	103	82	68
6		277	221	185	231	185	154	185	148	123	173	138	115	154	123	103
8		369	295	246	308	246	205	246	197	164	231	185	154	205	164	137
10		461	369	308	384	308	256	308	246	205	288	231	192	256	205	171
12		554	443	369	461	369	308	369	295	246	346	277	231	308	246	205
14		646	517	431	538	431	359	431	344	287	404	323	269	359	287	239
16		738	591	492	615	492	410	492	394	328	461	369	308	410	328	273
18		830	664	554	692	554	461	554	443	369	519	415	346	461	369	308
20	10	923	738	615	769	615	513	615	492	410	577	461	384	513	410	342
22	11	1015	812	677	846	677	564	677	541	451	634	507	423	564	451	376
24	12	1107	886	738	923	738	615	738	591	492	692	554	461	615	492	410
26	13	1199	960	800	1000	800	666	800	640	533	750	600	500	666	533	444
28	14	1292	1033	861	1076	861	718	861	689	574	807	646	538	718	574	478
30	15	1384	1107	923	1153	923	769	923	738	615	865	692	577	769	615	513
32	16	1476	1181	984	1230	984	820	984	787	656	923	738	615	820	656	547
34	17	1569	1255	1046	1307	1046	871	1046	837	697	980	784	654	871	697	581
36	18	1661	1329	1107	1384	1107	923	1107	886	738	1038	830	692	923	738	615
38	19	1753	1402	1169	1461	1169	974	1169	935	779	1096	877	730	974	779	649
40	20	1845	1476	1230	1538	1230	1025	1230	984	820	1153	923	769	1025	820	683
42	21	1938	1550	1292	1615	1292	1076	1292	1033	861	1211	969	807	1076	861	718
44	22	2030	1624	1353	1692	1353	1128	1353	1083	902	1269	1015	846	1128	902	752
46	23	2122	1698	1415	1768	1415	1179	1415	1132	943	1326	1061	884	1179	943	786
48	24	2214	1772	1476	1845	1476	1230	1476	1181	984	1384	1107	923	1230	984	820
50	25	2307	1845	1538	1922	1538	1281	1538	1230	1025	1442	1153	961	1281	1025	854
52	26	2399	1919	1599	1999	1599	1333	1599	1279	1066	1499	1199	1000	1333	1066	888
54	27	2491	1993	1661	2076	1661	1384	1661	1329	1107	1557	1246	1038	1384	1107	923
56	28	2583	2067	1722	2153	1722	1435	1722	1378	1148	1615	1292	1076	1435	1148	957
58	29	2676	2141	1784	2230	1784	1487	1784	1427	1189	1672	1338	1115	1487	1189	991
60	30	2768	2214	1845	2307	1845	1538	1845	1476	1230	1730	1384	1153	1538	1230	1025
62	31	2860	2288	1907	2384	1907	1589	1907	1525	1271	1788	1430	1192	1589	1271	1059

С приводом от ходового колеса действительны регулировки доз. рычага при 12 км/ч.

Удельный вес: от 1,00 до 1,04 кг/л

Регулировка дозирующего рычага		20			21			24			27			28		
Скорость транспортёра		км/ч			км/ч			км/ч			км/ч			км/ч		
I	II	8	10	12	8	10	12	8	10	12	8	10	12	8	10	12
8		185	148	123	176	141	117	154	123	103	137	109	91	132	105	88
10		231	185	154	220	176	146	192	154	128	171	137	114	165	132	110
12		277	221	185	264	211	176	231	185	154	205	164	137	198	158	132
14		323	258	215	308	246	205	269	215	179	239	191	159	231	185	154
16		369	295	246	351	281	234	308	246	205	273	219	182	264	211	176
18		415	332	277	395	316	264	346	277	231	308	246	205	297	237	198
20	**10**	461	369	308	439	351	293	384	308	256	342	273	228	330	264	220
22	**11**	507	406	338	483	387	322	423	338	282	376	301	251	362	290	242
24	**12**	554	443	369	527	422	351	461	369	308	410	328	273	395	316	264
26	**13**	600	480	400	571	457	381	500	400	333	444	355	296	428	343	286
28	**14**	646	517	431	615	492	410	538	431	359	478	383	319	461	369	308
30	**15**	692	554	461	659	527	439	577	461	384	513	410	342	494	395	330
32	**16**	738	591	492	703	562	469	615	492	410	547	437	365	527	422	351
34	**17**	784	627	523	747	598	498	654	523	436	581	465	387	560	448	373
36	**18**	830	664	554	791	633	527	692	554	461	615	492	410	593	475	395
38	**19**	877	701	584	835	668	557	730	584	487	649	519	433	626	501	417
40	**20**	923	738	615	879	703	586	769	615	513	683	547	456	659	527	439
42	**21**	969	775	646	923	738	615	807	646	538	718	574	478	692	554	461
44	**22**	1015	812	677	967	773	644	846	677	564	752	601	501	725	580	483
46	**23**	1061	849	707	1011	808	674	884	707	589	786	629	524	758	606	505
48	**24**	1107	886	738	1054	844	703	923	738	615	820	656	547	791	633	527
50	**25**	1153	923	769	1098	879	732	961	769	641	854	683	570	824	659	549
52	**26**	1199	960	800	1142	914	762	1000	800	666	888	711	592	857	685	571
54	**27**	1246	996	830	1186	949	791	1038	830	692	923	738	615	890	712	593
56	**28**	1292	1033	861	1230	984	820	1076	861	718	957	765	638	923	738	615
58	**29**	1338	1070	892	1274	1019	849	1115	892	743	991	793	661	956	764	637
60	**30**	1384	1107	923	1318	1054	879	1153	923	769	1025	820	683	989	791	659
62	**31**	1430	1144	953	1362	1090	908	1192	953	795	1059	847	706	1022	817	681
64	**32**	1476	1181	984	1406	1125	937	1230	984	820	1094	875	729	1054	844	703
66	**33**	1522	1218	1015	1450	1160	967	1269	1015	846	1128	902	752	1087	870	725

С приводом от ходового колеса действительны регулировки доз. рычага при 12 км/ч.

Удельный вес: от 1,00 до 1,04 кг/л

Регулировка дозирующего рычага																	
Скорость транспортёра		30			32			36									
		км/ч			км/ч			км/ч			км/ч			км/ч			
I	II	8	10	12	8	10	12	8	10	12	8	10	12	8	10	12	
12		185	148	123	173	138	115	154	123	103							
14		215	172	144	202	161	135	179	144	120							
16		246	197	164	231	185	154	205	164	137							
18		277	221	185	259	208	173	231	185	154							
20	10	308	246	205	288	231	192	256	205	171							
22	11	338	271	226	317	254	211	282	226	188							
24	12	369	295	246	346	277	231	308	246	205							
26	13	400	320	267	375	300	250	333	267	222							
28	14	431	344	287	404	323	269	359	287	239							
30	15	461	369	308	432	346	288	384	308	256							
32	16	492	394	328	461	369	308	410	328	273							
34	17	523	418	349	490	392	327	436	349	290							
36	18	554	443	369	519	415	346	461	369	308							
38	19	584	467	390	548	438	365	487	390	325							
40	20	615	492	410	577	461	384	513	410	342							
42	21	646	517	431	605	484	404	538	431	359							
44	22	677	541	451	634	507	423	564	451	376							
46	23	707	566	472	663	531	442	589	472	393							
48	24	738	591	492	692	554	461	615	492	410							
50	25	769	615	513	721	577	481	641	513	427							
52	26	800	640	533	750	600	500	666	533	444							
54	27	830	664	554	778	623	519	692	554	461							
56	28	861	689	574	807	646	538	718	574	478							
58	29	892	714	595	836	669	557	743	595	496							
60	30	923	738	615	865	692	577	769	615	513							
62	31	953	763	636	894	715	596	795	636	530							
64	32	984	787	656	923	738	615	820	656	547							
66	33	1015	812	677	951	761	634	846	677	564							
68	34	1046	837	697	980	784	654	871	697	581							
70	35	1076	861	718	1009	807	673	897	718	598							

С приводом от ходового колеса действительны регулировки доз. рычага при 12 км/ч.

Удельный вес: от 1,05 до 1,09 кг/л

Регулировка дозирующего рычага		m														
Скорость транспортёра		10			12			15			16			18		
		км/ч			км/ч			км/ч			км/ч			км/ч		
I	II	8	10	12	8	10	12	8	10	12	8	10	12	8	10	12
4		194	155	129	161	129	108	129	103	86	121	97	81	108	86	72
6		290	232	194	242	194	161	194	155	129	181	145	121	161	129	108
8		387	310	258	323	258	215	258	206	172	242	194	161	215	172	143
10		484	387	323	403	323	269	323	258	215	302	242	202	269	215	179
12		581	465	387	484	387	323	387	310	258	363	290	242	323	258	215
14		678	542	452	565	452	376	452	361	301	423	339	282	376	301	251
16		774	619	516	645	516	430	516	413	344	484	387	323	430	344	287
18		871	697	581	726	581	484	581	465	387	544	436	363	484	387	323
20	10	968	774	645	807	645	538	645	516	430	605	484	403	538	430	358
22	11	1065	852	710	887	710	591	710	568	473	665	532	444	591	473	394
24	12	1161	929	774	968	774	645	774	619	516	726	581	484	645	516	430
26	13	1258	1007	839	1049	839	699	839	671	559	786	629	524	699	559	466
28	14	1355	1084	903	1129	903	753	903	723	602	847	678	565	753	602	502
30	15	1452	1161	968	1210	968	807	968	774	645	907	726	605	807	645	538
32	16	1549	1239	1032	1291	1032	860	1032	826	688	968	774	645	860	688	574
34	17	1645	1316	1097	1371	1097	914	1097	878	731	1028	823	686	914	731	609
36	18	1742	1394	1161	1452	1161	968	1161	929	774	1089	871	726	968	774	645
38	19	1839	1471	1226	1532	1226	1022	1226	981	817	1149	919	766	1022	817	681
40	20	1936	1549	1291	1613	1291	1075	1291	1032	860	1210	968	807	1075	860	717
42	21	2033	1626	1355	1694	1355	1129	1355	1084	903	1270	1016	847	1129	903	753
44	22	2129	1703	1420	1774	1420	1183	1420	1136	946	1331	1065	887	1183	946	789
46	23	2226	1781	1484	1855	1484	1237	1484	1187	989	1391	1113	928	1237	989	824
48	24	2323	1858	1549	1936	1549	1291	1549	1239	1032	1452	1161	968	1291	1032	860
50	25	2420	1936	1613	2016	1613	1344	1613	1291	1075	1512	1210	1008	1344	1075	896
52	26	2517	2013	1678	2097	1678	1398	1678	1342	1118	1573	1258	1049	1398	1118	932
54	27	2613	2091	1742	2178	1742	1452	1742	1394	1161	1633	1307	1089	1452	1161	968
56	28	2710	2168	1807	2258	1807	1506	1807	1445	1204	1694	1355	1129	1506	1204	1004
58	29	2807	2245	1871	2339	1871	1559	1871	1497	1247	1754	1403	1170	1559	1247	1040
60	30	2904	2323	1936	2420	1936	1613	1936	1549	1291	1815	1452	1210	1613	1291	1075
62	31	3000	2400	2000	2500	2000	1667	2000	1600	1334	1875	1500	1250	1667	1334	1111

С приводом от ходового колеса действительны регулировки доз. рычага при 12 км/ч.

Удельный вес: от 1,05 до 1,09 кг/л

Регулировка дозирующего рычага		m														
Скорость транспортёра		20			21			24			27			28		
		км/ч			км/ч			км/ч			км/ч			км/ч		
I	II	8	10	12	8	10	12	8	10	12	8	10	12	8	10	12
8		194	155	129	184	147	123	161	129	108	143	115	96	138	111	92
10		242	194	161	230	184	154	202	161	134	179	143	119	173	138	115
12		290	232	194	277	221	184	242	194	161	215	172	143	207	166	138
14		339	271	226	323	258	215	282	226	188	251	201	167	242	194	161
16		387	310	258	369	295	246	323	258	215	287	229	191	277	221	184
18		436	348	290	415	332	277	363	290	242	323	258	215	311	249	207
20	**10**	484	387	323	461	369	307	403	323	269	358	287	239	346	277	230
22	**11**	532	426	355	507	406	338	444	355	296	394	315	263	380	304	253
24	**12**	581	465	387	553	442	369	484	387	323	430	344	287	415	332	277
26	**13**	629	503	419	599	479	399	524	419	350	466	373	311	449	360	300
28	**14**	678	542	452	645	516	430	565	452	376	502	401	335	484	387	323
30	**15**	726	581	484	691	553	461	605	484	403	538	430	358	519	415	346
32	**16**	774	619	516	737	590	492	645	516	430	574	459	382	553	442	369
34	**17**	823	658	548	784	627	522	686	548	457	609	488	406	588	470	392
36	**18**	871	697	581	830	664	553	726	581	484	645	516	430	622	498	415
38	**19**	919	736	613	876	701	584	766	613	511	681	545	454	657	525	438
40	**20**	968	774	645	922	737	615	807	645	538	717	574	478	691	553	461
42	**21**	1016	813	678	968	774	645	847	678	565	753	602	502	726	581	484
44	**22**	1065	852	710	1014	811	676	887	710	591	789	631	526	760	608	507
46	**23**	1113	890	742	1060	848	707	928	742	618	824	660	550	795	636	530
48	**24**	1161	929	774	1106	885	737	968	774	645	860	688	574	830	664	553
50	**25**	1210	968	807	1152	922	768	1008	807	672	896	717	597	864	691	576
52	**26**	1258	1007	839	1198	959	799	1049	839	699	932	746	621	899	719	599
54	**27**	1307	1045	871	1244	996	830	1089	871	726	968	774	645	933	747	622
56	**28**	1355	1084	903	1291	1032	860	1129	903	753	1004	803	669	968	774	645
58	**29**	1403	1123	936	1337	1069	891	1170	936	780	1040	832	693	1002	802	668
60	**30**	1452	1161	968	1383	1106	922	1210	968	807	1075	860	717	1037	830	691
62	**31**	1500	1200	1000	1429	1143	953	1250	1000	833	1111	889	741	1072	857	714
64	**32**	1549	1239	1032	1475	1180	983	1291	1032	860	1147	918	765	1106	885	737
66	**33**	1597	1278	1065	1521	1217	1014	1331	1065	887	1183	946	789	1141	913	760

С приводом от ходового колеса действительны регулировки доз. рычага при 12 км/ч.

Удельный вес: от 1,05 до 1,09 кг/л

Регулировка дозирующего рычага		m														
Скорость транспортёра		30			32			36								
		км/ч			км/ч			км/ч			км/ч			км/ч		
I	II	8	10	12	8	10	12	8	10	12	8	10	12	8	10	12
12		194	155	129	181	145	121	161	129	108						
14		226	181	151	212	169	141	188	151	125						
16		258	206	172	242	194	161	215	172	143						
18		290	232	194	272	218	181	242	194	161						
20	**10**	323	258	215	302	242	202	269	215	179						
22	**11**	355	284	237	333	266	222	296	237	197						
24	**12**	387	310	258	363	290	242	323	258	215						
26	**13**	419	336	280	393	315	262	350	280	233						
28	**14**	452	361	301	423	339	282	376	301	251						
30	**15**	484	387	323	454	363	302	403	323	269						
32	**16**	516	413	344	484	387	323	430	344	287						
34	**17**	548	439	366	514	411	343	457	366	305						
36	**18**	581	465	387	544	436	363	484	387	323						
38	**19**	613	490	409	575	460	383	511	409	341						
40	**20**	645	516	430	605	484	403	538	430	358						
42	**21**	678	542	452	635	508	423	565	452	376						
44	**22**	710	568	473	665	532	444	591	473	394						
46	**23**	742	594	495	696	557	464	618	495	412						
48	**24**	774	619	516	726	581	484	645	516	430						
50	**25**	807	645	538	756	605	504	672	538	448						
52	**26**	839	671	559	786	629	524	699	559	466						
54	**27**	871	697	581	817	653	544	726	581	484						
56	**28**	903	723	602	847	678	565	753	602	502						
58	**29**	936	748	624	877	702	585	780	624	520						
60	**30**	968	774	645	907	726	605	807	645	538						
62	**31**	1000	800	667	938	750	625	833	667	556						
64	**32**	1032	826	688	968	774	645	860	688	574						
66	**33**	1065	852	710	998	799	665	887	710	591						
68	**34**	1097	878	731	1028	823	686	914	731	609						
70	**35**	1129	903	753	1059	847	706	941	753	627						

С приводом от ходового колеса действительны регулировки доз. рычага при 12 км/ч.

Удельный вес: от 1,10 до 1,14 кг/л

Регулировка дозирующего рычага		m														
Скорость транспортёра		10			12			15			16			18		
		км/ч			км/ч			км/ч			км/ч			км/ч		
I	II	8	10	12	8	10	12	8	10	12	8	10	12	8	10	12
4		203	162	135	169	135	113	135	108	90	127	101	84	113	90	75
6		304	243	203	253	203	169	203	162	135	190	152	127	169	135	113
8		405	324	270	338	270	225	270	216	180	253	203	169	225	180	150
10		507	405	338	422	338	281	338	270	225	317	253	211	281	225	188
12		608	486	405	507	405	338	405	324	270	380	304	253	338	270	225
14		709	567	473	591	473	394	473	378	315	443	355	295	394	315	263
16		810	648	540	675	540	450	540	432	360	507	405	338	450	360	300
18		912	729	608	760	608	507	608	486	405	570	456	380	507	405	338
20	10	1013	810	675	844	675	563	675	540	450	633	507	422	563	450	375
22	11	1114	892	743	929	743	619	743	594	495	697	557	464	619	495	413
24	12	1216	973	810	1013	810	675	810	648	540	760	608	507	675	540	450
26	13	1317	1054	878	1098	878	732	878	702	585	823	659	549	732	585	488
28	14	1418	1135	946	1182	946	788	946	756	630	886	709	591	788	630	525
30	15	1520	1216	1013	1266	1013	844	1013	810	675	950	760	633	844	675	563
32	16	1621	1297	1081	1351	1081	901	1081	865	720	1013	810	675	901	720	600
34	17	1722	1378	1148	1435	1148	957	1148	919	765	1076	861	718	957	765	638
36	18	1824	1459	1216	1520	1216	1013	1216	973	810	1140	912	760	1013	810	675
38	19	1925	1540	1283	1604	1283	1069	1283	1027	856	1203	962	802	1069	856	713
40	20	2026	1621	1351	1689	1351	1126	1351	1081	901	1266	1013	844	1126	901	750
42	21	2128	1702	1418	1773	1418	1182	1418	1135	946	1330	1064	886	1182	946	788
44	22	2229	1783	1486	1857	1486	1238	1486	1189	991	1393	1114	929	1238	991	826
46	23	2330	1864	1553	1942	1553	1295	1553	1243	1036	1456	1165	971	1295	1036	863
48	24	2431	1945	1621	2026	1621	1351	1621	1297	1081	1520	1216	1013	1351	1081	901
50	25	2533	2026	1689	2111	1689	1407	1689	1351	1126	1583	1266	1055	1407	1126	938
52	26	2634	2107	1756	2195	1756	1463	1756	1405	1171	1646	1317	1098	1463	1171	976
54	27	2735	2188	1824	2280	1824	1520	1824	1459	1216	1710	1368	1140	1520	1216	1013
56	28	2837	2269	1891	2364	1891	1576	1891	1513	1261	1773	1418	1182	1576	1261	1051
58	29	2938	2350	1959	2448	1959	1632	1959	1567	1306	1836	1469	1224	1632	1306	1088
60	30	3039	2431	2026	2533	2026	1689	2026	1621	1351	1900	1520	1266	1689	1351	1126
62	31	3141	2513	2094	2617	2094	1745	2094	1675	1396	1963	1570	1309	1745	1396	1163

С приводом от ходового колеса действительны регулировки доз. рычага при 12 км/ч.

Удельный вес: от 1,10 до 1,14 кг/л

Регулировка дозирующего рычага		m														
Скорость транспортёра		20			21			24			27			28		
		км/ч			км/ч			км/ч			км/ч			км/ч		
I	II	8	10	12	8	10	12	8	10	12	8	10	12	8	10	12
8		203	162	135	193	154	129	169	135	113	150	120	100	145	116	96
10		253	203	169	241	193	161	211	169	141	188	150	125	181	145	121
12		304	243	203	289	232	193	253	203	169	225	180	150	217	174	145
14		355	284	236	338	270	225	295	236	197	263	210	175	253	203	169
16		405	324	270	386	309	257	338	270	225	300	240	200	289	232	193
18		456	365	304	434	347	289	380	304	253	338	270	225	326	261	217
20	**10**	507	405	338	482	386	322	422	338	281	375	300	250	362	289	241
22	**11**	557	446	371	531	425	354	464	371	310	413	330	275	398	318	265
24	**12**	608	486	405	579	463	386	507	405	338	450	360	300	434	347	289
26	**13**	659	527	439	627	502	418	549	439	366	488	390	325	470	376	314
28	**14**	709	567	473	675	540	450	591	473	394	525	420	350	507	405	338
30	**15**	760	608	507	724	579	482	633	507	422	563	450	375	543	434	362
32	**16**	810	648	540	772	618	515	675	540	450	600	480	400	579	463	386
34	**17**	861	689	574	820	656	547	718	574	478	638	510	425	615	492	410
36	**18**	912	729	608	868	695	579	760	608	507	675	540	450	651	521	434
38	**19**	962	770	642	917	733	611	802	642	535	713	570	475	687	550	458
40	**20**	1013	810	675	965	772	643	844	675	563	750	600	500	724	579	482
42	**21**	1064	851	709	1013	810	675	886	709	591	788	630	525	760	608	507
44	**22**	1114	892	743	1061	849	708	929	743	619	826	660	550	796	637	531
46	**23**	1165	932	777	1110	888	740	971	777	647	863	690	575	832	666	555
48	**24**	1216	973	810	1158	926	772	1013	810	675	901	720	600	868	695	579
50	**25**	1266	1013	844	1206	965	804	1055	844	704	938	750	625	905	724	603
52	**26**	1317	1054	878	1254	1003	836	1098	878	732	976	780	650	941	753	627
54	**27**	1368	1094	912	1303	1042	868	1140	912	760	1013	810	675	977	782	651
56	**28**	1418	1135	946	1351	1081	901	1182	946	788	1051	841	700	1013	810	675
58	**29**	1469	1175	979	1399	1119	933	1224	979	816	1088	871	725	1049	839	700
60	**30**	1520	1216	1013	1447	1158	965	1266	1013	844	1126	901	750	1085	868	724
62	**31**	1570	1256	1047	1496	1196	997	1309	1047	872	1163	931	775	1122	897	748
64	**32**	1621	1297	1081	1544	1235	1029	1351	1081	901	1201	961	800	1158	926	772
66	**33**	1672	1337	1114	1592	1274	1061	1393	1114	929	1238	991	826	1194	955	796

С приводом от ходового колеса действительны регулировки доз. рычага при 12 км/ч.

Удельный вес: от 1,10 до 1,14 кг/л

Регулировка дозирующего рычага		m														
Скорость транспортёра		30			32			36								
		км/ч			км/ч			км/ч			км/ч			км/ч		
I	II	8	10	12	8	10	12	8	10	12	8	10	12	8	10	12
12		203	162	135	190	152	127	169	135	113						
14		236	189	158	222	177	148	197	158	131						
16		270	216	180	253	203	169	225	180	150						
18		304	243	203	285	228	190	253	203	169						
20	**10**	338	270	225	317	253	211	281	225	188						
22	**11**	371	297	248	348	279	232	310	248	206						
24	**12**	405	324	270	380	304	253	338	270	225						
26	**13**	439	351	293	412	329	274	366	293	244						
28	**14**	473	378	315	443	355	295	394	315	263						
30	**15**	507	405	338	475	380	317	422	338	281						
32	**16**	540	432	360	507	405	338	450	360	300						
34	**17**	574	459	383	538	431	359	478	383	319						
36	**18**	608	486	405	570	456	380	507	405	338						
38	**19**	642	513	428	602	481	401	535	428	356						
40	**20**	675	540	450	633	507	422	563	450	375						
42	**21**	709	567	473	665	532	443	591	473	394						
44	**22**	743	594	495	697	557	464	619	495	413						
46	**23**	777	621	518	728	583	485	647	518	432						
48	**24**	810	648	540	760	608	507	675	540	450						
50	**25**	844	675	563	791	633	528	704	563	469						
52	**26**	878	702	585	823	659	549	732	585	488						
54	**27**	912	729	608	855	684	570	760	608	507						
56	**28**	946	756	630	886	709	591	788	630	525						
58	**29**	979	783	653	918	735	612	816	653	544						
60	**30**	1013	810	675	950	760	633	844	675	563						
62	**31**	1047	838	698	981	785	654	872	698	582						
64	**32**	1081	865	720	1013	810	675	901	720	600						
66	**33**	1114	892	743	1045	836	697	929	743	619						
68	**34**	1148	919	765	1076	861	718	957	765	638						
70	**35**	1182	946	788	1108	886	739	985	788	657						

С приводом от ходового колеса действительны регулировки доз. рычага при 12 км/ч.

Удельный вес: от 1,15 до 1,19 кг/л

Регулировка дозирующего рычага		m														
Скорость транспортёра		10			12			15			16			18		
		км/ч			км/ч			км/ч			км/ч			км/ч		
I	II	8	10	12	8	10	12	8	10	12	8	10	12	8	10	12
4		212	169	141	176	141	118	141	113	94	132	106	88	118	94	78
6		318	254	212	265	212	176	212	169	141	198	159	132	176	141	118
8		423	339	282	353	282	235	282	226	188	265	212	176	235	188	157
10		529	423	353	441	353	294	353	282	235	331	265	220	294	235	196
12		635	508	423	529	423	353	423	339	282	397	318	265	353	282	235
14		741	593	494	617	494	412	494	395	329	463	370	309	412	329	274
16		847	677	564	706	564	470	564	452	376	529	423	353	470	376	314
18		953	762	635	794	635	529	635	508	423	595	476	397	529	423	353
20	10	1058	847	706	882	706	588	706	564	470	661	529	441	588	470	392
22	11	1164	931	776	970	776	647	776	621	517	728	582	485	647	517	431
24	12	1270	1016	847	1058	847	706	847	677	564	794	635	529	706	564	470
26	13	1376	1101	917	1147	917	764	917	734	611	860	688	573	764	611	510
28	14	1482	1185	988	1235	988	823	988	790	659	926	741	617	823	659	549
30	15	1588	1270	1058	1323	1058	882	1058	847	706	992	794	661	882	706	588
32	16	1693	1355	1129	1411	1129	941	1129	903	753	1058	847	706	941	753	627
34	17	1799	1439	1199	1499	1199	1000	1199	960	800	1124	900	750	1000	800	666
36	18	1905	1524	1270	1588	1270	1058	1270	1016	847	1191	953	794	1058	847	706
38	19	2011	1609	1341	1676	1341	1117	1341	1072	894	1257	1005	838	1117	894	745
40	20	2117	1693	1411	1764	1411	1176	1411	1129	941	1323	1058	882	1176	941	784
42	21	2223	1778	1482	1852	1482	1235	1482	1185	988	1389	1111	926	1235	988	823
44	22	2328	1863	1552	1940	1552	1294	1552	1242	1035	1455	1164	970	1294	1035	862
46	23	2434	1947	1623	2028	1623	1352	1623	1298	1082	1521	1217	1014	1352	1082	902
48	24	2540	2032	1693	2117	1693	1411	1693	1355	1129	1588	1270	1058	1411	1129	941
50	25	2646	2117	1764	2205	1764	1470	1764	1411	1176	1654	1323	1102	1470	1176	980
52	26	2752	2201	1834	2293	1834	1529	1834	1468	1223	1720	1376	1147	1529	1223	1019
54	27	2858	2286	1905	2381	1905	1588	1905	1524	1270	1786	1429	1191	1588	1270	1058
56	28	2963	2371	1976	2469	1976	1646	1976	1580	1317	1852	1482	1235	1646	1317	1098
58	29	3069	2455	2046	2558	2046	1705	2046	1637	1364	1918	1535	1279	1705	1364	1137
60	30	3175	2540	2117	2646	2117	1764	2117	1693	1411	1984	1588	1323	1764	1411	1176
62	31	3281	2625	2187	2734	2187	1823	2187	1750	1458	2051	1640	1367	1823	1458	1215

С приводом от ходового колеса действительны регулировки доз рычага при 12 км/ч.

Удельный вес: от 1,15 до 1,19 кг/л

Регулировка дозирующего рычага		m														
Скорость транспортёра		20			21			24			27			28		
		км/ч			км/ч			км/ч			км/ч			км/ч		
I	II	8	10	12	8	10	12	8	10	12	8	10	12	8	10	12
8		212	169	141	202	161	134	176	141	118	157	125	105	151	121	101
10		265	212	176	252	202	168	220	176	147	196	157	131	189	151	126
12		318	254	212	302	242	202	265	212	176	235	188	157	227	181	151
14		370	296	247	353	282	235	309	247	206	274	220	183	265	212	176
16		423	339	282	403	323	269	353	282	235	314	251	209	302	242	202
18		476	381	318	454	363	302	397	318	265	353	282	235	340	272	227
20	**10**	529	423	353	504	403	336	441	353	294	392	314	261	378	302	252
22	**11**	582	466	388	554	443	370	485	388	323	431	345	287	416	333	277
24	**12**	635	508	423	605	484	403	529	423	353	470	376	314	454	363	302
26	**13**	688	550	459	655	524	437	573	459	382	510	408	340	491	393	328
28	**14**	741	593	494	706	564	470	617	494	412	549	439	366	529	423	353
30	**15**	794	635	529	756	605	504	661	529	441	588	470	392	567	454	378
32	**16**	847	677	564	806	645	538	706	564	470	627	502	418	605	484	403
34	**17**	900	720	600	857	685	571	750	600	500	666	533	444	643	514	428
36	**18**	953	762	635	907	726	605	794	635	529	706	564	470	680	544	454
38	**19**	1005	804	670	958	766	638	838	670	559	745	596	497	718	575	479
40	**20**	1058	847	706	1008	806	672	882	706	588	784	627	523	756	605	504
42	**21**	1111	889	741	1058	847	706	926	741	617	823	659	549	794	635	529
44	**22**	1164	931	776	1109	887	739	970	776	647	862	690	575	832	665	554
46	**23**	1217	974	811	1159	927	773	1014	811	676	902	721	601	869	695	580
48	**24**	1270	1016	847	1210	968	806	1058	847	706	941	753	627	907	726	605
50	**25**	1323	1058	882	1260	1008	840	1102	882	735	980	784	653	945	756	630
52	**26**	1376	1101	917	1310	1048	874	1147	917	764	1019	815	679	983	786	655
54	**27**	1429	1143	953	1361	1089	907	1191	953	794	1058	847	706	1021	816	680
56	**28**	1482	1185	988	1411	1129	941	1235	988	823	1098	878	732	1058	847	706
58	**29**	1535	1228	1023	1462	1169	974	1279	1023	853	1137	909	758	1096	877	731
60	**30**	1588	1270	1058	1512	1210	1008	1323	1058	882	1176	941	784	1134	907	756
62	**31**	1640	1312	1094	1562	1250	1042	1367	1094	911	1215	972	810	1172	937	781
64	**32**	1693	1355	1129	1613	1290	1075	1411	1129	941	1254	1003	836	1210	968	806
66	**33**	1746	1397	1164	1663	1330	1109	1455	1164	970	1294	1035	862	1247	998	832

С приводом от ходового колеса действительны регулировки доз. рычага при 12 км/ч.

Удельный вес: от 1,15 до 1,19 кг/л

Регулировка дозирующего рычага		m														
Скорость транспортёра		30			32			36								
		км/ч			км/ч			км/ч			км/ч			км/ч		
I	II	8	10	12	8	10	12	8	10	12	8	10	12	8	10	12
12		212	169	141	198	159	132	176	141	118						
14		247	198	165	232	185	154	206	165	137						
16		282	226	188	265	212	176	235	188	157						
18		318	254	212	298	238	198	265	212	176						
20	**10**	353	282	235	331	265	220	294	235	196						
22	**11**	388	310	259	364	291	243	323	259	216						
24	**12**	423	339	282	397	318	265	353	282	235						
26	**13**	459	367	306	430	344	287	382	306	255						
28	**14**	494	395	329	463	370	309	412	329	274						
30	**15**	529	423	353	496	397	331	441	353	294						
32	**16**	564	452	376	529	423	353	470	376	314						
34	**17**	600	480	400	562	450	375	500	400	333						
36	**18**	635	508	423	595	476	397	529	423	353						
38	**19**	670	536	447	628	503	419	559	447	372						
40	**20**	706	564	470	661	529	441	588	470	392						
42	**21**	741	593	494	695	556	463	617	494	412						
44	**22**	776	621	517	728	582	485	647	517	431						
46	**23**	811	649	541	761	609	507	676	541	451						
48	**24**	847	677	564	794	635	529	706	564	470						
50	**25**	882	706	588	827	661	551	735	588	490						
52	**26**	917	734	611	860	688	573	764	611	510						
54	**27**	953	762	635	893	714	595	794	635	529						
56	**28**	988	790	659	926	741	617	823	659	549						
58	**29**	1023	818	682	959	767	639	853	682	568						
60	**30**	1058	847	706	992	794	661	882	706	588						
62	**31**	1094	875	729	1025	820	684	911	729	608						
64	**32**	1129	903	753	1058	847	706	941	753	627						
66	**33**	1164	931	776	1091	873	728	970	776	647						
68	**34**	1199	960	800	1124	900	750	1000	800	666						
70	**35**	1235	988	823	1158	926	772	1029	823	686						

С приводом от ходового колеса действительны регулировки доз. рычага при 12 км/ч.

Удельный вес: от 1,20 до 1,24 кг/л

Регулировка дозирующего рычага		m														
Скорость транспортёра		10			12			15			16			18		
		км/ч			км/ч			км/ч			км/ч			км/ч		
I	II	8	10	12	8	10	12	8	10	12	8	10	12	8	10	12
4		221	177	147	184	147	123	147	118	98	138	110	92	123	98	82
6		331	265	221	276	221	184	221	177	147	207	166	138	184	147	123
8		441	353	294	368	294	245	294	235	196	276	221	184	245	196	163
10		552	441	368	460	368	307	368	294	245	345	276	230	307	245	204
12		662	530	441	552	441	368	441	353	294	414	331	276	368	294	245
14		773	618	515	644	515	429	515	412	343	483	386	322	429	343	286
16		883	706	589	736	589	490	589	471	392	552	441	368	490	392	327
18		993	795	662	828	662	552	662	530	441	621	497	414	552	441	368
20	10	1104	883	736	920	736	613	736	589	490	690	552	460	613	490	409
22	11	1214	971	809	1012	809	674	809	647	540	759	607	506	674	540	450
24	12	1324	1059	883	1104	883	736	883	706	589	828	662	552	736	589	490
26	13	1435	1148	956	1196	956	797	956	765	638	897	717	598	797	638	531
28	14	1545	1236	1030	1288	1030	858	1030	824	687	966	773	644	858	687	572
30	15	1655	1324	1104	1379	1104	920	1104	883	736	1035	828	690	920	736	613
32	16	1766	1413	1177	1471	1177	981	1177	942	785	1104	883	736	981	785	654
34	17	1876	1501	1251	1563	1251	1042	1251	1001	834	1173	938	782	1042	834	695
36	18	1986	1589	1324	1655	1324	1104	1324	1059	883	1242	993	828	1104	883	736
38	19	2097	1677	1398	1747	1398	1165	1398	1118	932	1310	1048	874	1165	932	777
40	20	2207	1766	1471	1839	1471	1226	1471	1177	981	1379	1104	920	1226	981	817
42	21	2318	1854	1545	1931	1545	1288	1545	1236	1030	1448	1159	966	1288	1030	858
44	22	2428	1942	1619	2023	1619	1349	1619	1295	1079	1517	1214	1012	1349	1079	899
46	23	2538	2031	1692	2115	1692	1410	1692	1354	1128	1586	1269	1058	1410	1128	940
48	24	2649	2119	1766	2207	1766	1471	1766	1413	1177	1655	1324	1104	1471	1177	981
50	25	2759	2207	1839	2299	1839	1533	1839	1471	1226	1724	1379	1150	1533	1226	1022
52	26	2869	2295	1913	2391	1913	1594	1913	1530	1275	1793	1435	1196	1594	1275	1063
54	27	2980	2384	1986	2483	1986	1655	1986	1589	1324	1862	1490	1242	1655	1324	1104
56	28	3090	2472	2060	2575	2060	1717	2060	1648	1373	1931	1545	1288	1717	1373	1144
58	29	3200	2560	2134	2667	2134	1778	2134	1707	1422	2000	1600	1333	1778	1422	1185
60	30	3311	2649	2207	2759	2207	1839	2207	1766	1471	2069	1655	1379	1839	1471	1226
62	31	3421	2737	2281	2851	2281	1901	2281	1825	1520	2138	1711	1425	1901	1520	1267

С приводом от ходового колеса действительны регулировки доз рычага при 12 км/ч.

Удельный вес: от 1,20 до 1,24 кг/л

Регулировка дозирующего рычага		m														
Скорость транспортёра		20			21			24			27			28		
		км/ч			км/ч			км/ч			км/ч			км/ч		
I	II	8	10	12	8	10	12	8	10	12	8	10	12	8	10	12
8		221	177	147	210	168	140	184	147	123	163	131	109	158	126	105
10		276	221	184	263	210	175	230	184	153	204	163	136	197	158	131
12		331	265	221	315	252	210	276	221	184	245	196	163	236	189	158
14		386	309	258	368	294	245	322	258	215	286	229	191	276	221	184
16		441	353	294	420	336	280	368	294	245	327	262	218	315	252	210
18		497	397	331	473	378	315	414	331	276	368	294	245	355	284	236
20	**10**	552	441	368	526	420	350	460	368	307	409	327	272	394	315	263
22	**11**	607	486	405	578	462	385	506	405	337	450	360	300	434	347	289
24	**12**	662	530	441	631	504	420	552	441	368	490	392	327	473	378	315
26	**13**	717	574	478	683	547	455	598	478	399	531	425	354	512	410	342
28	**14**	773	618	515	736	589	490	644	515	429	572	458	381	552	441	368
30	**15**	828	662	552	788	631	526	690	552	460	613	490	409	591	473	394
32	**16**	883	706	589	841	673	561	736	589	490	654	523	436	631	504	420
34	**17**	938	750	625	893	715	596	782	625	521	695	556	463	670	536	447
36	**18**	993	795	662	946	757	631	828	662	552	736	589	490	709	568	473
38	**19**	1048	839	699	998	799	666	874	699	582	777	621	518	749	599	499
40	**20**	1104	883	736	1051	841	701	920	736	613	817	654	545	788	631	526
42	**21**	1159	927	773	1104	883	736	966	773	644	858	687	572	828	662	552
44	**22**	1214	971	809	1156	925	771	1012	809	674	899	719	599	867	694	578
46	**23**	1269	1015	846	1209	967	806	1058	846	705	940	752	627	907	725	604
48	**24**	1324	1059	883	1261	1009	841	1104	883	736	981	785	654	946	757	631
50	**25**	1379	1104	920	1314	1051	876	1150	920	766	1022	817	681	985	788	657
52	**26**	1435	1148	956	1366	1093	911	1196	956	797	1063	850	708	1025	820	683
54	**27**	1490	1192	993	1419	1135	946	1242	993	828	1104	883	736	1064	851	709
56	**28**	1545	1236	1030	1471	1177	981	1288	1030	858	1144	916	763	1104	883	736
58	**29**	1600	1280	1067	1524	1219	1016	1333	1067	889	1185	948	790	1143	914	762
60	**30**	1655	1324	1104	1577	1261	1051	1379	1104	920	1226	981	817	1182	946	788
62	**31**	1711	1368	1140	1629	1303	1086	1425	1140	950	1267	1014	845	1222	977	815
64	**32**	1766	1413	1177	1682	1345	1121	1471	1177	981	1308	1046	872	1261	1009	841
66	**33**	1821	1457	1214	1734	1387	1156	1517	1214	1012	1349	1079	899	1301	1041	867

С приводом от ходового колеса действительны регулировки доз. рычага при 12 км/ч.

Удельный вес: от 1,20 до 1,24 кг/л

Регулировка дозирующего рычага		m														
Скорость транспортёра		30			32			36								
		км/ч			км/ч			км/ч			км/ч			км/ч		
I	II	8	10	12	8	10	12	8	10	12	8	10	12	8	10	12
12		221	177	147	207	166	138	184	147	123						
14		258	206	172	241	193	161	215	172	143						
16		294	235	196	276	221	184	245	196	163						
18		331	265	221	310	248	207	276	221	184						
20	**10**	368	294	245	345	276	230	307	245	204						
22	**11**	405	324	270	379	303	253	337	270	225						
24	**12**	441	353	294	414	331	276	368	294	245						
26	**13**	478	383	319	448	359	299	399	319	266						
28	**14**	515	412	343	483	386	322	429	343	286						
30	**15**	552	441	368	517	414	345	460	368	307						
32	**16**	589	471	392	552	441	368	490	392	327						
34	**17**	625	500	417	586	469	391	521	417	347						
36	**18**	662	530	441	621	497	414	552	441	368						
38	**19**	699	559	466	655	524	437	582	466	388						
40	**20**	736	589	490	690	552	460	613	490	409						
42	**21**	773	618	515	724	579	483	644	515	429						
44	**22**	809	647	540	759	607	506	674	540	450						
46	**23**	846	677	564	793	635	529	705	564	470						
48	**24**	883	706	589	828	662	552	736	589	490						
50	**25**	920	736	613	862	690	575	766	613	511						
52	**26**	956	765	638	897	717	598	797	638	531						
54	**27**	993	795	662	931	745	621	828	662	552						
56	**28**	1030	824	687	966	773	644	858	687	572						
58	**29**	1067	853	711	1000	800	667	889	711	593						
60	**30**	1104	883	736	1035	828	690	920	736	613						
62	**31**	1140	912	760	1069	855	713	950	760	634						
64	**32**	1177	942	785	1104	883	736	981	785	654						
66	**33**	1214	971	809	1138	910	759	1012	809	674						
68	**34**	1251	1001	834	1173	938	782	1042	834	695						
70	**35**	1288	1030	858	1207	966	805	1073	858	715						

С приводом от ходового колеса действительны регулировки доз рычага при 12 км/ч.

Удельный вес: от 1,25 до 1,29 кг/л

Регулировка дозирующего рычага		m														
Скорость транспортёра		10			12			15			16			18		
		км/ч			км/ч			км/ч			км/ч			км/ч		
I	II	8	10	12	8	10	12	8	10	12	8	10	12	8	10	12
4		230	184	153	191	153	128	153	123	102	144	115	96	128	102	85
6		345	276	230	287	230	191	230	184	153	215	172	144	191	153	128
8		460	368	306	383	306	255	306	245	204	287	230	191	255	204	170
10		574	460	383	479	383	319	383	306	255	359	287	239	319	255	213
12		689	551	460	574	460	383	460	368	306	431	345	287	383	306	255
14		804	643	536	670	536	447	536	429	357	503	402	335	447	357	298
16		919	735	613	766	613	511	613	490	408	574	460	383	511	408	340
18		1034	827	689	862	689	574	689	551	460	646	517	431	574	460	383
20	10	1149	919	766	957	766	638	766	613	511	718	574	479	638	511	425
22	11	1264	1011	842	1053	842	702	842	674	562	790	632	527	702	562	468
24	12	1379	1103	919	1149	919	766	919	735	613	862	689	574	766	613	511
26	13	1493	1195	996	1245	996	830	996	797	664	933	747	622	830	664	553
28	14	1608	1287	1072	1340	1072	894	1072	858	715	1005	804	670	894	715	596
30	15	1723	1379	1149	1436	1149	957	1149	919	766	1077	862	718	957	766	638
32	16	1838	1470	1225	1532	1225	1021	1225	980	817	1149	919	766	1021	817	681
34	17	1953	1562	1302	1627	1302	1085	1302	1042	868	1221	976	814	1085	868	723
36	18	2068	1654	1379	1723	1379	1149	1379	1103	919	1292	1034	862	1149	919	766
38	19	2183	1746	1455	1819	1455	1213	1455	1164	970	1364	1091	909	1213	970	808
40	20	2298	1838	1532	1915	1532	1276	1532	1225	1021	1436	1149	957	1276	1021	851
42	21	2412	1930	1608	2010	1608	1340	1608	1287	1072	1508	1206	1005	1340	1072	894
44	22	2527	2022	1685	2106	1685	1404	1685	1348	1123	1580	1264	1053	1404	1123	936
46	23	2642	2114	1761	2202	1761	1468	1761	1409	1174	1651	1321	1101	1468	1174	979
48	24	2757	2206	1838	2298	1838	1532	1838	1470	1225	1723	1379	1149	1532	1225	1021
50	25	2872	2298	1915	2393	1915	1596	1915	1532	1276	1795	1436	1197	1596	1276	1064
52	26	2987	2390	1991	2489	1991	1659	1991	1593	1328	1867	1493	1245	1659	1328	1106
54	27	3102	2481	2068	2585	2068	1723	2068	1654	1379	1939	1551	1292	1723	1379	1149
56	28	3217	2573	2144	2681	2144	1787	2144	1716	1430	2010	1608	1340	1787	1430	1191
58	29	3332	2665	2221	2776	2221	1851	2221	1777	1481	2082	1666	1388	1851	1481	1234
60	30	3446	2757	2298	2872	2298	1915	2298	1838	1532	2154	1723	1436	1915	1532	1276
62	31	3561	2849	2374	2968	2374	1978	2374	1899	1583	2226	1781	1484	1978	1583	1319

С приводом от ходового колеса действительны регулировки доз. рычага при 12 км/ч.

Удельный вес: от 1,25 до 1,29 кг/л

Регулировка дозирующего рычага		m														
Скорость транспортёра		20			21			24			27			28		
		км/ч			км/ч			км/ч			км/ч			км/ч		
I	II	8	10	12	8	10	12	8	10	12	8	10	12	8	10	12
8		230	184	153	219	175	146	191	153	128	170	136	113	164	131	109
10		287	230	191	274	219	182	239	191	160	213	170	142	205	164	137
12		345	276	230	328	263	219	287	230	191	255	204	170	246	197	164
14		402	322	268	383	306	255	335	268	223	298	238	199	287	230	191
16		460	368	306	438	350	292	383	306	255	340	272	227	328	263	219
18		517	414	345	492	394	328	431	345	287	383	306	255	369	295	246
20	**10**	574	460	383	547	438	365	479	383	319	425	340	284	410	328	274
22	**11**	632	505	421	602	481	401	527	421	351	468	374	312	451	361	301
24	**12**	689	551	460	656	525	438	574	460	383	511	408	340	492	394	328
26	**13**	747	597	498	711	569	474	622	498	415	553	443	369	533	427	356
28	**14**	804	643	536	766	613	511	670	536	447	596	477	397	574	460	383
30	**15**	862	689	574	821	656	547	718	574	479	638	511	425	615	492	410
32	**16**	919	735	613	875	700	584	766	613	511	681	545	454	656	525	438
34	**17**	976	781	651	930	744	620	814	651	542	723	579	482	697	558	465
36	**18**	1034	827	689	985	788	656	862	689	574	766	613	511	739	591	492
38	**19**	1091	873	728	1039	832	693	909	728	606	808	647	539	780	624	520
40	**20**	1149	919	766	1094	875	729	957	766	638	851	681	567	821	656	547
42	**21**	1206	965	804	1149	919	766	1005	804	670	894	715	596	862	689	574
44	**22**	1264	1011	842	1204	963	802	1053	842	702	936	749	624	903	722	602
46	**23**	1321	1057	881	1258	1007	839	1101	881	734	979	783	652	944	755	629
48	**24**	1379	1103	919	1313	1050	875	1149	919	766	1021	817	681	985	788	656
50	**25**	1436	1149	957	1368	1094	912	1197	957	798	1064	851	709	1026	821	684
52	**26**	1493	1195	996	1422	1138	948	1245	996	830	1106	885	738	1067	853	711
54	**27**	1551	1241	1034	1477	1182	985	1292	1034	862	1149	919	766	1108	886	739
56	**28**	1608	1287	1072	1532	1225	1021	1340	1072	894	1191	953	794	1149	919	766
58	**29**	1666	1333	1111	1586	1269	1058	1388	1111	925	1234	987	823	1190	952	793
60	**30**	1723	1379	1149	1641	1313	1094	1436	1149	957	1276	1021	851	1231	985	821
62	**31**	1781	1425	1187	1696	1357	1131	1484	1187	989	1319	1055	879	1272	1018	848
64	**32**	1838	1470	1225	1751	1400	1167	1532	1225	1021	1362	1089	908	1313	1050	875
66	**33**	1896	1516	1264	1805	1444	1204	1580	1264	1053	1404	1123	936	1354	1083	903

С приводом от ходового колеса действительны регулировки доз рычага при 12 км/ч.

Удельный вес: от 1,25 до 1,29 кг/л

Регулировка дозирующего рычага		m														
Скорость транспортёра		30			32			36								
		км/ч			км/ч			км/ч			км/ч			км/ч		
I	II	8	10	12	8	10	12	8	10	12	8	10	12	8	10	12
12		230	184	153	215	172	144	191	153	128						
14		268	214	179	251	201	168	223	179	149						
16		306	245	204	287	230	191	255	204	170						
18		345	276	230	323	258	215	287	230	191						
20	**10**	383	306	255	359	287	239	319	255	213						
22	**11**	421	337	281	395	316	263	351	281	234						
24	**12**	460	368	306	431	345	287	383	306	255						
26	**13**	498	398	332	467	373	311	415	332	277						
28	**14**	536	429	357	503	402	335	447	357	298						
30	**15**	574	460	383	539	431	359	479	383	319						
32	**16**	613	490	408	574	460	383	511	408	340						
34	**17**	651	521	434	610	488	407	542	434	362						
36	**18**	689	551	460	646	517	431	574	460	383						
38	**19**	728	582	485	682	546	455	606	485	404						
40	**20**	766	613	511	718	574	479	638	511	425						
42	**21**	804	643	536	754	603	503	670	536	447						
44	**22**	842	674	562	790	632	527	702	562	468						
46	**23**	881	705	587	826	661	550	734	587	489						
48	**24**	919	735	613	862	689	574	766	613	511						
50	**25**	957	766	638	898	718	598	798	638	532						
52	**26**	996	797	664	933	747	622	830	664	553						
54	**27**	1034	827	689	969	775	646	862	689	574						
56	**28**	1072	858	715	1005	804	670	894	715	596						
58	**29**	1111	888	740	1041	833	694	925	740	617						
60	**30**	1149	919	766	1077	862	718	957	766	638						
62	**31**	1187	950	791	1113	890	742	989	791	659						
64	**32**	1225	980	817	1149	919	766	1021	817	681						
66	**33**	1264	1011	842	1185	948	790	1053	842	702						
68	**34**	1302	1042	868	1221	976	814	1085	868	723						
70	**35**	1340	1072	894	1257	1005	838	1117	894	745						

С приводом от ходового колеса действительны регулировки доз. рычага при 12 км/ч.

Удельный вес: от 1,30 до 1,34 кг/л

Регулировка дозирующего рычага		m														
Скорость транспортёра		10			12			15			16			18		
		км/ч			км/ч			км/ч			км/ч			км/ч		
I	II	8	10	12	8	10	12	8	10	12	8	10	12	8	10	12
4		239	191	159	199	159	133	159	127	106	149	119	100	133	106	88
6		358	287	239	299	239	199	239	191	159	224	179	149	199	159	133
8		478	382	318	398	318	265	318	255	212	299	239	199	265	212	177
10		597	478	398	498	398	332	398	318	265	373	299	249	332	265	221
12		716	573	478	597	478	398	478	382	318	448	358	299	398	318	265
14		836	669	557	697	557	464	557	446	371	522	418	348	464	371	310
16		955	764	637	796	637	531	637	509	425	597	478	398	531	425	354
18		1075	860	716	896	716	597	716	573	478	672	537	448	597	478	398
20	10	1194	955	796	995	796	663	796	637	531	746	597	498	663	531	442
22	11	1313	1051	876	1095	876	730	876	700	584	821	657	547	730	584	486
24	12	1433	1146	955	1194	955	796	955	764	637	896	716	597	796	637	531
26	13	1552	1242	1035	1294	1035	862	1035	828	690	970	776	647	862	690	575
28	14	1672	1337	1114	1393	1114	929	1114	892	743	1045	836	697	929	743	619
30	15	1791	1433	1194	1493	1194	995	1194	955	796	1119	896	746	995	796	663
32	16	1910	1528	1274	1592	1274	1061	1274	1019	849	1194	955	796	1061	849	708
34	17	2030	1624	1353	1692	1353	1128	1353	1083	902	1269	1015	846	1128	902	752
36	18	2149	1719	1433	1791	1433	1194	1433	1146	955	1343	1075	896	1194	955	796
38	19	2269	1815	1512	1891	1512	1260	1512	1210	1008	1418	1134	945	1260	1008	840
40	20	2388	1910	1592	1990	1592	1327	1592	1274	1061	1493	1194	995	1327	1061	884
42	21	2507	2006	1672	2090	1672	1393	1672	1337	1114	1567	1254	1045	1393	1114	929
44	22	2627	2101	1751	2189	1751	1459	1751	1401	1167	1642	1313	1095	1459	1167	973
46	23	2746	2197	1831	2289	1831	1526	1831	1465	1221	1716	1373	1144	1526	1221	1017
48	24	2866	2293	1910	2388	1910	1592	1910	1528	1274	1791	1433	1194	1592	1274	1061
50	25	2985	2388	1990	2488	1990	1658	1990	1592	1327	1866	1493	1244	1658	1327	1106
52	26	3104	2484	2070	2587	2070	1725	2070	1656	1380	1940	1552	1294	1725	1380	1150
54	27	3224	2579	2149	2687	2149	1791	2149	1719	1433	2015	1612	1343	1791	1433	1194
56	28	3343	2675	2229	2786	2229	1857	2229	1783	1486	2090	1672	1393	1857	1486	1238
58	29	3463	2770	2308	2886	2308	1924	2308	1847	1539	2164	1731	1443	1924	1539	1282
60	30	3582	2866	2388	2985	2388	1990	2388	1910	1592	2239	1791	1493	1990	1592	1327
62	31	3701	2961	2468	3085	2468	2056	2468	1974	1645	2313	1851	1542	2056	1645	1371

С приводом от ходового колеса действительны регулировки доз. рычага при 12 км/ч.

Удельный вес: от 1,30 до 1,34 кг/л

Регулировка дозирующего рычага		m														
Скорость транспортёра		20			21			24			27			28		
		км/ч			км/ч			км/ч			км/ч			км/ч		
I	II	8	10	12	8	10	12	8	10	12	8	10	12	8	10	12
8		239	191	159	227	182	152	199	159	133	177	142	118	171	136	114
10		299	239	199	284	227	190	249	199	166	221	177	147	213	171	142
12		358	287	239	341	273	227	299	239	199	265	212	177	256	205	171
14		418	334	279	398	318	265	348	279	232	310	248	206	299	239	199
16		478	382	318	455	364	303	398	318	265	354	283	236	341	273	227
18		537	430	358	512	409	341	448	358	299	398	318	265	384	307	256
20	**10**	597	478	398	569	455	379	498	398	332	442	354	295	426	341	284
22	**11**	657	525	438	625	500	417	547	438	365	486	389	324	469	375	313
24	**12**	716	573	478	682	546	455	597	478	398	531	425	354	512	409	341
26	**13**	776	621	517	739	591	493	647	517	431	575	460	383	554	443	370
28	**14**	836	669	557	796	637	531	697	557	464	619	495	413	597	478	398
30	**15**	896	716	597	853	682	569	746	597	498	663	531	442	640	512	426
32	**16**	955	764	637	910	728	606	796	637	531	708	566	472	682	546	455
34	**17**	1015	812	677	967	773	644	846	677	564	752	601	501	725	580	483
36	**18**	1075	860	716	1023	819	682	896	716	597	796	637	531	768	614	512
38	**19**	1134	907	756	1080	864	720	945	756	630	840	672	560	810	648	540
40	**20**	1194	955	796	1137	910	758	995	796	663	884	708	590	853	682	569
42	**21**	1254	1003	836	1194	955	796	1045	836	697	929	743	619	896	716	597
44	**22**	1313	1051	876	1251	1001	834	1095	876	730	973	778	649	938	751	625
46	**23**	1373	1099	915	1308	1046	872	1144	915	763	1017	814	678	981	785	654
48	**24**	1433	1146	955	1365	1092	910	1194	955	796	1061	849	708	1023	819	682
50	**25**	1493	1194	995	1421	1137	948	1244	995	829	1106	884	737	1066	853	711
52	**26**	1552	1242	1035	1478	1183	986	1294	1035	862	1150	920	767	1109	887	739
54	**27**	1612	1290	1075	1535	1228	1023	1343	1075	896	1194	955	796	1151	921	768
56	**28**	1672	1337	1114	1592	1274	1061	1393	1114	929	1238	991	826	1194	955	796
58	**29**	1731	1385	1154	1649	1319	1099	1443	1154	962	1282	1026	855	1237	989	824
60	**30**	1791	1433	1194	1706	1365	1137	1493	1194	995	1327	1061	884	1279	1023	853
62	**31**	1851	1481	1234	1763	1410	1175	1542	1234	1028	1371	1097	914	1322	1058	881
64	**32**	1910	1528	1274	1819	1456	1213	1592	1274	1061	1415	1132	943	1365	1092	910
66	**33**	1970	1576	1313	1876	1501	1251	1642	1313	1095	1459	1167	973	1407	1126	938

С приводом от ходового колеса действительны регулировки доз рычага при 12 км/ч.

Удельный вес: от 1,30 до 1,34 кг/л

Регулировка дозирующего рычага		m														
Скорость транспортёра		30			32			36								
		км/ч			км/ч			км/ч			км/ч			км/ч		
I	II	8	10	12	8	10	12	8	10	12	8	10	12	8	10	12
12		239	191	159	224	179	149	199	159	133						
14		279	223	186	261	209	174	232	186	155						
16		318	255	212	299	239	199	265	212	177						
18		358	287	239	336	269	224	299	239	199						
20	**10**	398	318	265	373	299	249	332	265	221						
22	**11**	438	350	292	410	328	274	365	292	243						
24	**12**	478	382	318	448	358	299	398	318	265						
26	**13**	517	414	345	485	388	323	431	345	287						
28	**14**	557	446	371	522	418	348	464	371	310						
30	**15**	597	478	398	560	448	373	498	398	332						
32	**16**	637	509	425	597	478	398	531	425	354						
34	**17**	677	541	451	634	507	423	564	451	376						
36	**18**	716	573	478	672	537	448	597	478	398						
38	**19**	756	605	504	709	567	473	630	504	420						
40	**20**	796	637	531	746	597	498	663	531	442						
42	**21**	836	669	557	784	627	522	697	557	464						
44	**22**	876	700	584	821	657	547	730	584	486						
46	**23**	915	732	610	858	687	572	763	610	509						
48	**24**	955	764	637	896	716	597	796	637	531						
50	**25**	995	796	663	933	746	622	829	663	553						
52	**26**	1035	828	690	970	776	647	862	690	575						
54	**27**	1075	860	716	1007	806	672	896	716	597						
56	**28**	1114	892	743	1045	836	697	929	743	619						
58	**29**	1154	923	769	1082	866	721	962	769	641						
60	**30**	1194	955	796	1119	896	746	995	796	663						
62	**31**	1234	987	823	1157	925	771	1028	823	685						
64	**32**	1274	1019	849	1194	955	796	1061	849	708						
66	**33**	1313	1051	876	1231	985	821	1095	876	730						
68	**34**	1353	1083	902	1269	1015	846	1128	902	752						
70	**35**	1393	1114	929	1306	1045	871	1161	929	774						

С приводом от ходового колеса действительны регулировки доз. рычага при 12 км/ч.

Удельный вес: от 1,35 до 1,39 кг/л

Регулировка дозирующего рычага		m														
Скорость транспортёра		10			12			15			16			18		
		км/ч			км/ч			км/ч			км/ч			км/ч		
I	II	8	10	12	8	10	12	8	10	12	8	10	12	8	10	12
4		248	198	165	207	165	138	165	132	110	155	124	103	138	110	92
6		372	297	248	310	248	207	248	198	165	232	186	155	207	165	138
8		496	397	330	413	330	275	330	264	220	310	248	207	275	220	184
10		620	496	413	516	413	344	413	330	275	387	310	258	344	275	229
12		744	595	496	620	496	413	496	397	330	465	372	310	413	330	275
14		867	694	578	723	578	482	578	463	386	542	434	361	482	386	321
16		991	793	661	826	661	551	661	529	441	620	496	413	551	441	367
18		1115	892	744	929	744	620	744	595	496	697	558	465	620	496	413
20	10	1239	991	826	1033	826	688	826	661	551	775	620	516	688	551	459
22	11	1363	1091	909	1136	909	757	909	727	606	852	682	568	757	606	505
24	12	1487	1190	991	1239	991	826	991	793	661	929	744	620	826	661	551
26	13	1611	1289	1074	1343	1074	895	1074	859	716	1007	806	671	895	716	597
28	14	1735	1388	1157	1446	1157	964	1157	925	771	1084	867	723	964	771	643
30	15	1859	1487	1239	1549	1239	1033	1239	991	826	1162	929	775	1033	826	688
32	16	1983	1586	1322	1652	1322	1102	1322	1057	881	1239	991	826	1102	881	734
34	17	2107	1685	1404	1756	1404	1170	1404	1124	936	1317	1053	878	1170	936	780
36	18	2231	1785	1487	1859	1487	1239	1487	1190	991	1394	1115	929	1239	991	826
38	19	2355	1884	1570	1962	1570	1308	1570	1256	1046	1472	1177	981	1308	1046	872
40	20	2479	1983	1652	2065	1652	1377	1652	1322	1102	1549	1239	1033	1377	1102	918
42	21	2602	2082	1735	2169	1735	1446	1735	1388	1157	1627	1301	1084	1446	1157	964
44	22	2726	2181	1818	2272	1818	1515	1818	1454	1212	1704	1363	1136	1515	1212	1010
46	23	2850	2280	1900	2375	1900	1583	1900	1520	1267	1781	1425	1188	1583	1267	1056
48	24	2974	2379	1983	2479	1983	1652	1983	1586	1322	1859	1487	1239	1652	1322	1102
50	25	3098	2479	2065	2582	2065	1721	2065	1652	1377	1936	1549	1291	1721	1377	1147
52	26	3222	2578	2148	2685	2148	1790	2148	1718	1432	2014	1611	1343	1790	1432	1193
54	27	3346	2677	2231	2788	2231	1859	2231	1785	1487	2091	1673	1394	1859	1487	1239
56	28	3470	2776	2313	2892	2313	1928	2313	1851	1542	2169	1735	1446	1928	1542	1285
58	29	3594	2875	2396	2995	2396	1997	2396	1917	1597	2246	1797	1497	1997	1597	1331
60	30	3718	2974	2479	3098	2479	2065	2479	1983	1652	2324	1859	1549	2065	1652	1377
62	31	3842	3073	2561	3201	2561	2134	2561	2049	1707	2401	1921	1601	2134	1707	1423

С приводом от ходового колеса действительны регулировки доз. рычага при 12 км/ч.

Удельный вес: от 1,35 до 1,39 кг/л

Регулировка дозирующего рычага		m														
Скорость транспортёра		20			21			24			27			28		
		км/ч			км/ч			км/ч			км/ч			км/ч		
I	II	8	10	12	8	10	12	8	10	12	8	10	12	8	10	12
8		248	198	165	236	189	157	207	165	138	184	147	122	177	142	118
10		310	248	207	295	236	197	258	207	172	229	184	153	221	177	148
12		372	297	248	354	283	236	310	248	207	275	220	184	266	212	177
14		434	347	289	413	330	275	361	289	241	321	257	214	310	248	207
16		496	397	330	472	378	315	413	330	275	367	294	245	354	283	236
18		558	446	372	531	425	354	465	372	310	413	330	275	398	319	266
20	**10**	620	496	413	590	472	393	516	413	344	459	367	306	443	354	295
22	**11**	682	545	454	649	519	433	568	454	379	505	404	337	487	389	325
24	**12**	744	595	496	708	567	472	620	496	413	551	441	367	531	425	354
26	**13**	806	644	537	767	614	511	671	537	448	597	477	398	575	460	384
28	**14**	867	694	578	826	661	551	723	578	482	643	514	428	620	496	413
30	**15**	929	744	620	885	708	590	775	620	516	688	551	459	664	531	443
32	**16**	991	793	661	944	755	629	826	661	551	734	587	490	708	567	472
34	**17**	1053	843	702	1003	803	669	878	702	585	780	624	520	752	602	502
36	**18**	1115	892	744	1062	850	708	929	744	620	826	661	551	797	637	531
38	**19**	1177	942	785	1121	897	747	981	785	654	872	698	581	841	673	561
40	**20**	1239	991	826	1180	944	787	1033	826	688	918	734	612	885	708	590
42	**21**	1301	1041	867	1239	991	826	1084	867	723	964	771	643	929	744	620
44	**22**	1363	1091	909	1298	1039	866	1136	909	757	1010	808	673	974	779	649
46	**23**	1425	1140	950	1357	1086	905	1188	950	792	1056	845	704	1018	814	679
48	**24**	1487	1190	991	1416	1133	944	1239	991	826	1102	881	734	1062	850	708
50	**25**	1549	1239	1033	1475	1180	984	1291	1033	861	1147	918	765	1106	885	738
52	**26**	1611	1289	1074	1534	1227	1023	1343	1074	895	1193	955	796	1151	921	767
54	**27**	1673	1338	1115	1593	1275	1062	1394	1115	929	1239	991	826	1195	956	797
56	**28**	1735	1388	1157	1652	1322	1102	1446	1157	964	1285	1028	857	1239	991	826
58	**29**	1797	1438	1198	1711	1369	1141	1497	1198	998	1331	1065	887	1284	1027	856
60	**30**	1859	1487	1239	1770	1416	1180	1549	1239	1033	1377	1102	918	1328	1062	885
62	**31**	1921	1537	1281	1829	1464	1220	1601	1281	1067	1423	1138	949	1372	1098	915
64	**32**	1983	1586	1322	1888	1511	1259	1652	1322	1102	1469	1175	979	1416	1133	944
66	**33**	2045	1636	1363	1947	1558	1298	1704	1363	1136	1515	1212	1010	1461	1168	974

С приводом от ходового колеса действительны регулировки доз рычага при 12 км/ч.

Удельный вес: от 1,35 до 1,39 кг/л

Регулировка дозирующего рычага		m														
Скорость транспортёра		30			32			36								
		км/ч			км/ч			км/ч			км/ч			км/ч		
I	II	8	10	12	8	10	12	8	10	12	8	10	12	8	10	12
12		248	198	165	232	186	155	207	165	138						
14		289	231	193	271	217	181	241	193	161						
16		330	264	220	310	248	207	275	220	184						
18		372	297	248	349	279	232	310	248	207						
20	**10**	413	330	275	387	310	258	344	275	229						
22	**11**	454	364	303	426	341	284	379	303	252						
24	**12**	496	397	330	465	372	310	413	330	275						
26	**13**	537	430	358	503	403	336	448	358	298						
28	**14**	578	463	386	542	434	361	482	386	321						
30	**15**	620	496	413	581	465	387	516	413	344						
32	**16**	661	529	441	620	496	413	551	441	367						
34	**17**	702	562	468	658	527	439	585	468	390						
36	**18**	744	595	496	697	558	465	620	496	413						
38	**19**	785	628	523	736	589	491	654	523	436						
40	**20**	826	661	551	775	620	516	688	551	459						
42	**21**	867	694	578	813	651	542	723	578	482						
44	**22**	909	727	606	852	682	568	757	606	505						
46	**23**	950	760	633	891	713	594	792	633	528						
48	**24**	991	793	661	929	744	620	826	661	551						
50	**25**	1033	826	688	968	775	645	861	688	574						
52	**26**	1074	859	716	1007	806	671	895	716	597						
54	**27**	1115	892	744	1046	836	697	929	744	620						
56	**28**	1157	925	771	1084	867	723	964	771	643						
58	**29**	1198	958	799	1123	898	749	998	799	666						
60	**30**	1239	991	826	1162	929	775	1033	826	688						
62	**31**	1281	1024	854	1201	960	800	1067	854	711						
64	**32**	1322	1057	881	1239	991	826	1102	881	734						
66	**33**	1363	1091	909	1278	1022	852	1136	909	757						
68	**34**	1404	1124	936	1317	1053	878	1170	936	780						
70	**35**	1446	1157	964	1355	1084	904	1205	964	803						

С приводом от ходового колеса действительны регулировки доз рычага при 12 км/ч.

Удельный вес: от 1,40 до 1,44 кг/л

Регулировка дозирующего рычага		m														
Скорость транспортёра		10			12			15			16			18		
		км/ч			км/ч			км/ч			км/ч			км/ч		
I	II	8	10	12	8	10	12	8	10	12	8	10	12	8	10	12
4		257	206	171	214	171	143	171	137	114	161	128	107	143	114	95
6		385	308	257	321	257	214	257	206	171	241	193	161	214	171	143
8		514	411	343	428	343	285	343	274	228	321	257	214	285	228	190
10		642	514	428	535	428	357	428	343	285	401	321	268	357	285	238
12		771	617	514	642	514	428	514	411	343	482	385	321	428	343	285
14		899	719	599	749	599	500	599	480	400	562	450	375	500	400	333
16		1028	822	685	856	685	571	685	548	457	642	514	428	571	457	381
18		1156	925	771	963	771	642	771	617	514	723	578	482	642	514	428
20	10	1284	1028	856	1070	856	714	856	685	571	803	642	535	714	571	476
22	11	1413	1130	942	1177	942	785	942	754	628	883	706	589	785	628	523
24	12	1541	1233	1028	1284	1028	856	1028	822	685	963	771	642	856	685	571
26	13	1670	1336	1113	1392	1113	928	1113	891	742	1044	835	696	928	742	618
28	14	1798	1439	1199	1499	1199	999	1199	959	799	1124	899	749	999	799	666
30	15	1927	1541	1284	1606	1284	1070	1284	1028	856	1204	963	803	1070	856	714
32	16	2055	1644	1370	1713	1370	1142	1370	1096	913	1284	1028	856	1142	913	761
34	17	2184	1747	1456	1820	1456	1213	1456	1165	971	1365	1092	910	1213	971	809
36	18	2312	1850	1541	1927	1541	1284	1541	1233	1028	1445	1156	963	1284	1028	856
38	19	2441	1952	1627	2034	1627	1356	1627	1302	1085	1525	1220	1017	1356	1085	904
40	20	2569	2055	1713	2141	1713	1427	1713	1370	1142	1606	1284	1070	1427	1142	951
42	21	2697	2158	1798	2248	1798	1499	1798	1439	1199	1686	1349	1124	1499	1199	999
44	22	2826	2261	1884	2355	1884	1570	1884	1507	1256	1766	1413	1177	1570	1256	1047
46	23	2954	2363	1970	2462	1970	1641	1970	1576	1313	1846	1477	1231	1641	1313	1094
48	24	3083	2466	2055	2569	2055	1713	2055	1644	1370	1927	1541	1284	1713	1370	1142
50	25	3211	2569	2141	2676	2141	1784	2141	1713	1427	2007	1606	1338	1784	1427	1189
52	26	3340	2672	2226	2783	2226	1855	2226	1781	1484	2087	1670	1392	1855	1484	1237
54	27	3468	2774	2312	2890	2312	1927	2312	1850	1541	2168	1734	1445	1927	1541	1284
56	28	3597	2877	2398	2997	2398	1998	2398	1918	1598	2248	1798	1499	1998	1598	1332
58	29	3725	2980	2483	3104	2483	2069	2483	1987	1656	2328	1863	1552	2069	1656	1380
60	30	3853	3083	2569	3211	2569	2141	2569	2055	1713	2408	1927	1606	2141	1713	1427
62	31	3982	3186	2655	3318	2655	2212	2655	2124	1770	2489	1991	1659	2212	1770	1475

С приводом от ходового колеса действительны регулировки доз рычага при 12 км/ч.

Удельный вес: от 1,40 до 1,44 кг/л

Регулировка дозирующего рычага		m														
Скорость транспортёра		20			21			24			27			28		
		км/ч			км/ч			км/ч			км/ч			км/ч		
I	II	8	10	12	8	10	12	8	10	12	8	10	12	8	10	12
8		257	206	171	245	196	163	214	171	143	190	152	127	183	147	122
10		321	257	214	306	245	204	268	214	178	238	190	159	229	183	153
12		385	308	257	367	294	245	321	257	214	285	228	190	275	220	183
14		450	360	300	428	343	285	375	300	250	333	266	222	321	257	214
16		514	411	343	489	391	326	428	343	285	381	304	254	367	294	245
18		578	462	385	550	440	367	482	385	321	428	343	285	413	330	275
20	**10**	642	514	428	612	489	408	535	428	357	476	381	317	459	367	306
22	**11**	706	565	471	673	538	449	589	471	392	523	419	349	505	404	336
24	**12**	771	617	514	734	587	489	642	514	428	571	457	381	550	440	367
26	**13**	835	668	557	795	636	530	696	557	464	618	495	412	596	477	398
28	**14**	899	719	599	856	685	571	749	599	500	666	533	444	642	514	428
30	**15**	963	771	642	917	734	612	803	642	535	714	571	476	688	550	459
32	**16**	1028	822	685	979	783	652	856	685	571	761	609	507	734	587	489
34	**17**	1092	873	728	1040	832	693	910	728	607	809	647	539	780	624	520
36	**18**	1156	925	771	1101	881	734	963	771	642	856	685	571	826	661	550
38	**19**	1220	976	814	1162	930	775	1017	814	678	904	723	603	872	697	581
40	**20**	1284	1028	856	1223	979	816	1070	856	714	951	761	634	917	734	612
42	**21**	1349	1079	899	1284	1028	856	1124	899	749	999	799	666	963	771	642
44	**22**	1413	1130	942	1346	1077	897	1177	942	785	1047	837	698	1009	807	673
46	**23**	1477	1182	985	1407	1125	938	1231	985	821	1094	875	729	1055	844	703
48	**24**	1541	1233	1028	1468	1174	979	1284	1028	856	1142	913	761	1101	881	734
50	**25**	1606	1284	1070	1529	1223	1019	1338	1070	892	1189	951	793	1147	917	765
52	**26**	1670	1336	1113	1590	1272	1060	1392	1113	928	1237	990	825	1193	954	795
54	**27**	1734	1387	1156	1651	1321	1101	1445	1156	963	1284	1028	856	1239	991	826
56	**28**	1798	1439	1199	1713	1370	1142	1499	1199	999	1332	1066	888	1284	1028	856
58	**29**	1863	1490	1242	1774	1419	1183	1552	1242	1035	1380	1104	920	1330	1064	887
60	**30**	1927	1541	1284	1835	1468	1223	1606	1284	1070	1427	1142	951	1376	1101	917
62	**31**	1991	1593	1327	1896	1517	1264	1659	1327	1106	1475	1180	983	1422	1138	948
64	**32**	2055	1644	1370	1957	1566	1305	1713	1370	1142	1522	1218	1015	1468	1174	979
66	**33**	2119	1696	1413	2018	1615	1346	1766	1413	1177	1570	1256	1047	1514	1211	1009

С приводом от ходового колеса действительны регулировки доз. рычага при 12 км/ч.

Удельный вес: от 1,40 до 1,44 кг/л

Регулировка дозирующего рычага		m														
Скорость транспортёра		30			32			36								
		км/ч			км/ч			км/ч			км/ч			км/ч		
I	II	8	10	12	8	10	12	8	10	12	8	10	12	8	10	12
12		257	206	171	241	193	161	214	171	143						
14		300	240	200	281	225	187	250	200	167						
16		343	274	228	321	257	214	285	228	190						
18		385	308	257	361	289	241	321	257	214						
20	**10**	428	343	285	401	321	268	357	285	238						
22	**11**	471	377	314	442	353	294	392	314	262						
24	**12**	514	411	343	482	385	321	428	343	285						
26	**13**	557	445	371	522	417	348	464	371	309						
28	**14**	599	480	400	562	450	375	500	400	333						
30	**15**	642	514	428	602	482	401	535	428	357						
32	**16**	685	548	457	642	514	428	571	457	381						
34	**17**	728	582	485	682	546	455	607	485	404						
36	**18**	771	617	514	723	578	482	642	514	428						
38	**19**	814	651	542	763	610	508	678	542	452						
40	**20**	856	685	571	803	642	535	714	571	476						
42	**21**	899	719	599	843	674	562	749	599	500						
44	**22**	942	754	628	883	706	589	785	628	523						
46	**23**	985	788	657	923	739	615	821	657	547						
48	**24**	1028	822	685	963	771	642	856	685	571						
50	**25**	1070	856	714	1004	803	669	892	714	595						
52	**26**	1113	891	742	1044	835	696	928	742	618						
54	**27**	1156	925	771	1084	867	723	963	771	642						
56	**28**	1199	959	799	1124	899	749	999	799	666						
58	**29**	1242	993	828	1164	931	776	1035	828	690						
60	**30**	1284	1028	856	1204	963	803	1070	856	714						
62	**31**	1327	1062	885	1244	995	830	1106	885	737						
64	**32**	1370	1096	913	1284	1028	856	1142	913	761						
66	**33**	1413	1130	942	1325	1060	883	1177	942	785						
68	**34**	1456	1165	971	1365	1092	910	1213	971	809						
70	**35**	1499	1199	999	1405	1124	937	1249	999	833						

С приводом от ходового колеса действительны регулировки доз. рычага при 12 км/ч.

Удельный вес: от 1,45 до 1,49 кг/л

Регулировка дозирующего рычага		m														
Скорость транспортёра		10			12			15			16			18		
		км/ч			км/ч			км/ч			км/ч			км/ч		
I	II	8	10	12	8	10	12	8	10	12	8	10	12	8	10	12
4		266	213	177	222	177	148	177	142	118	166	133	111	148	118	98
6		399	319	266	332	266	222	266	213	177	249	199	166	222	177	148
8		532	426	355	443	355	295	355	284	236	332	266	222	295	236	197
10		665	532	443	554	443	369	443	355	295	416	332	277	369	295	246
12		798	638	532	665	532	443	532	426	355	499	399	332	443	355	295
14		931	745	621	776	621	517	621	496	414	582	465	388	517	414	345
16		1064	851	709	886	709	591	709	567	473	665	532	443	591	473	394
18		1197	957	798	997	798	665	798	638	532	748	598	499	665	532	443
20	10	1330	1064	886	1108	886	739	886	709	591	831	665	554	739	591	492
22	11	1463	1170	975	1219	975	813	975	780	650	914	731	609	813	650	542
24	12	1596	1277	1064	1330	1064	886	1064	851	709	997	798	665	886	709	591
26	13	1729	1383	1152	1441	1152	960	1152	922	768	1080	864	720	960	768	640
28	14	1862	1489	1241	1551	1241	1034	1241	993	827	1163	931	776	1034	827	689
30	15	1995	1596	1330	1662	1330	1108	1330	1064	886	1247	997	831	1108	886	739
32	16	2128	1702	1418	1773	1418	1182	1418	1135	946	1330	1064	886	1182	946	788
34	17	2261	1808	1507	1884	1507	1256	1507	1206	1005	1413	1130	942	1256	1005	837
36	18	2393	1915	1596	1995	1596	1330	1596	1277	1064	1496	1197	997	1330	1064	886
38	19	2526	2021	1684	2105	1684	1404	1684	1347	1123	1579	1263	1053	1404	1123	936
40	20	2659	2128	1773	2216	1773	1477	1773	1418	1182	1662	1330	1108	1477	1182	985
42	21	2792	2234	1862	2327	1862	1551	1862	1489	1241	1745	1396	1163	1551	1241	1034
44	22	2925	2340	1950	2438	1950	1625	1950	1560	1300	1828	1463	1219	1625	1300	1083
46	23	3058	2447	2039	2549	2039	1699	2039	1631	1359	1911	1529	1274	1699	1359	1133
48	24	3191	2553	2128	2659	2128	1773	2128	1702	1418	1995	1596	1330	1773	1418	1182
50	25	3324	2659	2216	2770	2216	1847	2216	1773	1477	2078	1662	1385	1847	1477	1231
52	26	3457	2766	2305	2881	2305	1921	2305	1844	1537	2161	1729	1441	1921	1537	1280
54	27	3590	2872	2393	2992	2393	1995	2393	1915	1596	2244	1795	1496	1995	1596	1330
56	28	3723	2979	2482	3103	2482	2068	2482	1986	1655	2327	1862	1551	2068	1655	1379
58	29	3856	3085	2571	3213	2571	2142	2571	2057	1714	2410	1928	1607	2142	1714	1428
60	30	3989	3191	2659	3324	2659	2216	2659	2128	1773	2493	1995	1662	2216	1773	1477
62	31	4122	3298	2748	3435	2748	2290	2748	2198	1832	2576	2061	1718	2290	1832	1527

С приводом от ходового колеса действительны регулировки доз. рычага при 12 км/ч.

Удельный вес: от 1,45 до 1,49 кг/л

Регулировка дозирующего рычага		m														
Скорость транспортёра		20			21			24			27			28		
		км/ч			км/ч			км/ч			км/ч			км/ч		
I	II	8	10	12	8	10	12	8	10	12	8	10	12	8	10	12
8		266	213	177	253	203	169	222	177	148	197	158	131	190	152	127
10		332	266	222	317	253	211	277	222	185	246	197	164	237	190	158
12		399	319	266	380	304	253	332	266	222	295	236	197	285	228	190
14		465	372	310	443	355	295	388	310	259	345	276	230	332	266	222
16		532	426	355	507	405	338	443	355	295	394	315	263	380	304	253
18		598	479	399	570	456	380	499	399	332	443	355	295	427	342	285
20	**10**	665	532	443	633	507	422	554	443	369	492	394	328	475	380	317
22	**11**	731	585	488	697	557	464	609	488	406	542	433	361	522	418	348
24	**12**	798	638	532	760	608	507	665	532	443	591	473	394	570	456	380
26	**13**	864	691	576	823	659	549	720	576	480	640	512	427	617	494	412
28	**14**	931	745	621	886	709	591	776	621	517	689	552	460	665	532	443
30	**15**	997	798	665	950	760	633	831	665	554	739	591	492	712	570	475
32	**16**	1064	851	709	1013	810	675	886	709	591	788	630	525	760	608	507
34	**17**	1130	904	754	1076	861	718	942	754	628	837	670	558	807	646	538
36	**18**	1197	957	798	1140	912	760	997	798	665	886	709	591	855	684	570
38	**19**	1263	1011	842	1203	962	802	1053	842	702	936	749	624	902	722	602
40	**20**	1330	1064	886	1266	1013	844	1108	886	739	985	788	657	950	760	633
42	**21**	1396	1117	931	1330	1064	886	1163	931	776	1034	827	689	997	798	665
44	**22**	1463	1170	975	1393	1114	929	1219	975	813	1083	867	722	1045	836	697
46	**23**	1529	1223	1019	1456	1165	971	1274	1019	850	1133	906	755	1092	874	728
48	**24**	1596	1277	1064	1520	1216	1013	1330	1064	886	1182	946	788	1140	912	760
50	**25**	1662	1330	1108	1583	1266	1055	1385	1108	923	1231	985	821	1187	950	791
52	**26**	1729	1383	1152	1646	1317	1098	1441	1152	960	1280	1024	854	1235	988	823
54	**27**	1795	1436	1197	1710	1368	1140	1496	1197	997	1330	1064	886	1282	1026	855
56	**28**	1862	1489	1241	1773	1418	1182	1551	1241	1034	1379	1103	919	1330	1064	886
58	**29**	1928	1542	1285	1836	1469	1224	1607	1285	1071	1428	1143	952	1377	1102	918
60	**30**	1995	1596	1330	1900	1520	1266	1662	1330	1108	1477	1182	985	1425	1140	950
62	**31**	2061	1649	1374	1963	1570	1309	1718	1374	1145	1527	1221	1018	1472	1178	981
64	**32**	2128	1702	1418	2026	1621	1351	1773	1418	1182	1576	1261	1051	1520	1216	1013
66	**33**	2194	1755	1463	2090	1672	1393	1828	1463	1219	1625	1300	1083	1567	1254	1045

С приводом от ходового колеса действительны регулировки доз. рычага при 12 км/ч.

Удельный вес: от 1,45 до 1,49 кг/л

Регулировка дозирующего рычага		m														
Скорость транспортёра		30			32			36								
		км/ч			км/ч			км/ч			км/ч			км/ч		
I	II	8	10	12	8	10	12	8	10	12	8	10	12	8	10	12
12		266	213	177	249	199	166	222	177	148						
14		310	248	207	291	233	194	259	207	172						
16		355	284	236	332	266	222	295	236	197						
18		399	319	266	374	299	249	332	266	222						
20	**10**	443	355	295	416	332	277	369	295	246						
22	**11**	488	390	325	457	366	305	406	325	271						
24	**12**	532	426	355	499	399	332	443	355	295						
26	**13**	576	461	384	540	432	360	480	384	320						
28	**14**	621	496	414	582	465	388	517	414	345						
30	**15**	665	532	443	623	499	416	554	443	369						
32	**16**	709	567	473	665	532	443	591	473	394						
34	**17**	754	603	502	706	565	471	628	502	419						
36	**18**	798	638	532	748	598	499	665	532	443						
38	**19**	842	674	561	790	632	526	702	561	468						
40	**20**	886	709	591	831	665	554	739	591	492						
42	**21**	931	745	621	873	698	582	776	621	517						
44	**22**	975	780	650	914	731	609	813	650	542						
46	**23**	1019	816	680	956	765	637	850	680	566						
48	**24**	1064	851	709	997	798	665	886	709	591						
50	**25**	1108	886	739	1039	831	693	923	739	616						
52	**26**	1152	922	768	1080	864	720	960	768	640						
54	**27**	1197	957	798	1122	898	748	997	798	665						
56	**28**	1241	993	827	1163	931	776	1034	827	689						
58	**29**	1285	1028	857	1205	964	803	1071	857	714						
60	**30**	1330	1064	886	1247	997	831	1108	886	739						
62	**31**	1374	1099	916	1288	1031	859	1145	916	763						
64	**32**	1418	1135	946	1330	1064	886	1182	946	788						
66	**33**	1463	1170	975	1371	1097	914	1219	975	813						
68	**34**	1507	1206	1005	1413	1130	942	1256	1005	837						
70	**35**	1551	1241	1034	1454	1163	970	1293	1034	862						

С приводом от ходового колеса действительны регулировки доз. рычага при 12 км/ч.

Удельный вес: от 1,50 до 1,54 кг/л

Регулировка дозирующего рычага		m														
Скорость транспортёра		10			12			15			16			18		
		км/ч			км/ч			км/ч			км/ч			км/ч		
I	II	8	10	12	8	10	12	8	10	12	8	10	12	8	10	12
4		275	220	183	229	183	153	183	147	122	172	137	115	153	122	102
6		412	330	275	344	275	229	275	220	183	258	206	172	229	183	153
8		550	440	367	458	367	306	367	293	244	344	275	229	306	244	204
10		687	550	458	573	458	382	458	367	306	430	344	286	382	306	255
12		825	660	550	687	550	458	550	440	367	516	412	344	458	367	306
14		962	770	642	802	642	535	642	513	428	602	481	401	535	428	356
16		1100	880	733	917	733	611	733	587	489	687	550	458	611	489	407
18		1237	990	825	1031	825	687	825	660	550	773	619	516	687	550	458
20	**10**	1375	1100	917	1146	917	764	917	733	611	859	687	573	764	611	509
22	**11**	1512	1210	1008	1260	1008	840	1008	807	672	945	756	630	840	672	560
24	**12**	1650	1320	1100	1375	1100	917	1100	880	733	1031	825	687	917	733	611
26	**13**	1787	1430	1192	1490	1192	993	1192	953	794	1117	894	745	993	794	662
28	**14**	1925	1540	1283	1604	1283	1069	1283	1027	856	1203	962	802	1069	856	713
30	**15**	2062	1650	1375	1719	1375	1146	1375	1100	917	1289	1031	859	1146	917	764
32	**16**	2200	1760	1467	1833	1467	1222	1467	1173	978	1375	1100	917	1222	978	815
34	**17**	2337	1870	1558	1948	1558	1299	1558	1247	1039	1461	1169	974	1299	1039	866
36	**18**	2475	1980	1650	2062	1650	1375	1650	1320	1100	1547	1237	1031	1375	1100	917
38	**19**	2612	2090	1742	2177	1742	1451	1742	1393	1161	1633	1306	1088	1451	1161	968
40	**20**	2750	2200	1833	2292	1833	1528	1833	1467	1222	1719	1375	1146	1528	1222	1018
42	**21**	2887	2310	1925	2406	1925	1604	1925	1540	1283	1805	1444	1203	1604	1283	1069
44	**22**	3025	2420	2017	2521	2017	1680	2017	1613	1344	1891	1512	1260	1680	1344	1120
46	**23**	3162	2530	2108	2635	2108	1757	2108	1687	1405	1976	1581	1318	1757	1405	1171
48	**24**	3300	2640	2200	2750	2200	1833	2200	1760	1467	2062	1650	1375	1833	1467	1222
50	**25**	3437	2750	2292	2864	2292	1910	2292	1833	1528	2148	1719	1432	1910	1528	1273
52	**26**	3575	2860	2383	2979	2383	1986	2383	1907	1589	2234	1787	1490	1986	1589	1324
54	**27**	3712	2970	2475	3094	2475	2062	2475	1980	1650	2320	1856	1547	2062	1650	1375
56	**28**	3850	3080	2567	3208	2567	2139	2567	2053	1711	2406	1925	1604	2139	1711	1426
58	**29**	3987	3190	2658	3323	2658	2215	2658	2127	1772	2492	1994	1661	2215	1772	1477
60	**30**	4125	3300	2750	3437	2750	2292	2750	2200	1833	2578	2062	1719	2292	1833	1528
62	**31**	4262	3410	2842	3552	2842	2368	2842	2273	1894	2664	2131	1776	2368	1894	1579

С приводом от ходового колеса действительны регулировки доз. рычага при 12 км/ч.

Удельный вес: от 1,50 до 1,54 кг/л

Регулировка дозирующего рычага		m														
Скорость транспортёра		20			21			24			27			28		
		км/ч			км/ч			км/ч			км/ч			км/ч		
I	II	8	10	12	8	10	12	8	10	12	8	10	12	8	10	12
8		275	220	183	262	210	175	229	183	153	204	163	136	196	157	131
10		344	275	229	327	262	218	286	229	191	255	204	170	246	196	164
12		412	330	275	393	314	262	344	275	229	306	244	204	295	236	196
14		481	385	321	458	367	306	401	321	267	356	285	238	344	275	229
16		550	440	367	524	419	349	458	367	306	407	326	272	393	314	262
18		619	495	412	589	471	393	516	412	344	458	367	306	442	354	295
20	**10**	687	550	458	655	524	436	573	458	382	509	407	339	491	393	327
22	**11**	756	605	504	720	576	480	630	504	420	560	448	373	540	432	360
24	**12**	825	660	550	786	629	524	687	550	458	611	489	407	589	471	393
26	**13**	894	715	596	851	681	567	745	596	497	662	530	441	638	511	426
28	**14**	962	770	642	917	733	611	802	642	535	713	570	475	687	550	458
30	**15**	1031	825	687	982	786	655	859	687	573	764	611	509	737	589	491
32	**16**	1100	880	733	1048	838	698	917	733	611	815	652	543	786	629	524
34	**17**	1169	935	779	1113	890	742	974	779	649	866	693	577	835	668	557
36	**18**	1237	990	825	1179	943	786	1031	825	687	917	733	611	884	707	589
38	**19**	1306	1045	871	1244	995	829	1088	871	726	968	774	645	933	746	622
40	**20**	1375	1100	917	1309	1048	873	1146	917	764	1018	815	679	982	786	655
42	**21**	1444	1155	962	1375	1100	917	1203	962	802	1069	856	713	1031	825	687
44	**22**	1512	1210	1008	1440	1152	960	1260	1008	840	1120	896	747	1080	864	720
46	**23**	1581	1265	1054	1506	1205	1004	1318	1054	878	1171	937	781	1129	904	753
48	**24**	1650	1320	1100	1571	1257	1048	1375	1100	917	1222	978	815	1179	943	786
50	**25**	1719	1375	1146	1637	1309	1091	1432	1146	955	1273	1018	849	1228	982	818
52	**26**	1787	1430	1192	1702	1362	1135	1490	1192	993	1324	1059	883	1277	1021	851
54	**27**	1856	1485	1237	1768	1414	1179	1547	1237	1031	1375	1100	917	1326	1061	884
56	**28**	1925	1540	1283	1833	1467	1222	1604	1283	1069	1426	1141	951	1375	1100	917
58	**29**	1994	1595	1329	1899	1519	1266	1661	1329	1108	1477	1181	985	1424	1139	949
60	**30**	2062	1650	1375	1964	1571	1309	1719	1375	1146	1528	1222	1018	1473	1179	982
62	**31**	2131	1705	1421	2030	1624	1353	1776	1421	1184	1579	1263	1052	1522	1218	1015
64	**32**	2200	1760	1467	2095	1676	1397	1833	1467	1222	1630	1304	1086	1571	1257	1048
66	**33**	2269	1815	1512	2161	1728	1440	1891	1512	1260	1680	1344	1120	1620	1296	1080

С приводом от ходового колеса действительны регулировки доз. рычага при 12 км/ч.

Удельный вес: от 1,50 до 1,54 кг/л

Регулировка дозирующего рычага		m														
Скорость транспортёра		30			32			36								
		км/ч			км/ч			км/ч			км/ч			км/ч		
I	II	8	10	12	8	10	12	8	10	12	8	10	12	8	10	12
12		275	220	183	258	206	172	229	183	153						
14		321	257	214	301	241	201	267	214	178						
16		367	293	244	344	275	229	306	244	204						
18		412	330	275	387	309	258	344	275	229						
20	**10**	458	367	306	430	344	286	382	306	255						
22	**11**	504	403	336	473	378	315	420	336	280						
24	**12**	550	440	367	516	412	344	458	367	306						
26	**13**	596	477	397	559	447	372	497	397	331						
28	**14**	642	513	428	602	481	401	535	428	356						
30	**15**	687	550	458	645	516	430	573	458	382						
32	**16**	733	587	489	687	550	458	611	489	407						
34	**17**	779	623	519	730	584	487	649	519	433						
36	**18**	825	660	550	773	619	516	687	550	458						
38	**19**	871	697	581	816	653	544	726	581	484						
40	**20**	917	733	611	859	687	573	764	611	509						
42	**21**	962	770	642	902	722	602	802	642	535						
44	**22**	1008	807	672	945	756	630	840	672	560						
46	**23**	1054	843	703	988	791	659	878	703	586						
48	**24**	1100	880	733	1031	825	687	917	733	611						
50	**25**	1146	917	764	1074	859	716	955	764	637						
52	**26**	1192	953	794	1117	894	745	993	794	662						
54	**27**	1237	990	825	1160	928	773	1031	825	687						
56	**28**	1283	1027	856	1203	962	802	1069	856	713						
58	**29**	1329	1063	886	1246	997	831	1108	886	738						
60	**30**	1375	1100	917	1289	1031	859	1146	917	764						
62	**31**	1421	1137	947	1332	1066	888	1184	947	789						
64	**32**	1467	1173	978	1375	1100	917	1222	978	815						
66	**33**	1512	1210	1008	1418	1134	945	1260	1008	840						
68	**34**	1558	1247	1039	1461	1169	974	1299	1039	866						
70	**35**	1604	1283	1069	1504	1203	1003	1337	1069	891						

С приводом от ходового колеса действительны регулировки доз. рычага при 12 км/ч.

6.0 Краткий словарь

В таблицах сохранены оригинальные названия минеральных удобрений (нанесённые на упаковку).

Ниже приведён перевод некоторых немецких слов, названий и сокращений, встречающихся в этих таблицах.

AMAZONEN-WERKE	заводы АМАЦОНЕН-ВЕРКЕ
Ammoniak	аммиак
Ammoniakdünger	аммиачное удобрение
Ammonium	аммоний
Ammonsulfatsalpeter	аммиачная селитра
Bor	бор (хим. знак B)
braun	коричневый
Chilesalpeter	чилийская селитра
CZ	Чешская Республика
D	Германия
DK	Дания
Dünger	минеральное удобрение
Düngerservice	сервис по удобрениям
Extra	экстра
F	Франция
Forbach	Форбах (город во Франции)
geprillt, gepr.	кругло-гранулированный
Granular	гранулят
granuliert, gran.	гранулированный
grobkristallin	крупно(грубо)-кристаллический
GUS	СНГ

Harnstoff	мочевина
Hasbergen-Gaste	Хасберген-Гасте (город в Германии)
hell	светлый
Hude	Худе (город в Германии)
Hydro	гидро (гидравлический)
IRL	Ирландия
Kali	калийные соли (хим. окись калия)
Kalidünger	калийное удобрение
Kalium	калий (хим. знак K)
Kaliumsulfat	сернокислый калий (сульфат калия)
Kalk	известь, извёстка
Kalksalpeter	известковая селитра
Korn	зерно (зернистый)
kristallin	кристаллический
Kupfer	медь (хим. знак Cu)
Kupferdünger	медесодержащее удобрение
LT	Литва
Magnesia	магнезия
Magnesium	магний (хим. знак Mg)
mit	с (предлог)
m, mm	м, мм
NL	Нидерланды
Perlkalkstickstoff	азотная известь
PL	Польша
Phosphat	фосфат
Prills	круглый гранулят
Rußland, RUS	Россия

Salpeter	селитра
Schw. Amm.	сернокислый аммиак
Schwefels. Ammoniak	сернокислый аммиак
schwefelsauer	сернокислый
Service	сервис
Sort(en)	сорт(а)
Stickstoff	азот (хим. знак N)
Stickstoffdünger	азотное удобрение
Stickstoffmagnesia	азотистая магнезия
Sulfat	сульфат, сернокислая соль
Superphosphat	суперфосфат
Thomasphosphat	томасфосфат
Triplephosphat	тройной фосфат
Triple-Superphosphat	тройной суперфосфат
US	США
Ware(n)	товар(ы)
Werk(e)	завод(ы)

AMAZONEN-WERKE
H. DREYER GmbH & Co. KG

Главный завод:
Am Amazonenwerk 9-13
D-49205 Hasbergen-Gaste

☎ ++49 5405 501-0 или -197
Факс: ++49 5405 501-193
e-mail: amazone@amazone.de
http://www.amazone.de

Другие заводы:
D-27794 Hude• F 57602 Forbach
Филиалы в Англии и Франции

Заводы по выпуску разбрасывателей удобрений, полевых опрыскивателей, сеялок, почвообрабатывающих машин, складских помещений и коммунальных машин