Návod na obsluhu

AMAZONE

Software **AMABUS**

a Multifunkční ovladač

pro pneumatické secí stroje

AD-P a AVANT

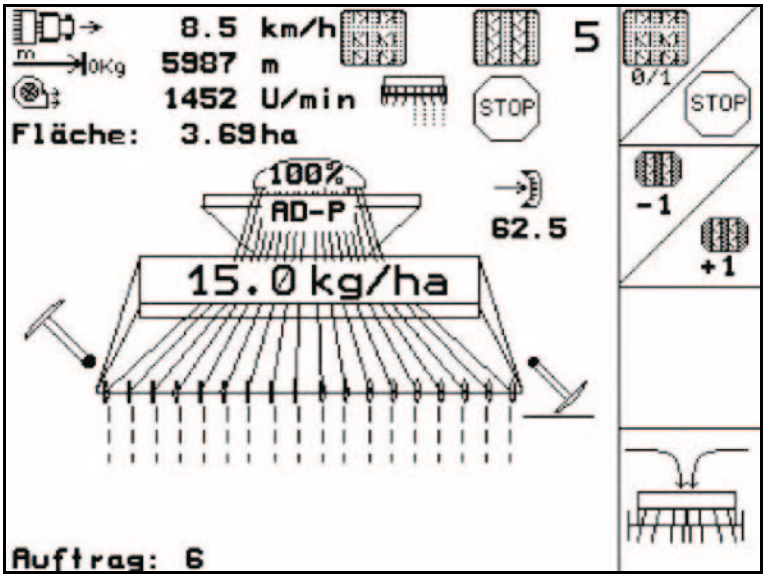

MG4651
BAG0120.3 05.16
Printed in Germany

Před prvním uvedením do provozu si přečtěte tento návod k obsluze a postupujte podle něj! Uschovejte pro pozdější použití!

CS

NESMÍME

shledávat četbu a jednání dle návodu na obsluhu nepohodlným a nadbytečným; neboť nepostačí pouze vyslechnout si od ostatních, že je určitý stroj dobrý, nato se zvednout a jít jej koupit a přitom věřit, že nyní již bude vše fungovat automaticky. Příslušný uživatel stroje by pak přivodil škodu nejen sám sobě, nýbrž by se také dopustil té chyby, že by příčinu eventuálního neúspěchu přičítal na vrub stroji namísto na vrub své nedůslednosti. Abychom si byli jisti úspěchem svého činění, musíme zabřednout do posledních podrobností, popř. se informovat na účel konkrétního zařízení na stroji a získat zručnost při manipulaci s ním. Teprve poté nabudeme pocitu spokojenosti jak se strojem tak se sebou samým. A právě naplnění tohoto záměru je cílem předkládaného návodu na obsluhu.

Leipzig-Plagwitz 1872. Rud. Sack.

Identifikační data

Zde zapište identifikační data stroje. Identifikační data najdete na výrobním štítku.

Identifikační č. stroje (desetimístné)	
Typ:	AMABUS
Rok výroby:	
Základní hmotnost kg:	
Povolená celková hmotnost kg:	
Maximální naložení kg:	

Adresa výrobce

AMAZONEN-WERKE

H. DREYER GmbH & Co. KG

Postfach 51

D-49202 Hasbergen

Tel.: + 49 (0) 5405 50 1-0

E-mail: amazone@amazone.de

Objednávání náhradních dílů

Seznamy náhradních dílů najdete volně přístupné na portálů náhradních dílů na adrese www.amazone.de.

Objednávky směrujte svým specializovaným prodejcům AMAZONE.

Formality k návodu k obsluze

Číslo dokumentu: MG4651

Datum vytvoření: 07.15

© Copyright AMAZONEN-WERKE H. DREYER GmbH & Co. KG, 2016

Všechna práva vyhrazena.

Další výtisk, byť jen ve zkrácené formě, je povolen pouze po schválení firmou AMAZONEN-WERKE H. DREYER GmbH & Co. KG.

Předmluva

Vážený zákazníku,

rozhodl jste se pro jeden z kvalitních produktů z rozsáhlé výrobkové řady firmy AMAZONEN-WERKE, H. DREYER GmbH & Co. KG. Děkujeme vám za důvěru.

Při přejímce stroje zkontrolujte, jestli nedošlo k poškození během přepravy nebo nechybí některé části! Na základě dodacího listu zkontrolujte úplnost dodaného stroje, včetně objednané speciální výbavy. Náhrada škody je poskytována pouze při okamžité reklamaci!

Před prvním uvedením do provozu si přečtěte tento návod k obsluze a obzvlášť bezpečnostní pokyny a dodržujte je! Po pečlivém pročtení můžete začít využívat přednosti svého nově získaného stroje.

Než uvedete stroj do provozu, zajistěte, aby si všichni uživatelé stroje přečetli tento návod k použití.

V případě eventuálních otázek či problémů se informujte v tomto návodu k obsluze, nebo se obraťte na svého servisního partnera v místě.

Pravidelná údržba a včasná výměna opotřebovaných, popř. poškozených dílů zvyšuje životnost vašeho stroje.

Posouzení ze strany uživatele

Vážený čtenáři,

naše návody k obsluze jsou pravidelně aktualizovány. Vaše návrhy na zlepšení nám pomohou vytvořit návod k obsluze, který pro vás bude užitečnější a příjemnější.

AMAZONEN-WERKE

H. DREYER GmbH & Co. KG

Postfach 51

D-49202 Hasbergen

Tel.: + 49 (0) 5405 50 1-0

E-mail: amazone@amazone.de

1 Pokyny pro užívání 7
1.1 Účel dokumentu 7
1.2 Udání místa v návodu k obsluze 7
1.3 Použitá vyobrazení 7

2 Všeobecné bezpečnostní pokyny 8
2.1 Zobrazení bezpečnostních symbolů 8

3 Popis výrobku 9
3.1 Zadávání na přístroji **AMATRON 3** 10
3.2 Verze softwaru 10
3.3 Hierarchie softwaru 11

4 Uvedení do provozu 12
4.1 Hlavní menu 12
4.2 Zadání údajů stroje 13
4.2.1 Rytmus kolej. řádků (Údaje stroje 01/04) 15
4.2.2 Zadání osetého a neosetého úseku (m) intervalového spínání kolejových řádků (Údaje stroje 01/04) 17
4.2.3 Kalibrace senzoru ujetého úseku (Údaje stroje 01/04) 18
4.2.4 Doporučené snížení množství osiva při zakládání kolejových řádků 21
4.3 Zadání zakázky 22
4.3.1 Externí zadání 23
4.4 Zkouška výsevku 23
4.4.1 Zkouška výsevku u strojů s dálkovým seřizováním vysévaného množství 24
4.4.2 Zkouška výsevku na strojích s elektr. úplným dávkováním 25
4.5 Vyprázdnění zbytku s elektrickým dávkováním 27
4.6 Servisní nastavení 28
4.7 Geometrické údaje pro menu nářadí 32
4.8 Nastavení GPS Switch 32

5 Použití na poli 33
5.1 Přizpůsobení požadovaného množství 33
5.2 Předvolba pro funkce hydrauliky 33
5.3 Zobrazení pracovní nabídky 34
5.4 Funkce v pracovní nabídce^ 35
5.4.1 Přepínání kolejových řádků 35
5.4.2 Znamenáky (Avant) 36
5.4.3 Zablokování ostruhového kola 36
5.4.4 Ovládání částečných záběrů (Avant s elektrickým plným dávkováním) 37
5.4.5 Elektrické plné dávkování 37
5.4.6 Přítlak secích botek a přítlak zahrnovačů 38
5.4.7 Složení a rozložení stroje (Avant 03-2) 39
5.4.8 Pracovní poloha kultivátoru 40
5.4.9 Zdvih secích botek 40
5.4.10 Osvětlení přední výsevní skříně (Avant) 40
5.5 Postup při práci 41
5.5.1 Rozmístění tlačítek pracovní nabídky **AD-P** s převodovkou 42
5.5.2 Rozmístění tlačítek pracovní nabídky **AD-P** s plným dávkováním 42
5.5.3 Obsazení multifunkčního ovladače **AD-P** 43
5.5.4 Rozmístění tlačítek pracovní nabídky **Avant** s převodovkou 44
5.5.5 Rozmístění tlačítek pracovní nabídky **Avant** s plným dávkováním 45

6 Multifunkční ovladač 46
6.1 Namontování 46
6.2 Funkce 46
6.3 Rozložení tlačítek: 47

7 Údržba 48
7.1 Kalibrace převodovky 48
8 Menu Nápověda 49
9 Poruchy 50
9.1 Alarm (signalizace) 50
9.2 Výpadek senzoru ujetého úseku 51

1 Pokyny pro užívání

Kapitola Pokyny pro užívání podává informace pro zacházení s návodem k obsluze.

1.1 Účel dokumentu

Tento návod k obsluze

- popisuje obsluhu a údržbu stroje,
- podává důležité informace pro bezpečné a efektivní zacházení se strojem,
- je součástí stroje a musí být vždy u stroje popř. v tažném vozidle,
- musí být uschován pro budoucí použití.

1.2 Udání místa v návodu k obsluze

Všechny údaje směru v tomto návodu k obsluze jsou vždy myšleny ve směru jízdy.

1.3 Použitá vyobrazení

Pokyny pro jednání a reakce

Činnosti, které má obsluha provádět, jsou zobrazeny jako očíslované pokyny pro jednání. Dodržujte pořadí uvedených pokynů. Reakce na příslušný pokyn pro jednání je případně označena šipkou.

Příklad:

1. Pokyn pro jednání 1

→ Reakce stroje na pokyn 1

2. Pokyn pro jednání 2

Výčty

Výčty bez závazného pořadí jsou zobrazeny jako seznam s jednotlivými výčty.

Příklad:

- bod 1
- bod 2

Čísla pozicí na obrázcích

Čísla v kulatých závorkách odkazují na čísla pozicí na obrázcích. První číslice odkazuje na obrázek, druhá číslice na číslo pozice na obrázku.

Příklad (obr. 3/6)

- Obrázek 3
- Pozice 6

2 Všeobecné bezpečnostní pokyny

Znalost hlavních bezpečnostních pokynů a bezpečnostních předpisů je základní podmínkou pro bezpečné zacházení a bezporuchový provoz stroje.

Návod k obsluze

- uschovejte vždy na místě použití stroje!
- musí být vždy volně přístupný obsluze a údržbářům!

2.1 Zobrazení bezpečnostních symbolů

Bezpečnostní pokyny jsou označeny trojúhelníkovým bezpečnostním symbolem a slovem, popisujícím příslušný signál. Signální slovo (NEBEZPEČÍ, VÝSTRAHA, POZOR) popisuje závažnost hrozícího ohrožení a má následující význam:

NEBEZPEČÍ

Označuje bezprostřední ohrožení s vysokým rizikem, které má za následek smrt nebo velmi těžké poranění (ztráta částí těla nebo trvalé poškození), pokud mu nebude zabráněno.

Při nerespektování těchto pokynů bezprostředně hrozí smrtelné nebo velmi těžké úrazy.

VÝSTRAHA

Označuje možné ohrožení se středním rizikem, které má za následek smrt nebo (velmi těžké) poranění, pokud mu nebude zabráněno.

Při nerespektování těchto pokynů hrozí případně smrtelné nebo velmi těžké úrazy.

POZOR

Označuje možné ohrožení s malým rizikem, které může mít za následek lehké nebo střední poranění, popř. materiální škody, pokud mu nebude zabráněno.

DŮLEŽITÉ

Označuje povinnost zvláštního chování nebo činností nutných pro řádné zacházení se strojem.

Nedodržování těchto pokynů může vést k poruchám na stroji nebo v okolí.

UPOZORNĚNÍ

Označuje rady pro uživatele a obzvlášť důležité informace.

Tyto pokyny vám pomohou optimálně využívat všechny funkce vašeho stroje.

3 Popis výrobku

Pomocí softwaru **AMABUS** a ovládacího terminálu **AMATRON 3 lze stroje AMAZONE** pohodlně řídit, ovládat a sledovat.

Tento návod k obsluze popisuje ovládání secích strojů **AD-P** a **AVANT** pomocí **AMATRON 3**.

Ovládání secích strojů pomocí **AMATRON 3** se liší podle typu a vybavení stroje.

Hlavní nabídka (Obr. 1)

Hlavní nabídka sestává z několika podnabídek, které se před prací používají k

- zadání dat,
- zobrazení nebo zadání nastavení.

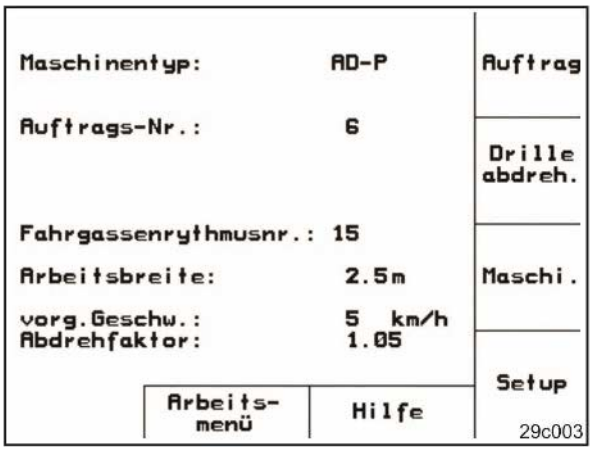

Obr. 1

Pracovní menu (Obr. 2)

- Během práce zobrazuje pracovní menu všechny nezbytné pracovní údaje.
- Pomocí pracovní nabídky se stroj ovládá během nasazení.

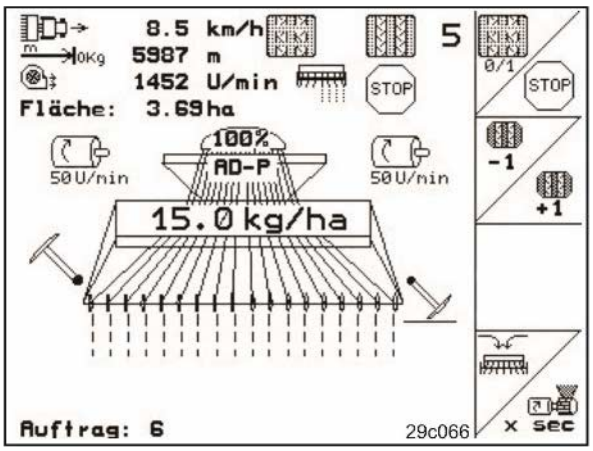

Obr. 2

3.1 Zadávání na přístroji AMATRON 3

K obsluze přístroje **AMATRON 3** jsou v tomto návodu k obsluze vyobrazena funkční pole pro objasnění, že se musí stisknout tlačítko příslušející k danému funkčnímu poli.

Příklad:

- Funkční pole :

Popis v návodu k obsluze:

Provést funkci **A**.

Činnost:

Obsluha stiskne tlačítko přiřazené funkčnímu poli (Obr. 3/1), aby se provedla funkce **A**.

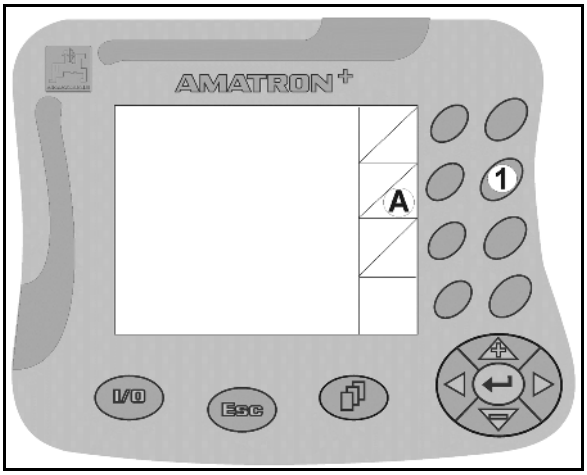

Obr. 3

3.2 Verze softwaru

Tento návod k obsluze je platný od verze softwaru:

Stroj:

Verze MHX: 2.23.01

3.3 Hierarchie softwaru

Hlavní menu ← Esc → **Pracovní menu**

Auftrag

Menu Zadání

Zadání:

- názvu
- poznámky
- volby (kg/ha nebo K/m2)
- druhu osiva
- spuštění / pokračování v zadání
- vymazání denních záznamů – hektary, hodiny

Zobrazení:

- čísla zadání
- názvu zadání
- poznámky
- požadovaného vysévaného množství (plánované množství)
- druhu osiva
- kalibrované polohy převodovky
- již obdělané plochy
- již absolvovaných hodin (h)
- průměr hodin/ha
- vysetého množství (kg)
- Trojí údaj plocha/hodiny/množství.

Abdrah.

Menu Výsevní zkouška

Zadání

Secí stroje s převodovkou:

- Požadované vysévané množství (kg/ha nebo K/m2)
- Poloha převodovky pro zkoušku výsevku
- Množství osiva (kg) zachyceného při zkoušce výsevku

secího stroje s úplným dávkováním:

- Plánovaná, pozdější pracovní rychlost (km/h)
- Zaplnění komůrek dávkovacích kotoučů před zkouškou výsevku

Setup

Menu Setup

Zadání:

- Diagnóza vstupu
- Diagnóza výstupu
- Zadání simulované rychlosti
- Volba základních dat
  - Volba typu stroje
  - Konfigurace systému kolejových řádků
  - Konfigurace systému seřizování množství osiva
  - Dávkování
  - Kalibrace převodovky (pouze stroje s převodovkou)
  - Znamenáky jsou
  - Monitorování rotačního kypřiče
  - Senzor stavu naplnění
  - Sledování dávkovacích kol

Zobrazení:

- Čas signalizace výsevní hřídel/dávkovač
- Čas pro signalizaci – systém kolejových řádků
- Čas pro signalizaci – předlohový hřídel (hrotový secí stroj)
- Čas předdávkování (pouze u úplného dávkování)
- Pracovní záběr (m)
- Systém preemergentního značení
- Signalizace – otáčky ventilátoru
- Zdvih secích botek
- Pracovní hloubka kultivátoru

Maschi.

Menu Údaje o stroji

Zadání:

- Spínání kolejových řádků
- Vzdálenost intervalů
- Větší / menší množství osiva (%)
- Kalibrační hodnota (Imp./100 m)

E

Vyprázdnění zbytku

4 Uvedení do provozu

4.1 Hlavní menu

-

Menu **Zadání** (Strana 22)
  - o Vložení dat pro nové zadání.
  - o Před započetím rozmetání spusťte zadání.
  - o Zaznamenávají se zjištěná data až 20 zpracovávaných zadání
-

Menu **Zkouška výsevku secího stroje**: (Strana 23)
  - o Před vlastním výsevem proveďte zkoušku výsevku.
-

Menu **Údaje stroje** (Strana 13)
  - o Zadání údajů specifických pro daný stroj nebo individuálních údajů.
-

Menu **Nastavení** (Strana 28)
  - o Zadání základních nastavení
-

Menu Vyprázdnění zbytku jen u elektrického dávkování (viz strana 27)

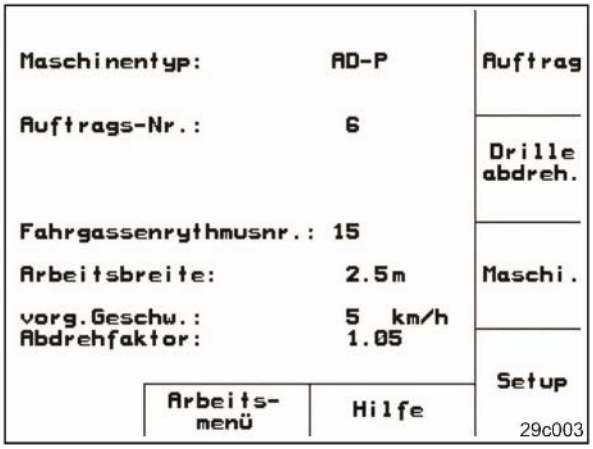

Obr. 4

4.2 Zadání údajů stroje

V hlavním menu zvolte **Údaje stroje**!

Strana 1 **(Obr. 5)**

- Zadání požadovaného rytmu spínání kolejových řádků (Strana 15).
- Zadání intervalu spínání kolejových řádků (Strana 15).
- Zadání množstevního kroku v % (hodnota pro procentuální změnu vysévaného množství během práce pomocí tlačítek ,).
- Kalibrace senzoru ujeté vzdálenosti (Viz kapitola 4.2.3).

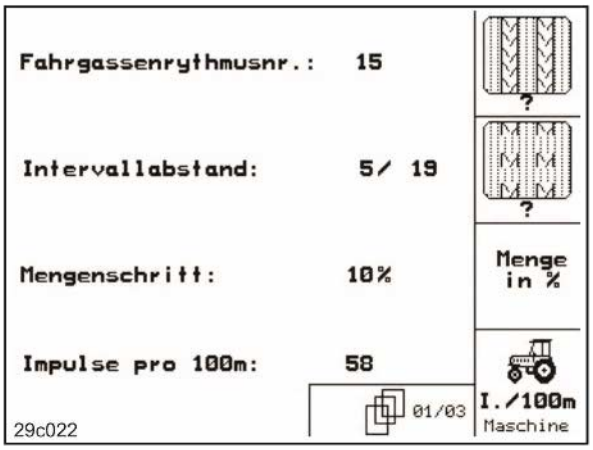

Obr. 5

Strana 2 (Obr. 6)

- Prog. převzetí aktuálních otáček ventilátoru (1/min) během provozu jako otáčky, které se mají monitorovat
- n zadání otáček ventilátoru (1/min), které se mají monitorovat.
- kg zadání aktuálního stavu naplnění (kg) v zásobníku
- kg zadání doplňovaného množství (kg)
- Alarm zadání zbytkového množství (kg) v zásobníku na osivo, při němž se má iniciovat signalizace stavu naplnění.

→ Der **AMATRON 3** vyvolá signalizaci (alarm), pokud

- o dosáhnete teoretického vypočítaného zbytkového množství nebo
- o senzor stavu naplnění (nadstandard) již není zakrytý osivem.

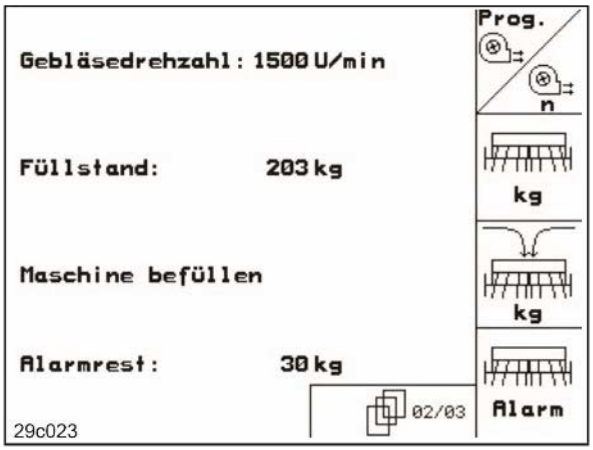

Obr. 6

Strana 3 (Obr. 7)

- -% zadání snížení množství osiva (v %) při zakládání kolejového řádku (Strana 21).

> Nutné pouze u strojů bez vracení osiva do zásobníku.

- Zadání regulačního koeficientu pro dávkovací motory.

→ Standardní hodnota: 1

- X-Sensor Schlepper Na traktoru je k dispozici snímač dráhy (ano/ne).

→ Impulzy prostřednictvím zásuvky traktoru pro přenos signálu

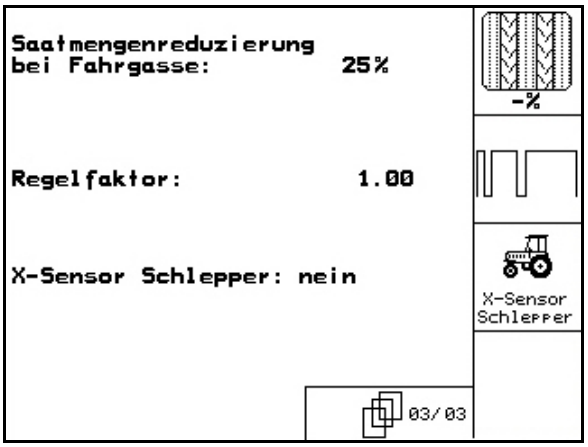

Obr. 7

4.2.1 Rytmus kolej. řádků (Údaje stroje 01/04)

Číslo rytmu kolejových řádků zjistíte v následujících tabulkách.

Jednoduchý rytmus kolejových řádků

Příklad jednoduchého přepínání kolejových řádků, standardní kolejový řádek

Počitadlo kolejových řádků:

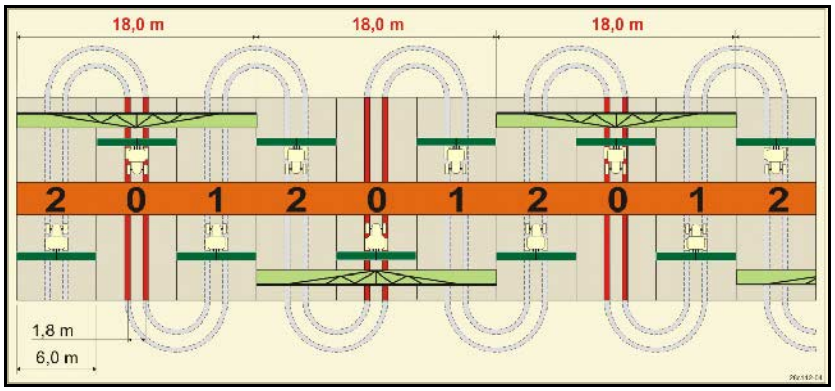

Obr. 8

Jednoduché přepínání kolejových řádků																								
	1	**2**	**3**	**4**	**5**	**6**	**7**	**8**	**9**	**10**	**11**	**12**	**13**	**14**	**15**	**16**	**17**	**20**	**21**	**22**	**23**	**26**	**32**	**35**
Počitadlo kolejových řádků	0	0	0	0	0	0	0	0	0	1	1	0	0	0	1	0	0	0	0	0	0	0	0	0
	1	0	1	1	1	1	1	1	1	2	0	1	1	1	Spínání 15 nezakládá kolejové řádky.	1	1	1	0	0	0	1	0	1
		1	2	2	2	2	2	2	2	3	3	2	2	2		2	2	2	1	1	1	2	1	2
		2		3	3	3	3	3	3	0	4	3	3	3		3	3	3	2	2	2	3	2	3
					4	4	4	4	4	5	5	4	4	4		4	4	4	3	3	3	4	3	4
						5	5	5	5	6	6	5	5	5		5	5	5	4	4	4	5	4	5
							6	6	6	0	7	6	6	6		6	6	6		5	5	6	5	6
								7	7	8	8	7	7	7		7	7	7		6	6	7	6	7
									8	9	0	8	8	8		8	8	8			7	8	7	8
										10	10	9	9	9		9	9	9			8	9	8	9
												10	10	10		10	10					10	9	10
												11	11	11		11	11						10	11
													12	12		12	12							12
														13		13	13							13
																14	14							14
																15	15							
																	16							

Dvojité přepínání kolejových řádků

Příklad dvojitého přepínání kolejových řádků,
nutné 2 rozdělovače osiva

Počitadlo kolejových řádků vlevo:
Počitadlo kolejových řádků vpravo:

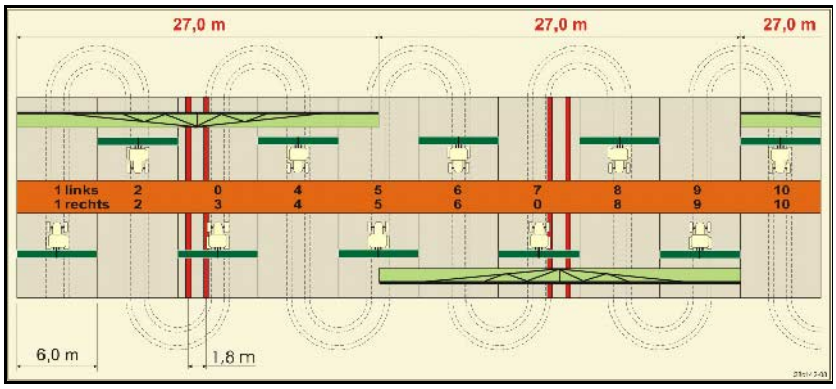

Obr. 9

Dvojité přepínání kolejových řádků																								
	18 vlevo	18 vpravo	19 vlevo	19 vpravo	24 vlevo	24 vpravo	25 vlevo	25 vpravo	27 vlevo	27 vpravo	28 vlevo	28 vpravo	29 vlevo	29 vpravo	30 vlevo	30 vpravo	31 vlevo	31 vpravo	33 vlevo	33 vpravo	34 vlevo	34 vpravo	36 vlevo	36 vpravo
Počitadlo kolejových řádků	1	1	1	1	1	1	1	1	1	1	1	0	1	1	1	1	1	1	1	1	1	1	1	1
	2	2	2	2	2	0	2	0	2	0	2	2	2	0	0	2	2	2	2	2	2	2	2	2
	0	3	3	0	3	3	3	3	3	3	0	3			3	3	0	3	3	3	3	3	3	0
	4	4	4	4	0	4	4	4	4	4	0	4			4	4	4	4	4	4	4	4	4	4
	5	5	5	5	5	5	5	5	0	5	5	5			5	0			0	5	5	5	5	5
	6	6	6	6	6	6	0	6	0	6	6	0			6	6			6	6	0	6	6	6
	7	0	0	7	0	7	7	7	7	7									7	7	7	7	0	7
	8	8	8	8	8	8	8	8	8	8									8	8	8	8	0	8
	9	9	9	9	9	0	0	9	9	0									9	9	9	9	9	9
	10	10	10	10	10	10	10	10	10	10									10	0	10	10	10	10
	11	11	11	11			11	11													0	11	11	11
	12	0	0	12			12	12													12	12	12	0
	13	13	13	13			13	0													13	13	13	13
	14	14	14	14			14	14													14	14	14	14
	15	15	15	15																	15	15		
	0	16	16	0																	16	16		
	17	17	17	17																	17	0		
	18	18	18	18																	18	18		
																					19	19		
																					20	20		
																					21	21		
																					22	0		

Dvojité přepínání kolejových řádků																				
	37 vlevo	37 vpravo	38 vlevo	38 vpravo	39 vlevo	39 vpravo	40vlevo	40 vpravo	41 vlevo	41 vpravo	42 vlevo	42 vpravo	43 vlevo	43 vpravo	44 vlevo	44 vpravo	45 vlevo	45 vpravo	46vlevo	46 vpravo
Počitadlo kolejových řádků	1	0	1	1	1	1	1	1	1	1	1	4	1	1	0	1	1	1	1	1
	2	2	2	0	0	2	2	2	2	2	2	2	2	0	0	2	2	2	2	2
	0	3	3	3	0	3	3	3	3	0	3	3	3	3	3	3	3	3	3	3
	0	4	0	4	4	4	4	0	4	4	4	0	4	4	4	4	0	4	4	0
	5	5	0	5			5	5	0	5	5	5	5	5	5	5	5	5	5	5
	6	0	6	6			6	6	0	6	6	6	0	6	6	0	6	6	6	6
			7	0			0	7	7	7	7	7	7	7	7	0	7	7	7	7
			8	8			8	8	8	8	8	8	8	8	8	8	8	8	8	8
							9	9	0	9	9	9	0	9	9	9	9	9	9	9
							0	10	10	10	0	10	10	10	10	10	10	10	10	10
							0	11	11	11	11	11	11	11			11	11	11	11
							12	12	12	12	12	12	12	12			12	0	0	12
							13	0	13	13	13	13	13	0			13	13	13	13
							14	14	14	0	14	14	14	14			14	14	14	14
							15	15	15	15	15	15					15	15	15	15
							16	16	16	16	16	16					16	16	16	16
							17	0	17	17	0	17					17	17	17	17
							18	18	18	18	18	18					18	18	18	18
							19	19	19	19	19	19					19	0	19	0
							20	20	0	20	20	20					20	20	20	20
									21	21	21	21					21	21	21	21
									22	22	22	22					22	22	22	22
											23						24	24	24	24
											24	24					25	25	25	25
											25	25					26	26	26	26
											26	26					0	27	0	27
																	28	28	28	28
																	29	29	29	29
																	30	30	30	30

4.2.2 Zadání osetého a neosetého úseku (m) intervalového spínání kolejových řádků (Údaje stroje 01/04)

- zadání osetého úseku (m) v případě zapnutého intervalového spínání kolejových řádků.
- zadání neosetého úseku (m) v případě zapnutého intervalového spínání kolejových řádků.

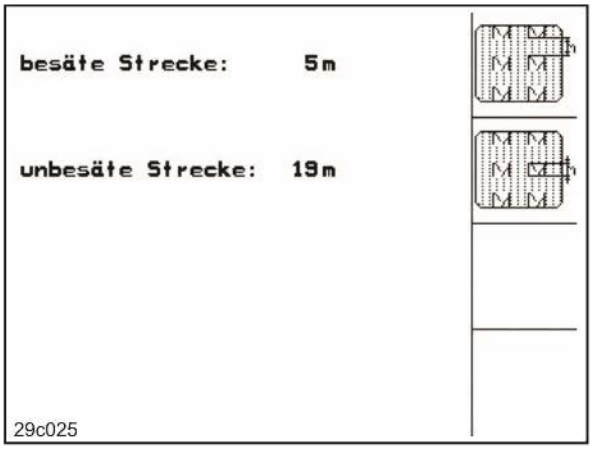

Obr. 10

4.2.3 Kalibrace senzoru ujetého úseku (Údaje stroje 01/04)

Pro nastavení vysévaného množství osiva a za účelem zaznamenávání obdělané plochy popř. pro stanovení pojezdové rychlosti musí mít **AMATRON 3** k dispozici impulsy od pojezdového kola secího stroje na vyměřeném 100m úseku.

Hodnota Imp./100m je počet impulsů, které obdrží **AMATRON 3** během průjezdu vyměřeným úsekem od pojezdového kola secího stroje.

Prokluz pojezdového kola secího stroje se může změnit při práci na jiných půdách (např. při přechodu z těžkých na lehké půdy), čímž se změní také hodnota Imp./100m.

Hodnota Imp./100m se musí stanovit:

- před prvním použitím stroje
- v případě rozdílné jakosti půd (prokluz kol)
- v případě odchylky mezi množstvím osiva zaznamenaném při zkoušce výsevku a množstvím osiva vydávkovaném na poli
- v případě odchylky mezi zobrazovanou a skutečně obdělanou plochou..

Stanovenou hodnotu Imp./100m lze zapsat do tabulky (Obr. 13) za účelem manuálního zadávání při příští práci na stejném poli.

Kalibrační hodnota "Imp./100m" nesmí být nižší než "250", jinak by přístroj **AMATRON 3** pracoval nepředpisově.

Pro zadávání Imp./100m máme k dispozici 2 možnosti:

- man. Eingabe hodnota je známá (viz Obr. 13) a do přístroje **AMATRON 3** se zadává manuálně.
- Start hodnota není známá a stanoví se ujetím úseku dlouhého 100m.

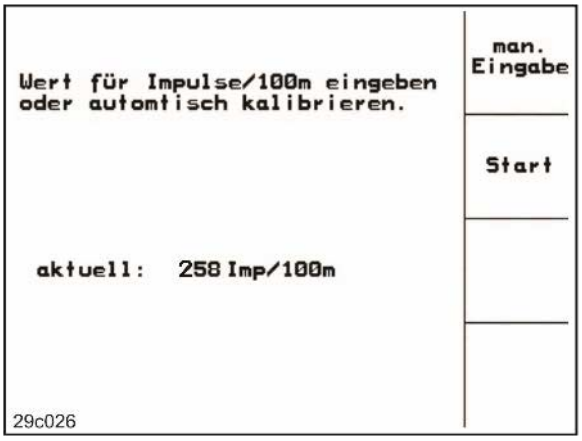

Obr. 11

Stanovení kalibrační hodnoty projetím vyměřeného úseku:

1. Na poli vyměřte úsek měřící přesně 100m.
2. Označte počáteční a koncový bod (Obr. 7).
3. Start Začněte s kalibrací.
4. Vyměřený úsek projeďte přesně od počátečního po koncový bod.

   Při rozjetí přeskočí počitadlo na 0.

→ Displej zobrazuje průběžně zaznamenávané impulsy.

5. Po 100m zastavte.

→ Na displeji je nyní zobrazený počet zjištěných impulsů.

6. ↵ převezměte hodnotu Imp./100m.

nebo

Esc zamítněte hodnotu Imp./100m.

> Pokud se na poli pojíždí s pohonem všech kol, musí být pohon všech kol zapojen i na čidle ujeté dráhy.

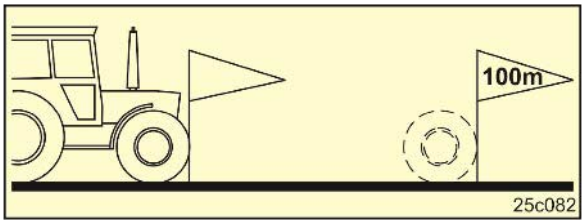

Obr. 12

AD-P							
Kalibrační hodnota „Imp./100m“ je závislá na typu secího stroje a kvalitě půdy!		**AD-P03 Super**		**AD-P03 Special** od 03.2006		**AD-P02 Profi**	**RP-AD-P02 Profi** Pneumatische Reifenpacker Aufbau-Sämaschinen
		bez	**s**	**bez**	**mit**		
		plným dávk		**plným dávk**			
		Kalibrační hodnota „Impulse/100m“					
Teoretická hodnota	<03/2011	1575	1623	1409	1623	1052	1175
Teoretická hodnota	03/2011-06/2013		2000		2000		
Teoretická hodnota	>06/2013		1230		1230		
pole 1							
pole 2							

AVANT								
Kalibrační hodnota „Imp./100m“ je závislá na typu secího stroje a kvalitě půdy!	**FPS 04 PSKW/ PSPW** **od 08.2006**		**FRS 04 PSKW/ PSPW** **od 08.2006**		**FPS 03 Avant** od 09.2000		**FRS 03 Avant** od 01.2001	
	bez	**s**	**bez**	**mit**	**bez**	**s**	**bez**	**mit**
	plným dávk		**plným dávk**		**plným dávk**		**plným dávk**	
	Kalibrační hodnota „Impulse/100m“							
Teoretická hodnota	1409	1623	1409	1623	1502	1623	1558	1623
pole 1								
pole 2								

Obr. 13

4.2.4 Doporučené snížení množství osiva při zakládání kolejových řádků

Tuto hodnotu doporučené procentuální snížení množství osiva při zakládání kolejových řádků zjistíte v následujících tabulkách.

Pracovní záběr	Počet botek	Počet hadic kolejových řádků	Doporučené procentuální snížení množství osiva při zakládání kolejových řádků
3,0 m	24	4	17%
	30	4	13%
	24	6	25%
	30	6	20%
4,0 m	32	4	12%
	40	4	10%
	32	6	19%
	40	6	15%
4,5 m	36	4	11%
	44	4	9%
	36	6	17%
	44	6	14%
6,0 m	48	4	8%
	48	6	12%

Obr. 14

U strojů se zpětným vedením vysévaného množství: nastavte snížení vysévaného množství 0 %.

4.3 Zadání zakázky

V hlavním menu zvolte **Zadání**!

Pokud se otevře menu zadání, objeví se spuštěné (naposledy zpracovávané) zadání.

Je možné uložit nejvýše 20 zadání (zadání č. 1-20).

K založení nového zadání zvolte číslo zadání (Obr. 15/1).

-

zadejte název
-

zadejte poznámku
-

dojde k vymazání veškerých údajů pro toto pracovní zadání
-

spusťte pracovní zadání, aby se mohly ukládat nabíhající údaje k tomuto pracovnímu zadání..
-

zadejte plánované množství.
-

zadání druhu osiva, hmotnost tisíce zrnek a údaje o množství
-

vymažte denní údaje
  - obdělaná plocha (ha/den)
  - vyseté množství osiva (množství/den)
  - pracovní doba (hodiny/den)

Již uložená pracovní zadání lze vyvolat pomocí a opět spustit pomocí tlačítka 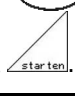

.

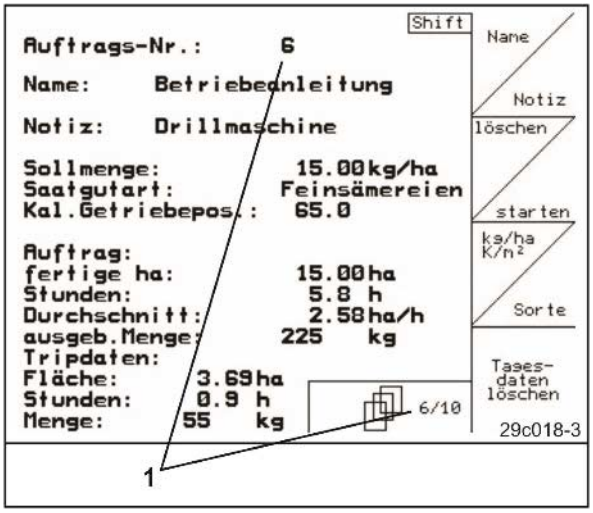

Obr. 15

Stisknuté tlačítko Shift **(Obr. 16):**

- Listování v zadání vpřed
- Listování v zadání zpět.

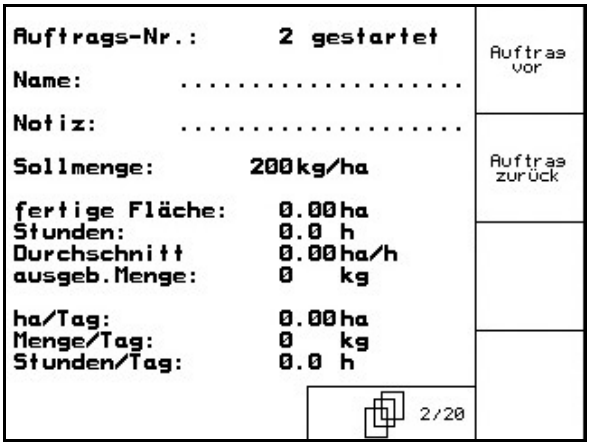

Obr. 16

4.3.1 Externí zadání

Pomocí PDA počítače je možné do přístroje **AMATRON 3** předat externí zadání a následně ho spustit.

Toto zadání obdrží vždy číslo zadání 21.

Přenos dat probíhá přes sériové rozhraní.

- Ukončete externí zadání.
- Saatgutart eingeben
- zadejte plánované množství.

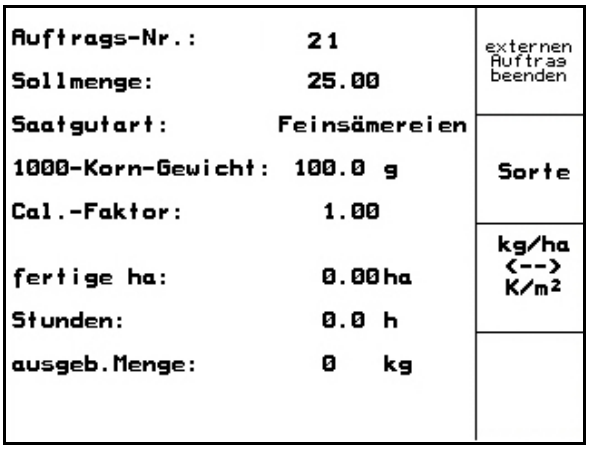

Obr. 17

4.4 Zkouška výsevku

Prostřednictvím zkoušky výsevku lze zkontrolovat, zda se při pozdějším výsevu bude vysévat požadované množství osiva.

Zkouška výsevku se musí provádět vždy

- v případě změny používaného druhu osiva
- v případě identického druhu osiva, ovšem různé velikosti zrn, tvaru zrn, specifické hmotnosti a rozdílném způsobu moření.
- v případě přestavby z normálního výsevního kotouče na jemný výsevní kotouč a naopak
- v případě odchylek mezi množstvím zjištěným při zkoušce výsevku a skutečným vysévaným množstvím.

Provedení výsevní zkoušky, viz také návod k obsluze secího stroje.

4.4.1 Zkouška výsevku u strojů s dálkovým seřizováním vysévaného množství

1. Do zásobníku naplňte dostatečné množství osiva.
2. Pod dávkovací jednotku (jednotky) postavte kbelík, dle popisu v návodu na obsluhu secího stroje, a otevřete klapku (klapky) injektorových výpustí.
3. kg/ha K/m² zkontrolujte/zadejte požadované vysévané množství.

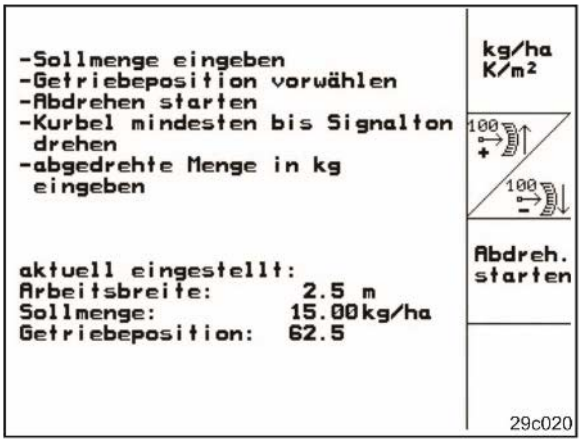

Obr. 18

> Tuto hodnotu lze zadávat také v menu „Pracovní zadání“ (Strana 22).

4. Převodovou páku nastavte pomocí tlačítek nebo do
   - polohy převodovky 50: výsev pomocí normálních výsevních kotoučů
   - polohy převodovky 15: výsev pomocí jemných výsevních kotoučů

> Poloha převodovky, která je zobrazená na přístroji **AMATRON 3** musí souhlasit s hodnotou uvedenou na stupnici.
> V opačném případě je nutno kalibrovat převodovku (Strana 48)!

5. Uzavřete kontrolní okénka dávkovacích jednotek.
6. Ostruhovým kolem otáčejte pomocí kliky používané na zkoušku výsevku vlevo popř. vpravo, dle popisu v návodu na obsluhu secího stroje, tak dlouho, až se zaplní veškeré komůrky dávkovacích kotoučů osivem a docílíte rovnoměrného průtoku osiva do zachycovací nádoby.
   (viz také návod k obsluze secího stroje.)
7. Vyprázdněte zachycovací nádobu.

8. [Abdreh. starten] Stiskněte toto tlačítko a postupujte dle pokynů zobrazených na displeji:
9. Pojezdovým kolem otáčejte klikou, dle popisu v návodu na obsluhu secího stroje, tak dlouho, až se ozve signální tón. Přístroj **AMATRON 3** zohlední ve svém výpočtu další otáčky klikou po zaznění signálního tónu.
10. Za účelem ukončení zkoušky výsevku stiskněte po zaznění signálního tónu tlačítko ↵.
11. Množství osiva zachycené v kbelíku zvažte (zohledněte hmotnost kbelíku) a hmotnost (kg) zadejte do terminálu.

> Používaná váha musí být přesná. Nepřesnosti mohou vyvolat odchylky ve skutečně vysévaném množství osiva!

AMATRON 3 vypočítá a nastaví požadovanou polohu převodovky na základě zadaných údajů získaných ze zkoušky výsevku.

Za účelem kontroly správného nastavení zopakujte zkoušku výsevku.

29c048

4.4.2 Zkouška výsevku na strojích s elektr. úplným dávkováním

1. Zásobník naplňte dostatečným množstvím osiva.
2. Pod dávkovací jednotku (jednotky) postavte kbelík, dle popisu v návodu na obsluhu secího stroje, a otevřete klapku (klapky) injektorových výpustí.
3. [kg/ha K/m²] zkontrolujte/zadejte požadované vysévané množství.

> Tuto hodnotu lze zadávat také v menu (Strana 22).

4. [km/h] Zadejte předpokládanou, pozdější pojezdovou rychlost (km/h).
5. [Cal. Fac.] Před prvním prováděním zkoušky výsevku nastavte Cal. Fac. (koeficient výsevku) na 1.00 nebo hodnotu získanou na základě zkušeností.

Obr. 19

6.

Komůrky dávkovacích kotoučů jednou naplňte. Čas plnění lze nastavit a odpovídá intervalu předdávkování.
7. Zkontrolujte, zda je nastavený správný druh osiva.
8. Uzavřete kontrolní okénka dávkovací jednotky.
9. Vyprázdněte zachycovací kbelík.
10.

Stiskněte toto tlačítko a postupujte dle pokynů zobrazených na displeji:
11. Za účelem ukončení zkoušky výsevku stiskněte po zaznění signálního tónu tlačítko .
12. Množství osiva zachycené v kbelíku zvažte (zohledněte hmotnost kbelíku) a hmotnost (kg) zadejte do terminálu.

> Používaná váha musí být přesná. Nepřesnosti mohou vyvolat odchylky ve skutečně vysévaném množství osiva!

AMATRON 3 vypočítá požadovaný koeficient výsevku na základě zadaných údajů získaných ze zkoušky výsevku a nastaví správné otáčky elektromotoru.

Za účelem kontroly správného nastavení zopakujte zkoušku výsevku.

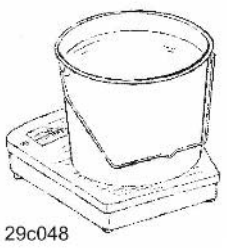

4.5 Vyprázdnění zbytku s elektrickým dávkováním

Zvolte v hlavním menu „Vyprázdnění zbytku“!

1. Zastavte stroj.
2. Vypněte ventilátor.
3. Při rozděleném zásobníku: Vyberte zásobník.

- přední polovina zásobníku.
- zadní polovina zásobníku.

4. Zajistěte traktor a stroj proti náhodnému rozjetí.
5. Otevřete klapku injektoru.
6. Upevněte záchytný sáček nebo vanu pod otvor zásobníku.
7. Potvrďte.
8. Začněte s vyprazdňováním, držte tlačítko stisknuté až do úplného vyprázdnění nebo naplnění nádoby.

→ Probíhající vyprazdňování se zobrazuje na terminálu.

9. Po vyprázdnění zavřete klapku injektoru.

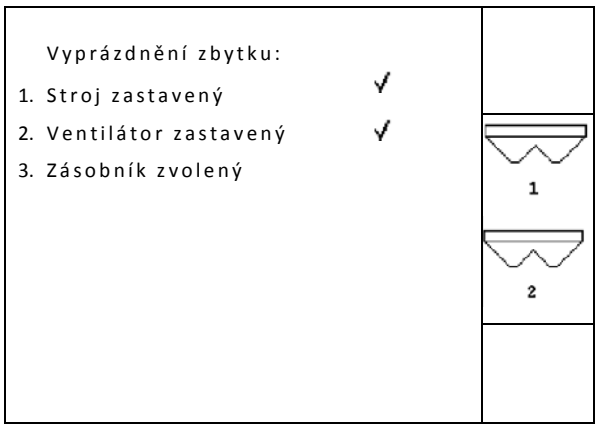

Obr. 20

Obr. 21

4.6 Servisní nastavení

V hlavním menu zvolte **Nastavení** a pomocí je potvrďte!

Nastavení v nabídce nastavení jsou servisní práce a smí je provádět jen kvalifikovaný odborný personál!

Strana 1 (Obr. 22)

- Zadání dat diagnostiky počítače (jen pro servis).
- Výstup dat diagnostiky počítače (jen pro servis).
- Zadejte simulovanou rychlost (umožňuje pokračovat v rozmetání i v případě poškození čidla ujeté dráhy, Strana 50).
- Zadání základních údajů (Strana 29).

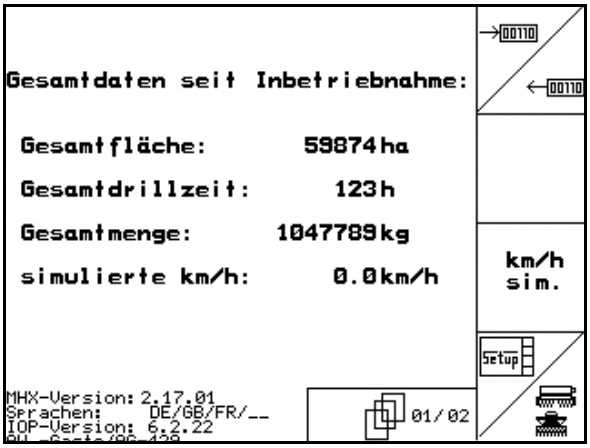

Obr. 22

Strana 2 des Setup-Menüs (Obr. 23)

- Resetování údajů stroje na nastavení z výroby. Všechny zadané a naběhlé údaje (zadání, údaje o stroji, kalibrační hodnoty a údaje nastavení) se ztratí.

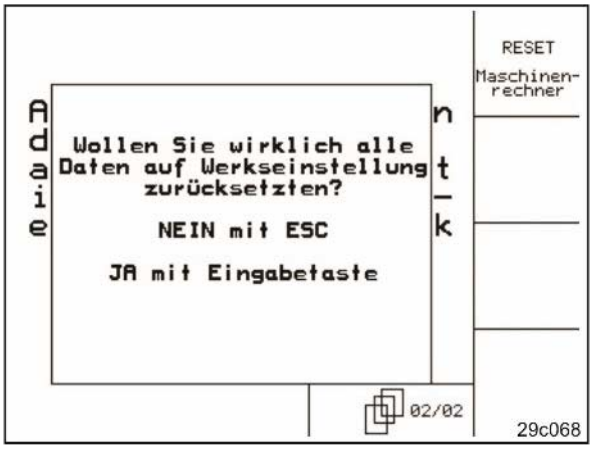

Obr. 23

Strana 1 01/05 Basisdaten (Obr. 24)

- výběr typu stroje
- konfig. výběr systému kolejových řádků
  - o podnik nabízející služby
  - o 1 FG - Jednotlivý kolejový řádek, ovládaný motorem kolejového řádku
  - o 2 FG - Dvojitý kolejový řádek, ovládaný dvěma motory kolejového řádku

→ Naposled zobrazená hodnota se uloží do paměti.

- ? Konfigurace seřizování vysévaného množství
- ? volba seřizování vysévaného množství osiva:
  - o bez dálkového seřizování vysévaného množství
  - o s převodovkou Vario
  - o úplné dávkování (= elektr. pohon dávkování).
- n ? zadání počtu dávkování.
- Cal. kalibrace převodovky (Strana 48)

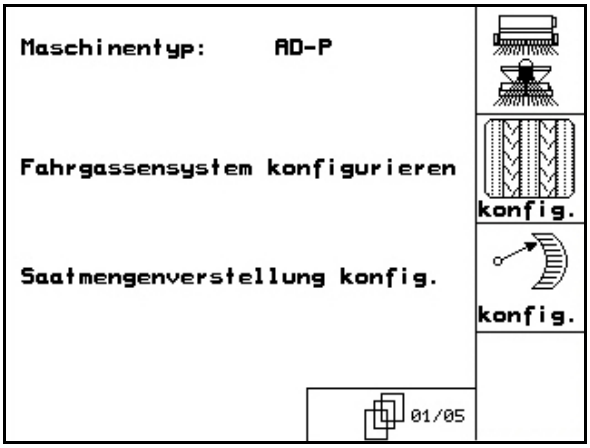

Obr. 24

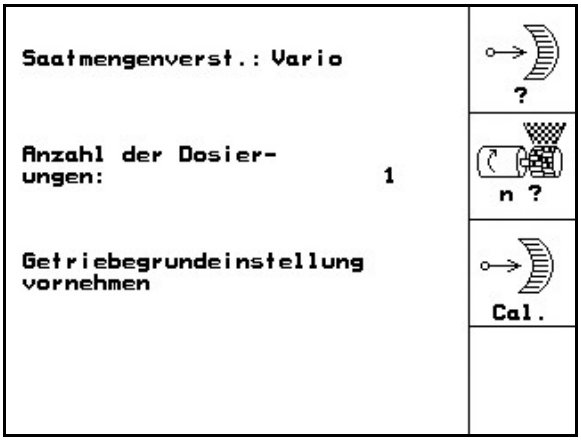

Obr. 25

Strana 2 02/05 Basisdaten (Obr. 26)

- ? počet senzorů znamenáků
  - o jeden (senzor znamenáku pro evidenci polohy znamenáku)
  - o žádný (senzor znamenáku pro evidenci polohy znamenáku není k dispozici).
- KG 1/min ? volba monitorování rotačního kypřičene (senzor otáček není k dispozici)

  Pevný stroj:
  - o 2 - dva snímače

  Sklopný stroj:
  - o 3/1 - tři snímače, snímače nejsou integrované v převodovce
  - o 3/20 - tři snímače, snímače jsou integrované v převodovce

> Nesprávné zadání sledování kultivátoru může způsobit poškození kloubového hřídele!

- ? senzor naplněného množství v zásobníku osiva
  - o ano
  - o ne
- ? monitorování dávkovacích kotoučů
  - o 1
  - o 2
  - o ne

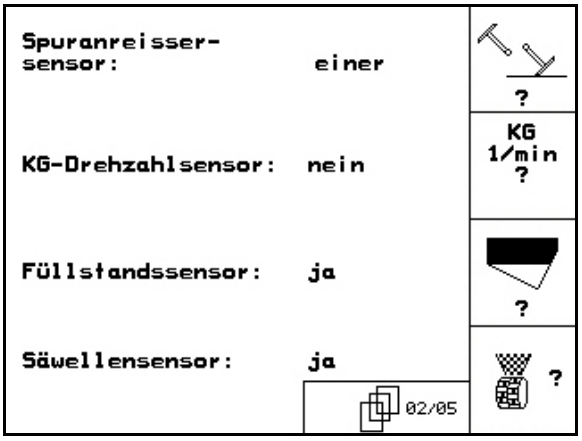

Obr. 26

Strana 3 03/05 Basisdaten (Obr. 27)

- t Alarm zadání času signalizace – dávkovací kotouče
- t Alarm zadání času signalizace – systém kolejových řádků
- t Alarm zadání času signalizace – předlohový hřídel (možné pouze u hrotových secích strojů).
- Lauf-zeit zadání průběhu (vteřiny) předdávkování..

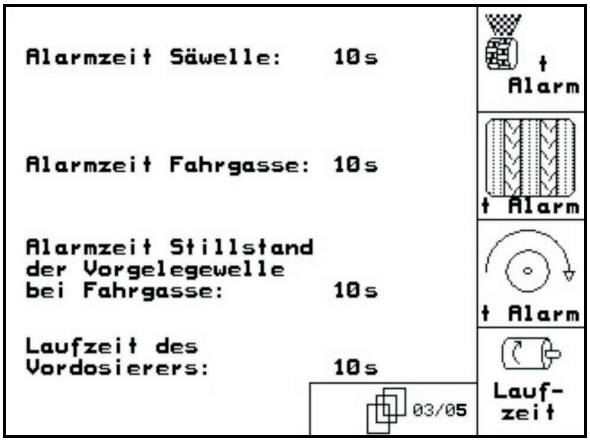

Obr. 27

Strana 4 04/05 Basisdaten (Obr. 28)

- m zadání pracovního záběru (m)
- ? výběr preemergentního značení:
  - o žádné
  - o hydr. ovládání
  - o elektr. ovládání
- Alarm inicializace signalizace v případě odchylky otáček ventilátoru od plánované hodnoty (v %).

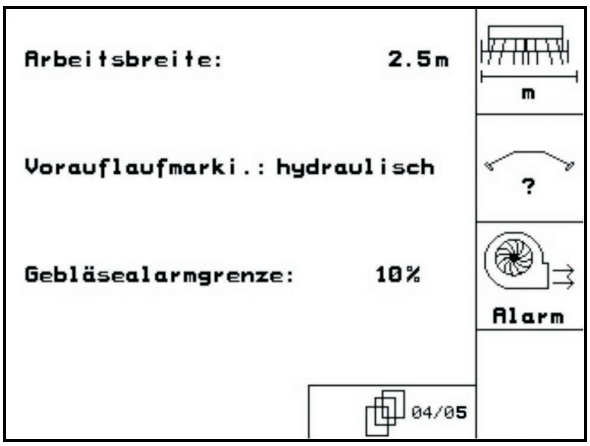

Obr. 28

Strana 5 05/05 Základní údaje (Obr. 29)

- ? Zdvih secích botek je k dispozici
  - o ano
  - o ne
- ? Nastavení hloubky kultivátoru je k dispozici
  - o ano
  - o ne

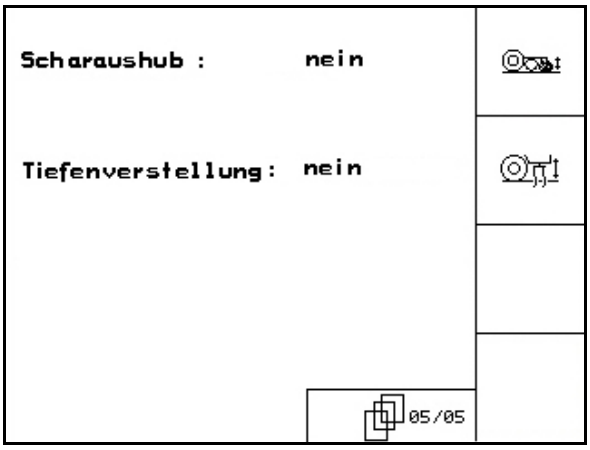

Obr. 29

4.7 Geometrické údaje pro menu nářadi

Pro aplikaci GPS-Switch je nutné s maximální přesností zadat/zjistit v menu nářadí AMATRON 3 geometrické údaje X1 (a X2).

Stroj		X1 [cm]	
		min	max
AD-P	303 Special WS	224	236
	303 Special RoteC	210	221
	353 Special	224	236
	403 Special	210	221
	303 Super RoteC	205	209
	303 Super RoteC+	217	221
	403 Super RoteC	205	209
	403 Super RoteC+	217	221
PS	RoteC	222	
	RoteC+	234	

4.8 Nastavení GPS Switch

Pro aplikaci GPS-Switch je nutné zadat v nastavení GPS v AMATRON 3 doby předstihu.

- doba předstihu pro zapnutí [ms]
- doba předstihu pro vypnutí [ms]

Doporučené doby přesahu v technice setí

	Doba přesahu pro [ms]	Obilí kg/ha		Řepka kg/ha		Hnojivo kg/ha	
		100	200	2	8	40	120
AD-P 3 m	Zapnutí	2500	2400	2800	2600	–	–
	Vypnutí	2600	2800	2400	3000	–	–
AVANT 4000	Zapnutí	3500	3400	3900	3400	4000	3800
	Vypnutí	3600	3800	4300	4800	3900	4300
AVANT 5000	Zapnutí	3800	3600	4100	3700	3900	3800
	Vypnutí	4400	5000	4000	4300	4300	4700
AVANT 6000	Zapnutí	3600	4000	5000	4900	4300	3900
	Vypnutí	4600	4700	6500	6200	5100	5200

Uvedené hodnoty představují doporučení, kontrola je v každém případě nutná.

5 Použití na poli

POZOR

Během jízdy na pole a na veřejných komunikacích musí být AMATRON 3 vždy vypnutý!

→ **Nebezpečí úrazu v případě chybné obsluhy!**

Před započetím výsevu se musí provést následující zadání:

- údaje o stroji (viz strana 13)
- údaje o zadání (viz strana 22)
- údaje získané výsevní zkouškou (viz strana 23).

5.1 Přizpůsobení požadovaného množství

Stisknutím tlačítka lze během práce libovolně měnit vysévané množství

Při každém stisknutí tlačítka se vysévané množství zvětší na obou stranách o množstevní krok (strana 19) (např.:+10 %).

Nastavení vysévané množství na obou stranách zpět na 100 %.

Při každém stisknutí tlačítka se vysévané množství na obou stranách zmenší o množstevní krok (strana 19) (např.:-10 %).

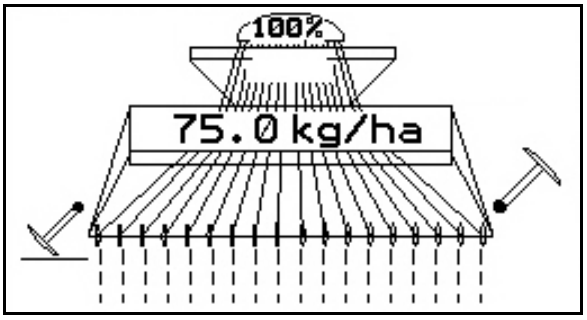

Obr. 30

Upravená požadovaná hodnota se zobrazuje v pracovní nabídce v kg/ha a procentech (Obr. 30).

5.2 Předvolba pro funkce hydrauliky

1. Pomocí některého funkčního tlačítka předvolte funkci hydrauliky.
2. Aktivujte řídicí jednotku traktoru.

→ Předvolená funkce hydrauliky se provede.

Předvolené funkce hydrauliky (Obr. 31/1) se zobrazují v pracovní nabídce.

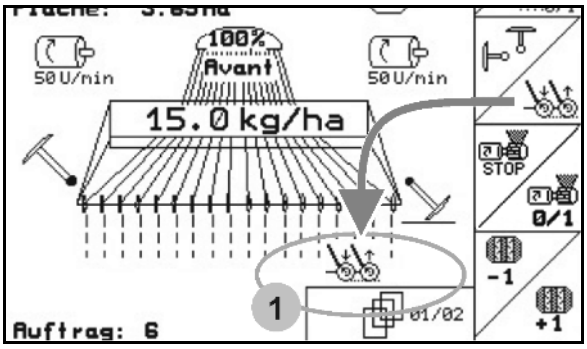

Obr. 31

Volby, které

- jsou v nabídce nastavení vypnuté,
- nepatří k vybavení stroje (volitelné doplňky),

se v pracovní nabídce nezobrazují (funkční pole nejsou obsazená).

5.3 Zobrazení pracovní nabídky

Rychlost jízdy

Vzdálenost do doplnění-

Otáčky ventilátoru-

Obdělaná plocha-

1. Systém kolejových řádků aktivní
2. Intervalový systém kolejových řádků aktivní
3. Počitadlo kolejových řádků
4. Rytmus kolejových řádků/ STOP přerušení přepínání kolejových řádků

Předvolba přítlaku secích botek/znamenáku (AD-P) -

Dávkování:

Elektrické plné dávkování Ukazatel otáček dávkovače

Dávkovač vlevo

Převodovka Vario se zobrazením polohy převodovky

Jeden dávkovač/ dávkovač vpravo

Požadované množství v %

kg/ha

Znamenák je aktivní -

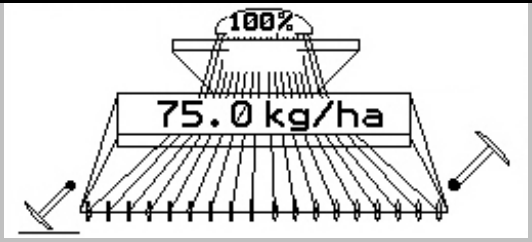

Znamenák není aktivní

Pracovní režimy:

1. Stroj nedostává impulzy od snímače dráhy.

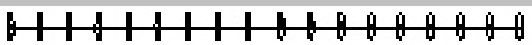

Dávkovač neběží.

2. Stroj dostává impulzy od snímače dráhy.

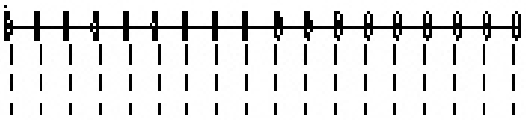

Dávkovač běží, stroj v pracovní poloze, žádné zobrazení u kolejových řádků.

3. Stroj dostává impulzy od snímače dráhy.

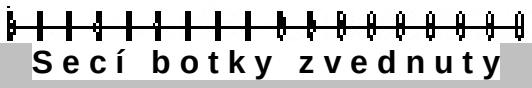

Dávkovač neběží, stroj je zvednutý.

Předvolba funkcí hydrauliky:

			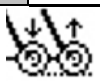
Zdvih secích botek	Předvolba pracovní hloubky KG	Zablokování ostruhového kola	Přítlak botek (Avant)

Aktuální zadání

Nalistovaná strana v pracovní nabídce

5.4 Funkce v pracovní nabídce^

5.4.1 Přepínání kolejových řádků

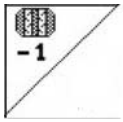

Dekrementace počitadla kolejových řádků

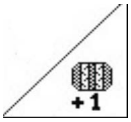

Inkrementace počitadla kolejových řádků

Počitadlo kolejových řádků se spíná při zvednutí stroje.

Obr. 32/...

(1) Zobrazení systému kolejových řádků zapnuto

(2) Zobrazení momentálního počtu kolejových řádků

(3) Zobrazení přepínání počitadla kolejových řádků potlačeno

(4) Zobrazení intervalového přepínání kolejových řádků zapnuto

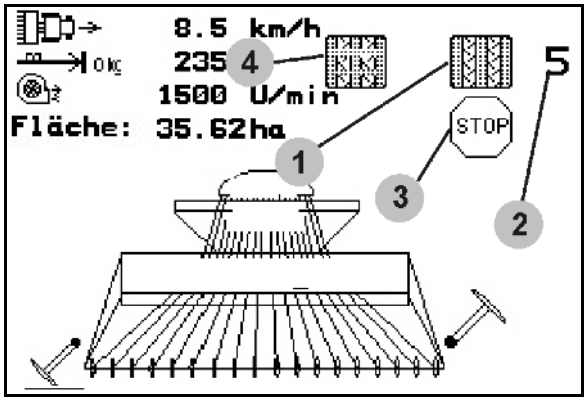

Obr. 32

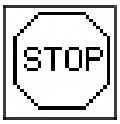

Potlačení přepínání počitadla kolejových řádků

1.

Zastavte počitadlo kolejových řádků.

→ Při zvednutí stroje se počitadlo kolejových řádků nepřepne.

2.

Zrušení zastavení počitadla kolejových řádků.

→ Při zvednutí stroje se počitadlo kolejových řádků přepne.

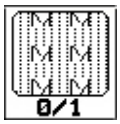

Zapnutí nebo vypnutí intervalového přepínání kolejových řádků

5.4.2 Znamenáky (Avant)

Při zvedání/spouštění stroje se automaticky střídavě aktivují znamenáky.

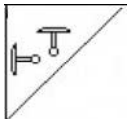

Volba funkce znamenáků

Aktivní znamenák se na souvrati automaticky přepne.

- Zobrazení: znamenák vlevo se používá, znamenák vpravo se nepoužívá (Obr. 33)

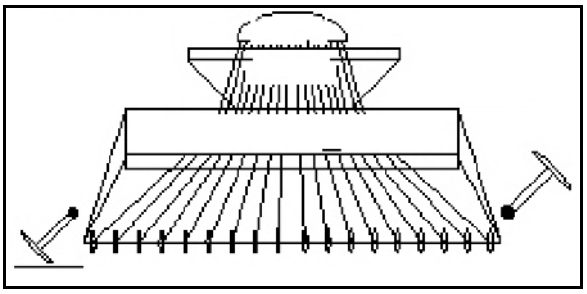

Obr. 33

5.4.3 Zablokování ostruhového kola

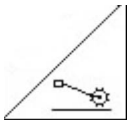

Zablokování spuštění ostruhového kola

- **Provádějte pouze obdělávání půdy, nikoli výsev.**
- **Stroje bez plného dávkování: Pro výsevní zkoušku stroje.**

1. Předvolte zablokování ostruhového kola (Obr. 34).

- Při spuštění stroje je ostruhové kolo udržováno nahoře.

2. Zrušte předvolbu.

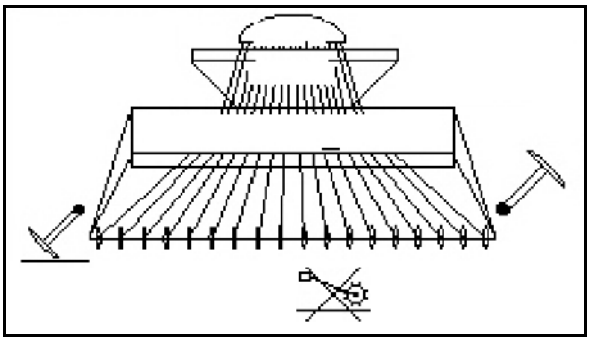

Obr. 34

5.4.4 Ovládání částečných záběrů (Avant s elektrickým plným dávkováním)

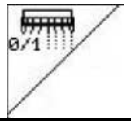	Částečný záběr vlevo	zapnutí a vypnutí
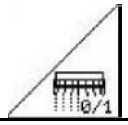	Částečný záběr vpravo	zapnutí a vypnutí

K výsevu na polovičním pracovním záběru lze jeden částečný záběr vypnout.

Obr. 35: Zobrazení: levý částečný záběr vypnutý

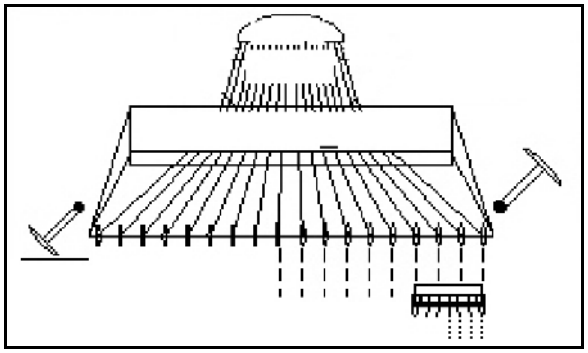

Obr. 35

5.4.5 Elektrické plné dávkování

	Spuštění/zastavení předdávkování

- Na začátku výsevu: Při rozjezdu aktivujte předdávkování, aby na prvních metrech bylo vyseto dostatek osiva.
- K naplnění výsevních válečků před výsevní zkouškou.

1. Spusťte předdávkování.

→ Předdávkování zásobuje secí botky po zadanou dobu osivem (Obr. 36).

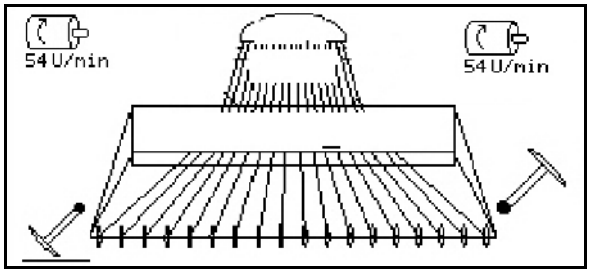

Obr. 36

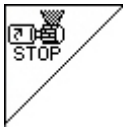	Elektrické plné dávkování: ovládání dávkovače

Chcete-li zabránit nechtěnému rozběhu dávkovače, lze ho vypnout.

To může být užitečné, protože již malé otáčky ostruhového kola spouští dávkovač.

Zobrazení: dávkovač vypnutý (Obr. 37).

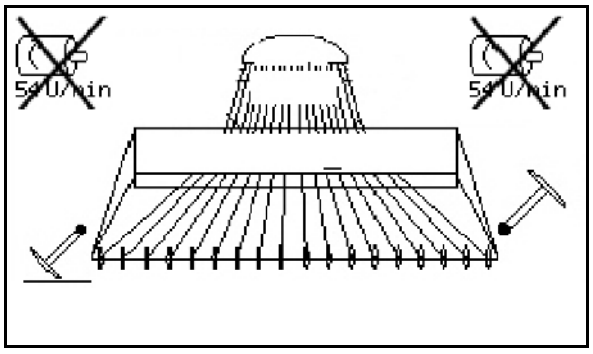

Obr. 37

5.4.6 Přítlak secích botek a přítlak zahrnovačů

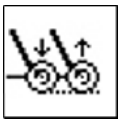

Nastavení zvýšeného/sníženého přítlaku secích botek a zahrnovačů

Hydraulická přípojka pro tyto funkce je označená u Avant žlutě a u AD-P zeleně.

1. Předvolte přítlak secích botek/zahrnovačů (Obr. 38).
2. Aktivujte řídicí jednotku traktoru.

→ Nastavte zvýšený přítlak.

→ Nastavte snížený přítlak

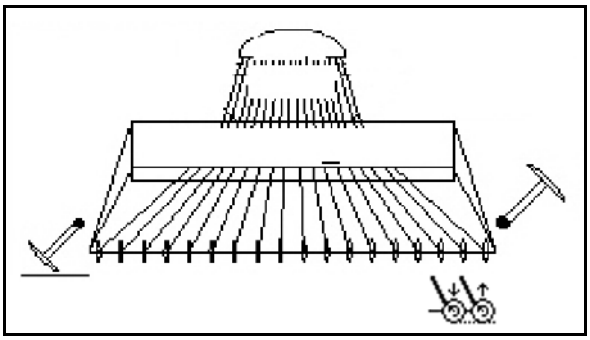

Obr. 38

5.4.7 Složení a rozložení stroje (Avant 03-2)

Složení/rozložení stroje

Hydraulická přípojka pro tuto funkci je označená zeleně.

Složení stroje:

1. Stroj zvedněte.
2. Předvolte složení/rozložení stroje .
3. Aktivujte řídicí jednotku traktoru.

→ Stroj se složí.

→ Transportní zajištění musí na obou stranách zaskočit.

Rozložení stroje:

1. Stroj zvedněte.
2. Předvolte složení/rozložení stroje .
3. Zatáhněte za lana transportního zajištění.

→ Transportní zajištění je odjištěné.

4. Aktivujte řídicí jednotku traktoru.

→ Stroj se rozloží.

5. Řídicí jednotku držte pro použití v plovoucí poloze.

VÝSTRAHA

Při přestavování stroje z přepravní do pracovní polohy a naopak se bezpodmínečně řiďte návodem k obsluze stroje!

5.4.8 Pracovní poloha kultivátoru

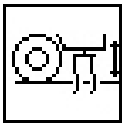	**Nastavení pracovní polohy kultivátoru**

Hydraulická přípojka pro tuto funkci je označená žlutě.

Stroj se nachází v pracovní poloze:

1. Předvolte pracovní hloubku kultivátoru .
2. Aktivujte řídicí jednotku traktoru.

→ Nastavte požadovanou pracovní hloubku.

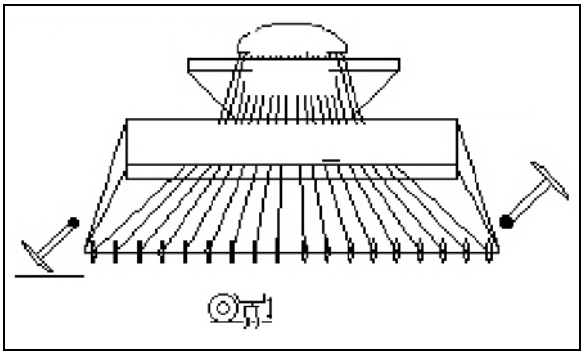

Obr. 39

5.4.9 Zdvih secích botek

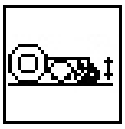	**Zvedání/spouštění secích botek**

Hydraulická přípojka pro tuto funkci je označená zeleně.

Stroj se nachází v pracovní poloze:

1. Předvolte zdvih secích botek .
2. Aktivujte řídicí jednotku traktoru.

→ Zvedněte/spusťte secí botky.

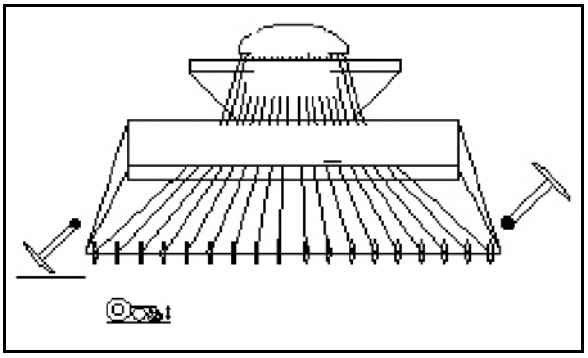

Obr. 40

5.4.10 Osvětlení přední výsevní skříně (Avant)

	Zapnutí a vypnutí osvětlení

5.5 Postup při práci

1. **AMATRON 3** zapnout.
2. V hlavním menu zvolte požadované pracovní zadání a nastavení zkontrolujte.
3. spusťte zadání
4. navolte pracovní menu.
5. Nastavte znamenák pro první kolejový řádek.
6. Nastavte počitadlo kolejových řádků pro první jízdu po poli.

Stroje s elektrickým plným dávkováním:

- Jakmile je ostruhové kolo spuštěné do pracovní polohy, spustí se automatické plné dávkování a zajišťuje dostatečné dávkování na prvních metrech.
- Předběžné dávkování včas ukončete.

7. Začněte s výsevem.
   Během výsevu zobrazuje **AMATRON 3** pracovní menu.
   Z tohoto terminálu lze ovládat veškeré funkce stroje důležité pro výsev.
8. Stanovené údaje se uloží ke spuštěnému pracovnímu zadání..

Po ukončení pracovní činnosti**:**

1. Zkontrolujte údaje o pracovním zadání (je-li to žádoucí).
2. Uveďte stroj do transportní polohy.
3. **AMATRON 3** vypnout.

5.5.1 Rozmístění tlačítek pracovní nabídky AD-P s převodovkou

Strana 1:

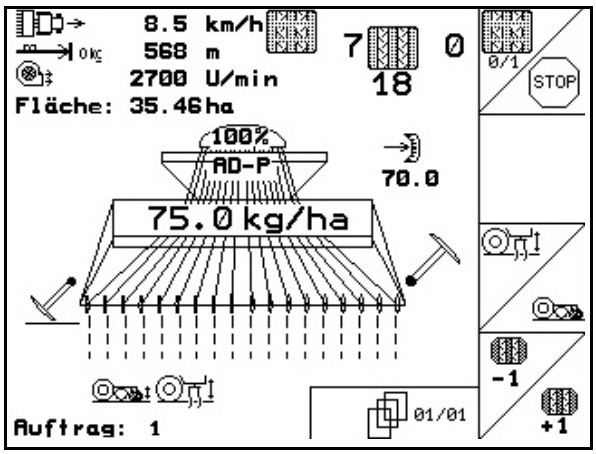

Popis funkčních polí:

	Viz kapitola
5.4.1	Přepínání kolejových řádků
5.4.9 / 5.4.8	Zdvih secích botek / Pracovní poloha kultivátoru
5.4.1	Přepínání kolejových řádků

5.5.2 Rozmístění tlačítek pracovní nabídky AD-P s plným dávkováním

Strana 1:

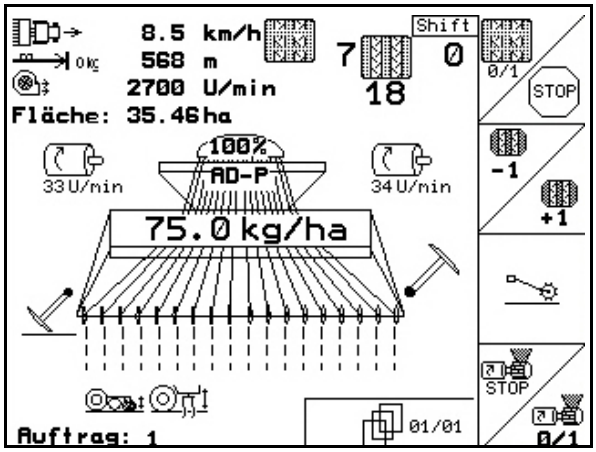

Popis funkčních polí:

	Viz kapitola
5.4.1	Přepínání kolejových řádků
5.4.1	Přepínání kolejových řádků
5.4.3	Zablokování ostruhového kola
5.4.5	Elektrické plné dávkování

Stisknuté tlačítko Shift

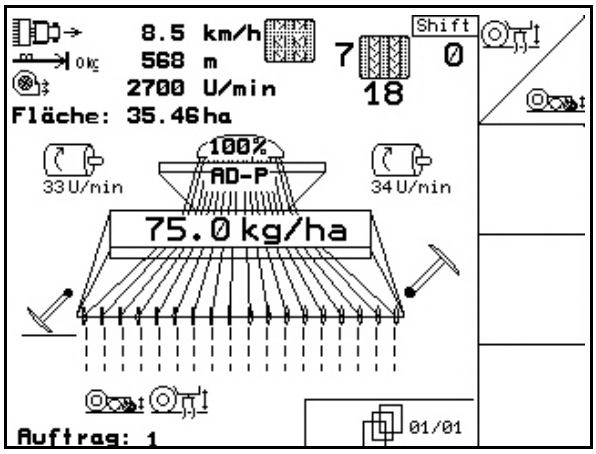

Popis funkčních polí:

	Viz kapitola
5.4.9 / 5.4.8	Zdvih secích botek / Pracovní poloha kultivátoru

5.5.3 Obsazení multifunkčního ovladače AD-P

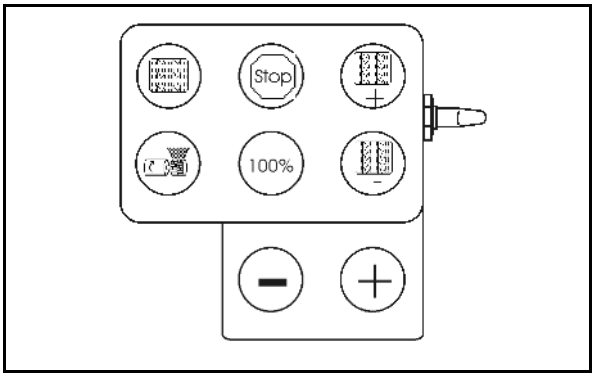

5.5.4 Rozmístění tlačítek pracovní nabídky **Avant** s převodovkou

Strana 1: **Popis funkčních polí:**

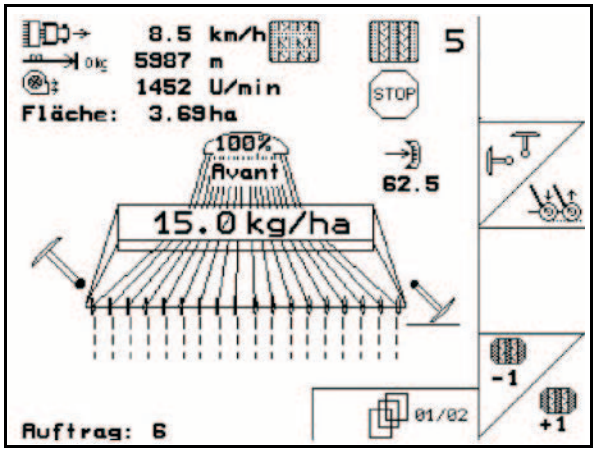

Viz kapitola	
5.4.2 / 5.4.6	Znamenáky (Avant) Přítlak secích botek a přítlak zahrnovačů
5.4.1	Přepínání kolejových řádků

Strana 2: **Popis funkčních polí:**

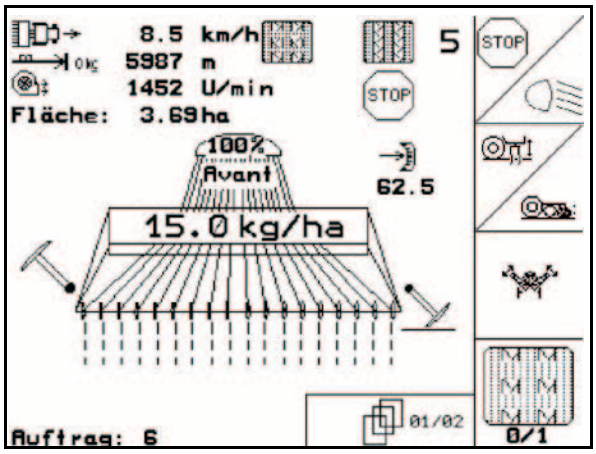

Viz kapitola	
5.4.1 / 5.4.10	Přepínání kolejových řádků Osvětlení přední výsevní skříně (Avant)
5.4.8 / 5.4.9	Pracovní poloha kultivátoru Zdvih secích botek
5.4.7	Složení a rozložení stroje (Avant 03-2)
5.4.1	Přepínání kolejových řádků

5.5.5 Rozmístění tlačítek pracovní nabídky **Avant** s plným dávkováním

Strana 1: **Popis funkčních polí:**

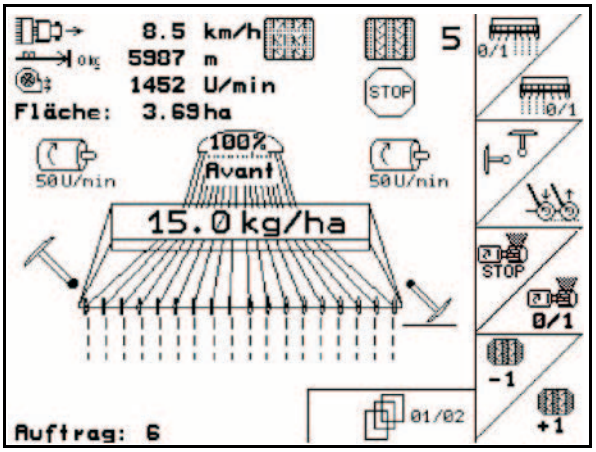

Viz kapitola	
5.4.1	Přepínání kolejových řádků
5.4.2 / 5.4.6	Znamenáky (Avant) Přítlak secích botek a přítlak zahrnovačů
5.4.5	Elektrické plné dávkování
5.4.1	Přepínání kolejových řádků

Strana 2: **Popis funkčních polí:**

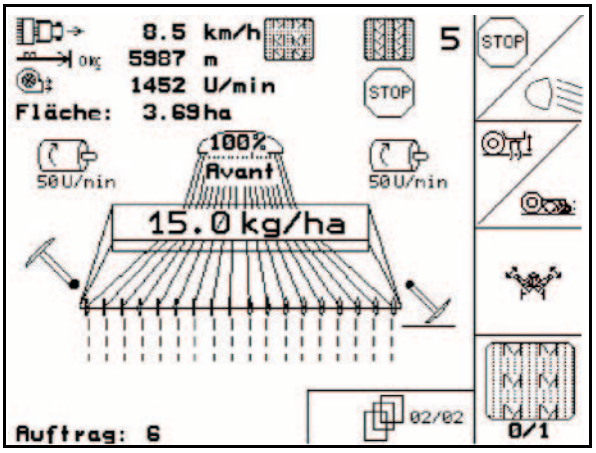

Viz kapitola	
5.4.1 / 5.4.10	Přepínání kolejových řádků Osvětlení přední výsevní skříně (Avant)
5.4.8 / 5.4.9	Pracovní poloha kultivátoru Zdvih secích botek
5.4.7	Složení a rozložení stroje (Avant 03-2)
5.4.1	Přepínání kolejových řádků

Obsazení multifunkčního ovladače

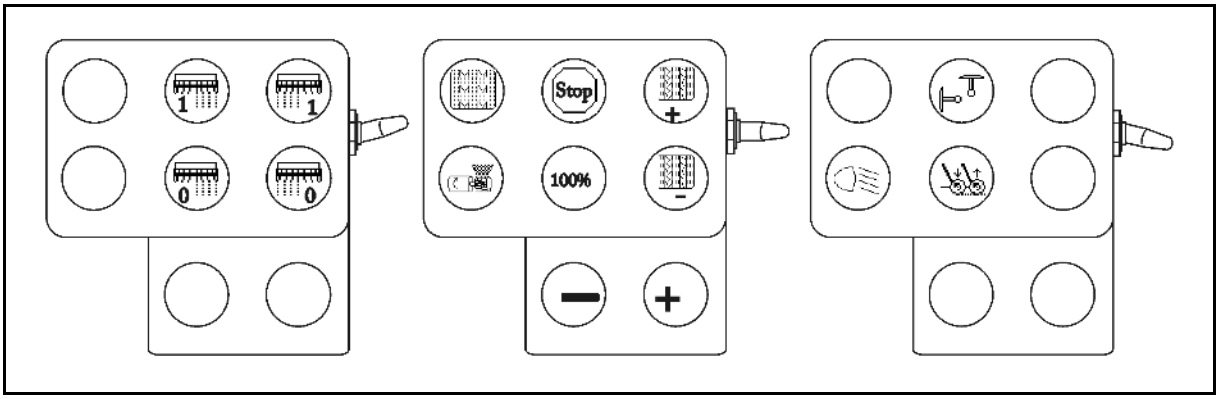

6 Multifunkční ovladač

6.1 Namontování

Multifunkční ovladač (Obr. 41/1) se upevňuje 4 šrouby v kabině traktoru v místě, kde ho řidič může pohodlně ovládat.

K připojení zasuňte zástrčku základního vybavení do 9pólové zástrčky Canon multifunkčního ovladače (Obr. 41/2).

Zástrčku (Obr. 41/3) multifunkčního ovladače zasuňte do prostřední zásuvky Canon terminálu **AMATRON 3**.

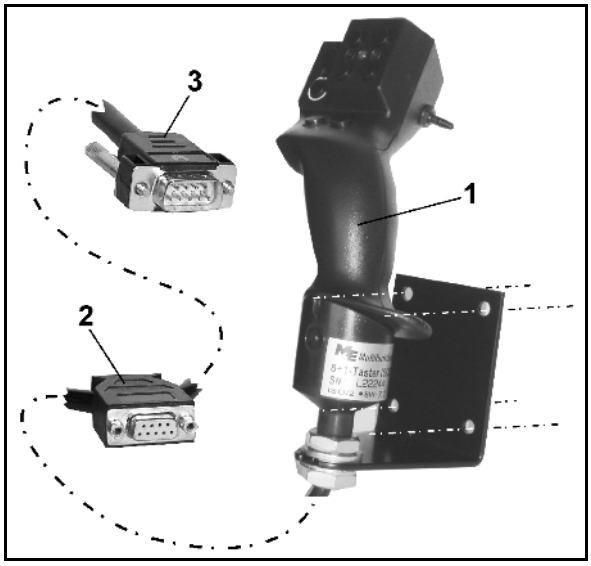

Obr. 41

6.2 Funkce

Multifunkční ovladač má funkce jen v pracovním menu terminálu **AMATRON 3**. Umožňuje ovládat terminál **AMATRON 3** při použití na poli bez nutnosti sledovat displej.

K obsluze terminálu **AMATRON 3** má multifunkční ovladač (Obr. 42) k dispozici 8 tlačítek (1-8). Dále je možné pomocí spínače (Obr. 43/2) přepínat mezi 3 různými obsazeními tlačítek.

Spínač se nachází standardně ve

- střední poloze (Obr. 43/A) a lze ho přepnout
- nahoru (Obr. 43/B) nebo
- dolů (Obr. 43/C).

Poloha spínače je indikována svítivou diodou (Obr. 43/1).

- Svítivá dioda žlutá
- Svítivá dioda červená
- Svítivá dioda zelená

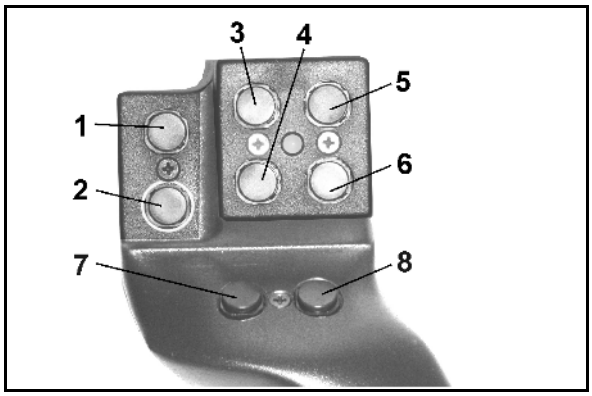

Obr. 42

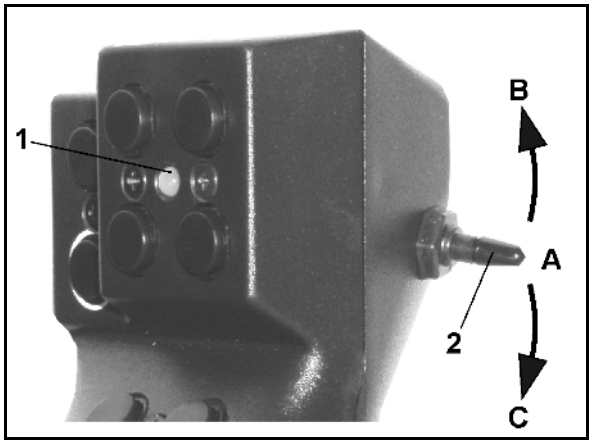

Obr. 43

6.3 Rozložení tlačítek:

	AD-P Převodovka Vario	AD-P Úplné dávkování	AVANT Převodovka Vario	AVANT Úplné dávkování
1				
2				
3				Zapnutí dílčího záběru vlevo
4				Vypnutí dílčího záběru vlevo
5				Zapnutí dílčího záběru vpravo
6				Vypnutí dílčího záběru vpravo
7				
8				
1	Intervalové spínání kolejových řádků		Intervalové spínání kolejových řádků	
2		Spuštění úplného dávkování	—	Spuštění úplného dávkování
3	Odpojení popř. připojení počitadla kolejových řádků (tlačítko Stop)		Odpojení popř. připojení počitadla kolejových řádků (tlačítko Stop)	
4	Množství 100%		Množství 100%	
5	Přepnutí kolejového řádku vpřed (+1)		Přepnutí kolejového řádku vpřed (+1)	
6	Přepnutí kolejového řádku zpět (-1)		Přepnutí kolejového řádku zpět (-1)	
7	- množství [%]		- množství [%]	
8	+ množství [%]		+ množství [%]	
1				
2			zapnutí a vypnutí světla	
3			Uvolnění ovládání hydraulického ventilu pro ovládání znamenáků	
4			Uvolnění ovládání hydraulického ventilu pro ovládání přítlaku botek	
5				
6				
7				
8				

7 Údržba

7.1 Kalibrace převodovky

Není nutné u strojů s úplným dávkováním!

Secí stroje vybavené převodovkou se musí kalibrovat,

- před prvním použitím, pokud není **AMATRON 3** dodán společně se strojem, nýbrž se instaluje dodatečně.
- v případě odchylek mezi ukazatelem na terminálu a na stupnici převodovky.

Strana 1 01/04 Základní údaje v nabídce nastavení (Obr. 24)

- Cal. kalibrace převodovky.
  - o převodovou pákou pohybujte směrem k hodnotě 0 na stupnici tak dlouho, až se rozsvítí dioda na elektromotoru
  - o převodovkou pohněte tak, aby hodnota na stupnici byla vyšší než 80
  - o potvrďte nastavení a hodnotu na stupnici, kterou ukazuje převodová páka na stupnici, zapište do okna menu, které se otevírá.

> Hodnotu na stupnici vyčítejte vždy pouze při čelním pohledu na stupnici, čímž se vyvarujete chyb při vyčítání hodnot!

- Po ukončení kalibrace posuňte převodovku na jinou hodnotu na stupnici. Zobrazená hodnota by měla odpovídat hodnotě na stupnici.

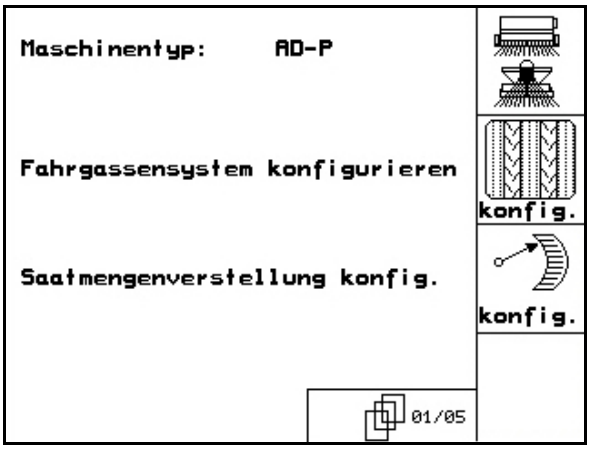

Obr. 44

8 Menu Nápověda

Menu Nápověda (Obr. 45) spusťte z hlavního menu:

Menu Nápověda:

- 1 nápověda pro obsluhu
- 2 nápověda pro chybová hlášení
- 3 nápověda při zakládání kolejových řádků.

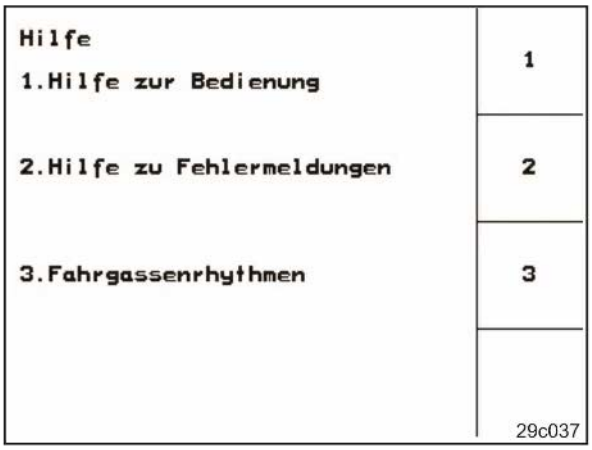

Obr. 45

9 Poruchy

9.1 Alarm (signalizace)

Nekritická signalizace**:**

Chybové hlášení (Obr. 46) se objeví ve spodní části displeje a zazní třikrát signální tón.

Dle možností odstraňte poruchu.

Příklad:

- Příliš málo osiva v zásobníku.

→ Odstranění poruchy: doplňte osivo.

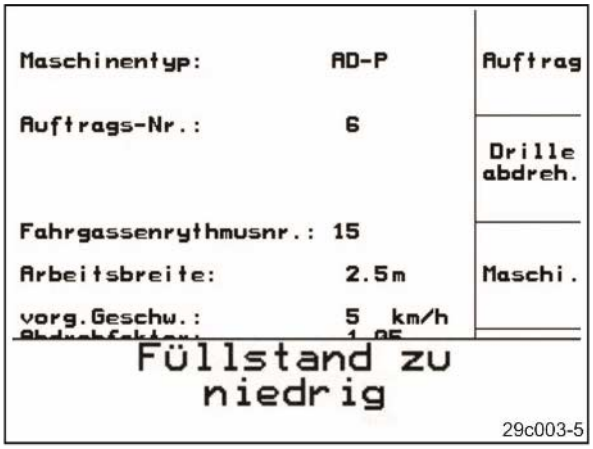

Obr. 46

Kritická signalizace**:**

Signalizace (Obr. 47) se objeví ve středové části displeje a zazní signální tón..

1. Na displeji si přečtěte text výstrahy.
2. vyvolejte si text nápovědy.
3. potvrďte hlášení výstrahy.

Obr. 47

9.2 Výpadek senzoru ujetého úseku

V případě výpadku senzoru ujetého úseku (Imp./100m), který je připevněný na převodovce nebo v případě úplného dávkování na ostruhovém kole, lze pokračovat v práci, a sice po zadání simulované pracovní rychlosti.

Výpadek senzoru ujetého úseku se zobrazí prostřednictvím „zvednutého secího stroje“.

Chcete-li zamezit chybnému výsevu, vadný senzor vyměňte.

Nemáte-li nový senzor právě k dispozici, pak můžete pokračovat v práci, pokud budete postupovat následujícím způsobem:

1. Odpojte signálový kabel ze základního vybavení traktoru.
2. Stiskněte [Setup] z hlavní nabídky.
3. Pomocí [ESC] potvrďte změnu menu.
4. [km/h sim.] Zadejte simulovanou rychlost.
5. Během pokračujícího rozmetání zachovávejte zadanou simulovanou rychlost.

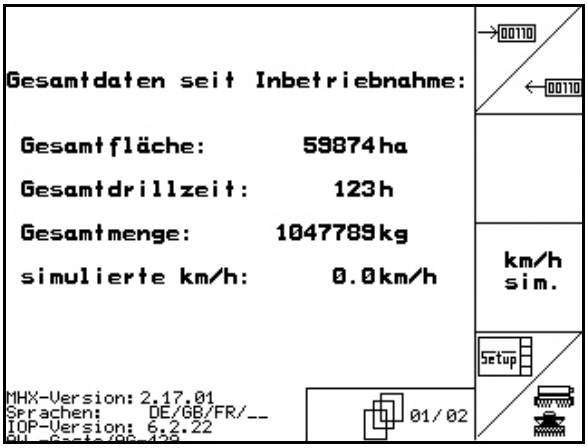

Obr. 48

> Jakmile na senzoru ujetého úseku zaregistrujete impulsy, počítač provede přepnutí na skutečnou rychlost senzoru ujetého úseku!

AMAZONEN-WERKE

H. DREYER GmbH & Co. KG

Postfach 51
D-49202 Hasbergen-Gaste
Germany

Tel.: + 49 (0) 5405 501-0
e-mail: amazone@amazone.de
http:// www.amazone.de

Odštěpné závody:
D-27794 Hude • D-04249 Lipsko • F-57602 Forbach
Filiálky v Anglii a ve Francii

Závody na výrobu rozmetadel minerálního hnojiva, postřikovačů, secích strojů, strojů na obdělávání půdy, a komunální techniky