Driftshåndbok

AMAZONE

Kjørecomputer
AMATRON+
for
pneumatisk såmaskinen

AD-P OG **AVANT**

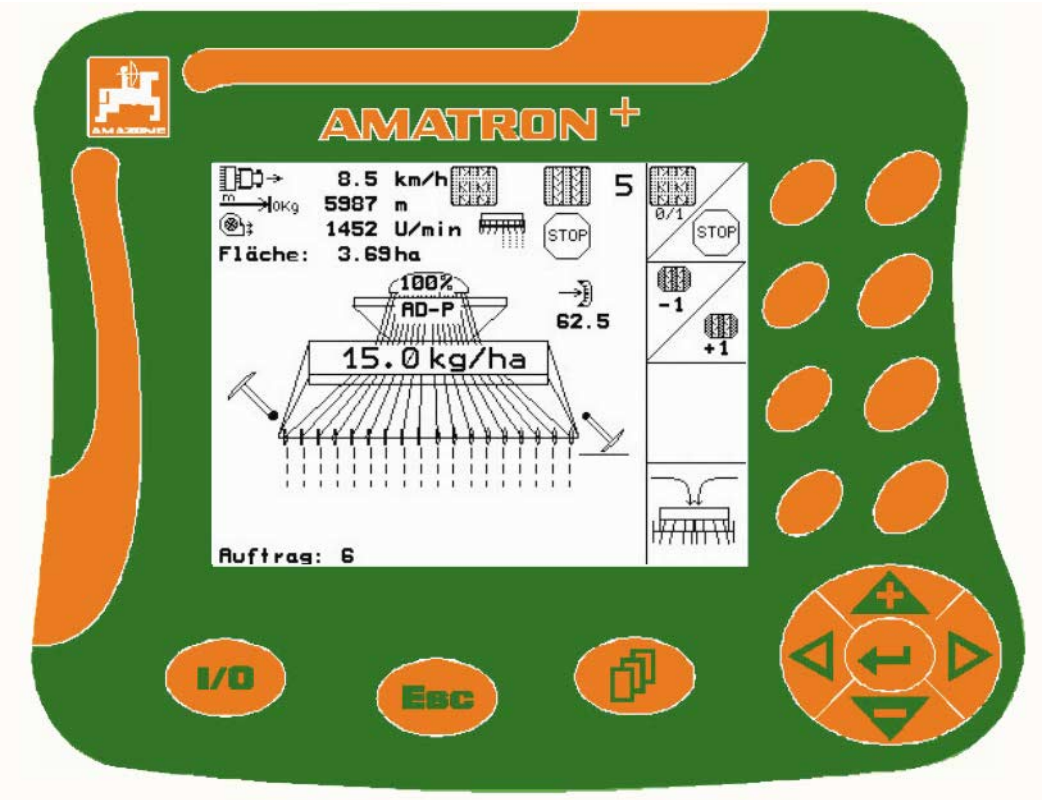

MG4181
BAG0072.0 11.08
Printed in Germany

Les denne driftshåndboken før du tar maskinen i bruk første gang!
Oppbevares for fremtidig bruk!

no

Det skal ikke

virke tungt og overflødig å lese instruksjonsboken og rette seg etter den; for det er ikke nok å få høre fra andre at maskinen er god og på det grunnlag å kjøpe den og tro at nå går alt av seg selv. Vedkommende vil ikke da bare kunne påføre seg selv skader, men også kunne begå den feil å skyve skylden for å mislykkes over på maskinen i stedet for på seg selv. For å være sikker på et godt resultat må man trenge inn i sakens kjerne og orientere seg om hensikten med hver eneste del på maskinen og sørge for å få øvelse i å håndtere den. Først da vil man kunne bli fornøyd med liksåvel maskinen som med seg selv. Å oppnå det er hensikten med denne instruksjonsboken.

Leipzig-Plagwitz 1872. Rud. Sack.

Identifikasjonsdata

Skriv opp maskinens identifikasjonsdata her. Du finner identifikasjonsdataene på typeskiltet.

Maskinens ID-nr.: (tisifret)	
Type:	Amatron+
Byggeår:	
Grunnvekt kg:	
Tillatt totalvekt kg:	
Maksimal last kg:	

Produsentens adresse

AMAZONEN-WERKE

H. DREYER GmbH & Co. KG

Postfach 51

D-49202 Hasbergen

Tlf.: + 49 (0) 5405 50 1-0

Faks: + 49 (0) 5405 501-234

E-post: amazone@amazone.de

Reservedelbestilling

Reservedelslister finner du fritt tilgjengelig i reservedelsportalen på www.amazone.de.

Vennligst send bestillinger til din AMAZONE fagforhandler.

Generelt om driftshåndboken

Dokumentnummer: MG4181

Opprettet: 11.08

© Copyright AMAZONEN-WERKE H. DREYER GmbH & Co. KG, 2008

Med enerett.

Ettertrykk, også i utdrag, er bare tillatt med tillatelse fra AMAZONEN-WERKE H. DREYER GmbH& Co. KG.

Forord

Kjære kunde!

Du har valgt et kvalitetsprodukt i den omfangsrike produktserien fra AMAZONEN-WERKE, H. DREYER GmbH & Co. KG. Vi takker for at du med dette har vist oss din tillit.

Når du mottar maskinen må du kontrollere om det finnes transportskader eller om det mangler deler. Kontroller om leveringen av maskinen er fullstendig, også med hensyn til bestilt spesialutstyr, i henhold til fraktbrevet. Vi gir kun skadeerstatning ved øyeblikkelige reklamasjoner!

Denne driftshåndboken må leses og tas til etterretning før maskinen tas i bruk. Dette gjelder spesielt sikkerhetsanvisningene. Når du har satt deg grundig inn i driftshåndboken, vil du være i stand til å utnytte fordelene ved den nye maskinen din helt.

Kontroller at alle som bruker maskinen har satt seg inn i driftshåndboken før de tar i bruk maskinen.

Har du spørsmål eller problemer, bør du slå opp i denne driftshåndboken eller ganske enkelt ringe til oss.

Regelmessig vedlikehold og tidsnok utskiftning av slitte eller skadde deler gir maskinen forlenget levetid.

Brukerevaluering

Kjære leser!

Våre driftshåndbøker oppdateres regelmessig. Med dine forbedringsforslag kan du hjelpe oss med å lage en brukervennlig driftshåndbok. Send oss dine forslag på faks.

AMAZONEN-WERKE

H. DREYER GmbH & Co. KG

Postfach 51

D-49202 Hasbergen

Tlf.: + 49 (0) 5405 50 1-0

Faks: + 49 (0) 5405 501-234

E-post: amazone@amazone.de

1 Tips til bruk 7
1.1 Dokumentets hensikt 7
1.2 Stedsangivelser i driftshåndboken 7
1.3 Brukte figurer 7

2 Generelle sikkerhetsanvisninger 8
2.1 Fremstilling av sikkerhetssymboler 8

3 Monteringsanvisning 9
3.1 Tilkobling 9
3.2 Batteritilkoblingskabel 10

4 Produktbeskrivelse 11
4.1 Beskrivelse av knappene og funksjonsfeltene 12
4.1.1 Skift-tast 13
4.2 Inntasting på AMATRON+ 14
4.3 Legge inn bokstaver og tall 14
4.3.1 Velge alternativer 15
4.3.2 Slå funksjon av/på 15
4.4 Programvareversjon 15
4.5 Hierarki for AMATRON+ 16

5 Oppstart 17
5.1 Startskjermbilde 17
5.2 Hovedmeny 17
5.3 Angi maskindata 18
5.3.1 Kjøresporrytme (maskindata 01/04) 20
5.3.2 Sådde og usådde strekninger på intervallkjøresporkoblingen (maskindata 01/04) 21
5.3.3 Kalibrer strekningssensor (maskindata 01/03) 22
5.3.4 Reduksjon av såmengde ved oppretting av et kjørespor 25
5.4 Opprette ordre 26
5.4.1 Ekstern ordre 27
5.5 Dreieprøve 27
5.5.1 Dreieprøve for maskiner med fjernjustering av såmengde 28
5.5.2 Dreieprøve for maskiner med elektrisk fulldosering 29
5.6 Menyen Setup 31
5.6.1 Terminalkonfigurasjon 35

6 Arbeid på jordet 37
6.1 Tilpasning av beregnet mengde 37
6.2 Forhåndsinnstillinger for hydraulikkfunksjoner 37
6.3 Visning av arbeidsmeny 38
6.4 Funksjoner i arbeidsmenyen 39
6.4.1 Kjøresporsjalting 39
6.4.2 Markør (Avant) 40
6.4.3 Sperre sporhjul 40
6.4.4 Koble redusert arbeidsbredder (Avant kun elektrisk fulldosering) 41
6.4.5 Elektrisk fulldosering 42
6.4.6 Labbtrykk og harvtrykk 42
6.4.7 Folde maskinen inn/ut (Cirrus) 43
6.4.8 Arbeidsdybde rotasjonskultivator 44
6.4.9 Såbedharv 44
6.4.10 Belysning fronttank (Avant) 44

6.5 Fremgangsmåte ved bruk ... 45
6.5.1 Tastekonfigurasjon arbeidsmeny **AD-P** med gir ... 46
6.5.2 Tastekonfigurasjon arbeidsmeny **AD-P** med fulldosering ... 46
6.5.3 Konfigurasjon av multifunksjonsspak **AD-P** ... 47
6.5.4 Tastekonfigurasjon arbeidsmeny **Avant** med gir ... 48
6.5.5 Tastekonfigurasjon arbeidsmeny **Avant** med fulldosering ... 49

7 Multifunksjonsspak ... 50
7.1 Tilkobling ... 50
7.2 Funksjon ... 50
7.3 Tastekonfigurasjon ... 51

8 Vedlikehold og rengjøring ... 52
8.1 Kalibrering av girkasse ... 52

9 Hjelpemeny ... 53

10 Feil ... 53
10.1 Alarm ... 53
10.2 Svikt i strekningssensor ... 54

1 Tips til bruk

Kapitlet "Tips til bruk" gir informasjon om hvordan driftshåndboken bør brukes.

1.1 Dokumentets hensikt

Denne driftshåndboken

- beskriver hvordan maskinen brukes og vedlikeholdes.
- gir viktige tips om sikker og effektiv bruk av maskinen.
- er en del av maskinen og skal alltid medbringes med maskinen eller trekkvognen.
- skal oppbevares til senere bruk.

1.2 Stedsangivelser i driftshåndboken

Alle retningsangivelser i denne driftshåndboken skal alltid ses i kjøreretning.

1.3 Brukte figurer

Handlingsinstrukser og reaksjoner

Oppgaver som skal utføres av brukeren, er fremstilt som nummererte handlingsinstrukser. Rekkefølgen til de angitte handlingsinstruksene må overholdes. Reaksjonen på de ulike handlingsinstruksene er eventuelt merket med en pil.

Eksempel:

1. Handlingsinstruks 1

→ Maskinens reaksjon på handlingsinstruks 1

2. Handlingsinstruks 2

Lister

Oversikter uten tvingende rekkefølge fremstilles som en liste med nummererte punkter.

Eksempel:

- Punkt 1
- Punkt 2

Posisjonstall i figurene

Sifre i runde parenteser viser til posisjonstall i figurene. Det første sifferet henviser til figuren, det andre sifferet til posisjonstallet i figuren.

Eksempel (fig. 3/6)

- Figur 3
- Posisjon 6

2 Generelle sikkerhetsanvisninger

Følg driftshåndboken

Kjennskap til de grunnleggende sikkerhetsanvisningene og sikkerhetsforskriftene er grunnforutsetningen for sikker bruk og problemfri maskindrift.

Driftshåndboken

- skal alltid oppbevares der maskinen er i bruk!
- skal alltid være fritt tilgjengelig for brukere og vedlikeholdspersonell!

Kontroller det eksisterende sikkerhetsutstyret regelmessig!

2.1 Fremstilling av sikkerhetssymboler

Sikkerhetsanvisninger er merket med det trekantede sikkerhetssymbolet og indikasjonen foran symbolet. Indikasjonen (FARE, ADVARSEL, FORSIKTIG!) beskriver hvor alvorlig den truende faren er og har følgende betydning:

FARE!

Står for en umiddelbar fare med høy risiko som medfører livsfare eller alvorlig personskade (tap av kroppsdeler eller langtidsskader) hvis den ikke unngås.
Hvis disse anvisningene ikke overholdes, er det fare for liv eller alvorlig personskade.

ADVARSEL!

Står for en mulig fare med middels risiko, som kan medføre livsfare eller (alvorlig) personskade hvis den ikke unngås.
Hvis disse anvisningene ikke overholdes, er det eventuelt fare for liv og alvorlig personskade.

FORSIKTIG!

Står for en fare med lav risiko, som kan medføre lette eller middels personskader eller materielle skader hvis den ikke unngås.

VIKTIG!

Står for en forpliktelse til å utføre en handling eller til å opptre på en bestemt måte for korrekt bruk av maskinen.
Hvis denne anvisningen ikke overholdes, kan det oppstå forstyrrelser i maskindriften eller i omgivelsene.

MERK!

Står for tips om riktig bruk og spesielt nyttig informasjon.
Disse anvisningene vil hjelpe deg med å bruke alle maskinens funksjoner optimalt.

3 Monteringsanvisning

3.1 Tilkobling

- Traktorens grunnutstyr (Fig. 1/1, konsoll med fordeler) må monteres vibrasjonsfritt og elektrisk ledende i førerhuset innenfor syns- og gripevidde for føreren.

→ Fjern fargen på monteringsstedene, slik at du unngår elektrostatisk utladning.

- Avstanden til radioutstyr/-antenne må være minst 1 m.

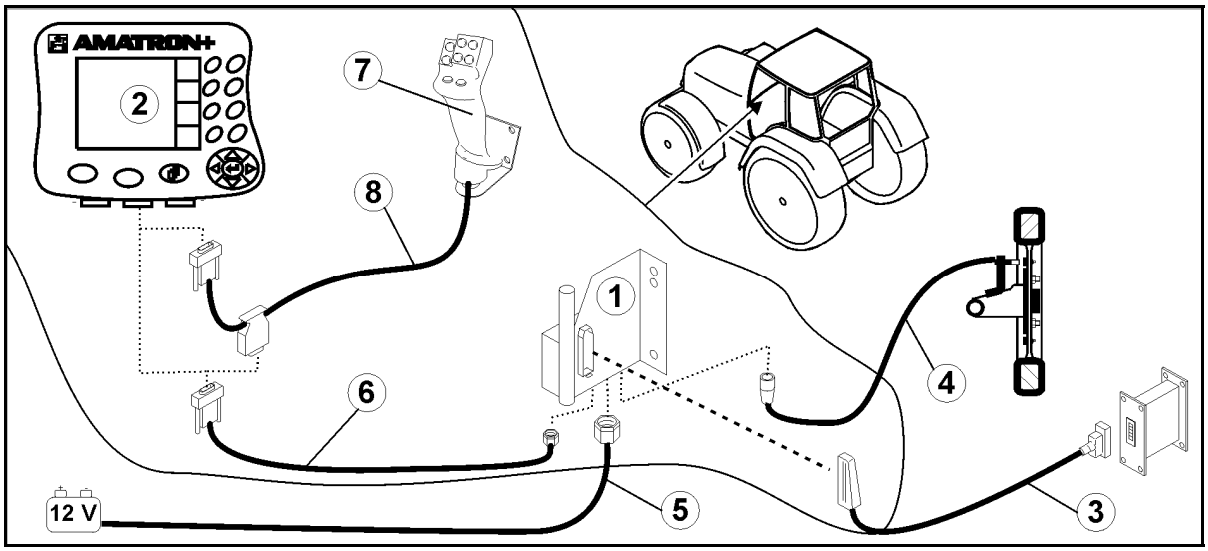

Fig. 1

Tilkoblinger på traktorens grunnutstyr:

- batteritilkoblingskabelen (Fig. 1/5).
- signalkabel for traktorsignalstikkkontakt eller strekningsføler (Fig. 1/4).
- forbindelseskabel til **AMATRON+** (Fig. 1/6).

Bruk

- Sett **AMATRON+** (Fig. 1/2) på traktorens grunnutstyr.
- Pluggen på forbindelseskabelen settes i (Fig. 1/6) den midtre 9-polede sub-D-kontakten (Fig. 2/1)
- Koble maskinen via maskinpluggen (Fig. 1/3) til **AMATRON+**.

  Multifunksjonsspaken (Fig. 1/7) kobles til via en Y-kabel (Fig. 1/8).
- Det serielle grensesnittet (Fig. 2/2) gjør det mulig å koble til en PDA.

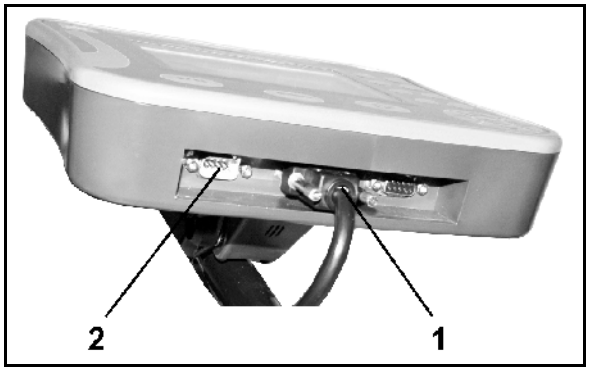

Fig. 2

3.2 Batteritilkoblingskabel

Driftsspenningen skal være på 12 V og må tas direkte fra batteriet.

> Før **AMATRON+** kobles til en traktor med flere batterier, må det avklares hvilket batteri datamaskinen skal kobles til! Se instruksjonsboken, eller kontakt traktorprodusenten.

1. Batteritilkoblingskabelen legges og festes fra traktorens førerhus til traktorens batteri. Batteritilkoblingskabelen skal ikke få knekk under leggingen.
2. Kapp batteritilkoblingskabelen til riktig lengde
3. Stripp ca. 250 til 300 mm av kabelenden (Fig. 3)

→ Hver av kabelendene (Fig. 3) avisoleres ca. 5 mm.

4. Sett inn den blå kabellederen (jord) i den løse ringtungen (Fig. 4/1).
5. Klem sammen med tang
6. Sett inn den brune kabellederen (+ 12 volt) i en ledig ende av buttskjøten (Fig. 4/2)
7. Klem sammen med tang
8. Krymp buttskjøten (Fig. 4/2) med en varmekilde (sigarettenner eller hårføner) inntil limet kommer ut
9. Koble batteritilkoblingskabelen til traktorbatteriet:
   - o Brun kabelleder til **+**.
   - o Blå kabelleder til **–**.

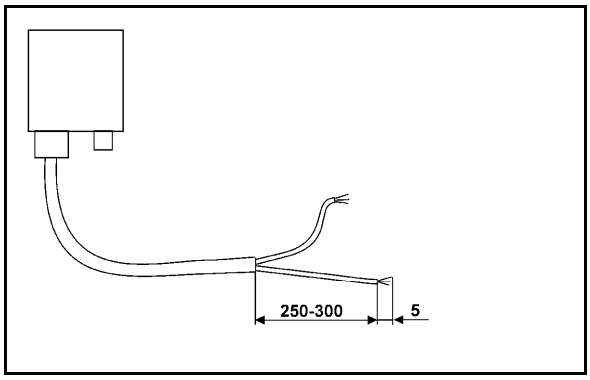

Fig. 3

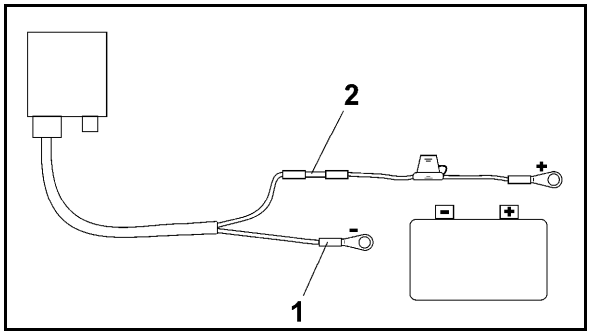

Fig. 4

4 Produktbeskrivelse

Det er komfortabelt å aktivere, betjene og overvåke maskiner med **AMATRON+ AMAZONE**.

AMATRON+ kan brukes i forbindelse med maskiner av forskjellige kategorier.

Denne bruksanvisningen beskriver hvordan såmaskinene **AD-P** og **AVANT** betjenes med **AMATRON+**.

Betjeningen av såmaskinen med **AMATRON+** er forskjellig avhengig av type og utstyr på maskinen.

AMATRON+ aktiverer en maskincomputer. Maskincomputeren mottar da all nødvendig informasjon og overtar den arealbaserte reguleringen av sprøytemengden avhengig av kjørehastigheten i øyeblikket.

AMATRON+ lagrer dataene for et igangsatt oppdrag.

AMATRON+ består av hovedmenyen og menyen Arbeid.

Hovedmeny

Hovedmenyen består av flere undermenyer som

- opplysningene skal tastes inn før arbeidet,
- innstillinger registreres eller tastes inn.

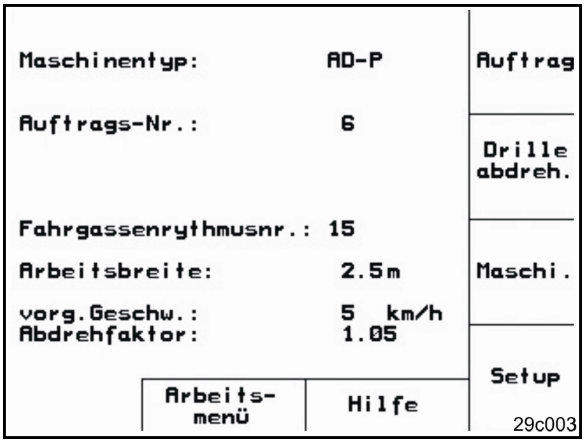

Fig. 5

Arbeidsmeny

- Under arbeidet viser arbeidsmenyen alle nødvendige arbeidsdata.
- Maskinen betjenes via arbeidsmenyen under arbeidet.

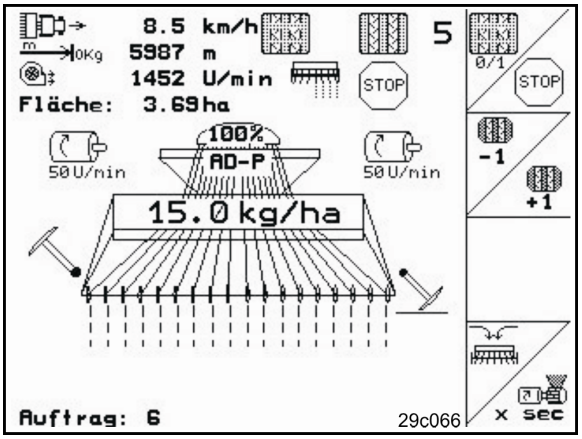

Fig. 6

4.1 Beskrivelse av knappene og funksjonsfeltene

Funksjonene som vises i høyre kant av displayet i form av et funksjonsfelt (kvadratfelt eller et diagonalt delt kvadratfelt), styres av de to tasteradene til høyre for displayet.

- Hvis det bare vises kvadratiske felt på displayet, er det bare høyre tast (Fig. 7/1) som er tilordnet funksjonsfeltet (Fig. 7/A).
- Hvis feltene er delt diagonalt:
  - er den venstre tasten (Fig. 7/2) tilordnet funksjonsfeltet oppe til venstre (Fig. 7/B).
  - er den høyre tasten (Fig. 7/3) tilordnet funksjonsfeltet nede til høyre (Fig. 7/C).

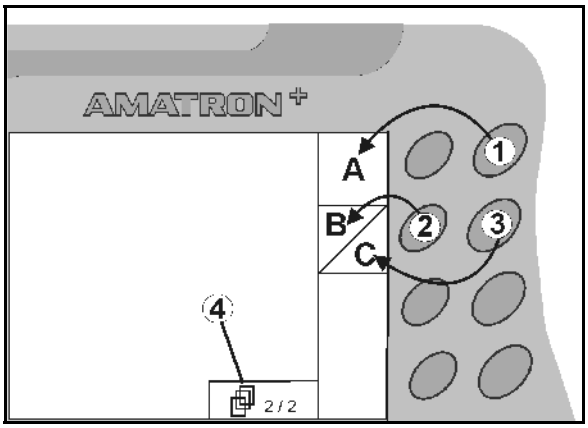

Fig. 7

I/0	Av/på (slå alltid av **AMATRON+** ved kjøring på offentlig vei).
Esc	• Tilbake til siste menyvisning • Bytt Arbeidsmeny - hovedmeny • Avbryt inntasting • Til arbeidsmenyen (hold inne min. 1 sekund)
	• Bla i flere menysider (bare mulig når symbolet (Fig. 7/4) vises på displayet) • Programmeringsmeny for multifunksjonsspaken
	• Markør mot venstre i displayet
	• Markør mot høyre i displayet
	• Bruk valgte tall og bokstaver • Bekreft kritisk alarm • 100%-mengde i arbeidsmenyen
	• Markør oppover i displayet • Øke innstillingsmengden i mengdetrinn under arbeidet (f.eks.: + 10 %) (innstilling av mengdetrinn, se side 19)
	• Markør nedover i displayet • Redusere innstillingsmengden i mengdetrinn under arbeidet (f.eks.: -10 %) (innstilling av mengdetrinn, se side 19)

4.1.1 Skift-tast

- Shift-tasten befinner seg på baksiden av enheten (Fig. 8/1).
- Hvis Shift-tasten er aktiv, vises dette på displayet (Fig. 9/1).
- Når Shift-tasten aktiveres, vises ytterligere funksjonsfelt (Fig. 10), og tilordningen av funksjonsknappene endres tilsvarende.

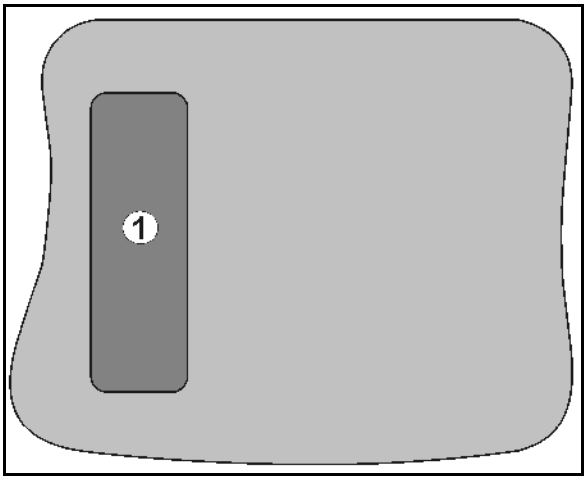

Fig. 8

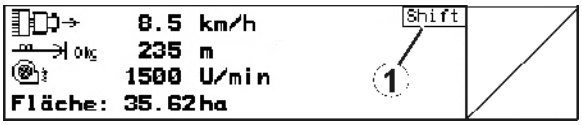

Fig. 9

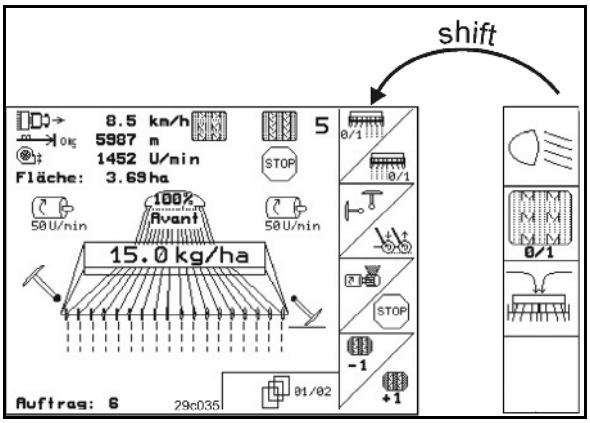

Fig. 10

4.2 Inntasting på AMATRON+

For betjening av **AMATRON+** vises funksjonsfeltene i denne bruksanvisningen for å markere at tasten som svarer til funksjonsfeltet, skal trykkes inn.

Eksempel:

- Funksjonsfelt A

Beskrivelse i bruksanvisningen:

A Utføre funksjon **A**.

Handling:

Brukeren aktiverer tasten som er tilordnet funksjonsfeltet (Fig. 11/1) for å utføre funksjonen **A**.

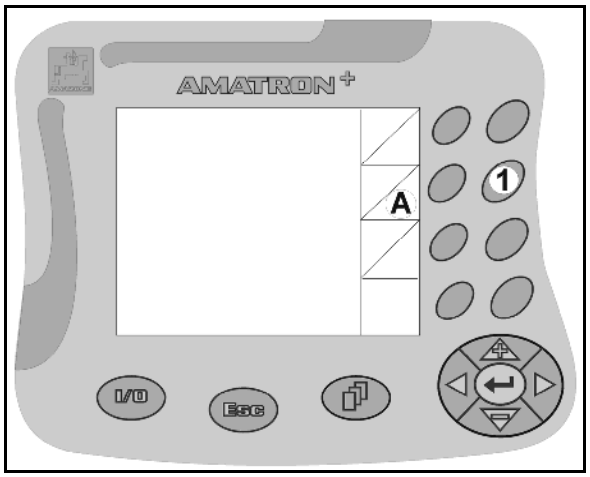

Fig. 11

4.3 Legge inn bokstaver og tall

Hvis det trengs inntasting av bokstaver eller tall på **AMATRON+**, vises inntastingsmenyen (Fig. 12).

I nedre del av displayet vises et valgfelt (Fig. 12/1) med bokstaver, tall og piler som brukes til å bygge opp inntastingslinjen (Fig. 12/2) (tekst eller siffer).

, , , Valg av bokstaver eller sifre i valgfeltet (Fig. 12/3).

- Bruke valget (Fig. 12/3).
- CE Slette inntastingslinjen.
- A↔a Bytte mellom store/små bokstaver.
- ✓ Når inntastingslinjen er ferdig, bekrefter du den.

Pilene ↔ i valgfeltet (Fig. 12/4) gjør det mulig å flytte rundt i tekstlinjen.

Pilen ← i valgfeltet (Fig. 12/4) sletter siste inntasting.

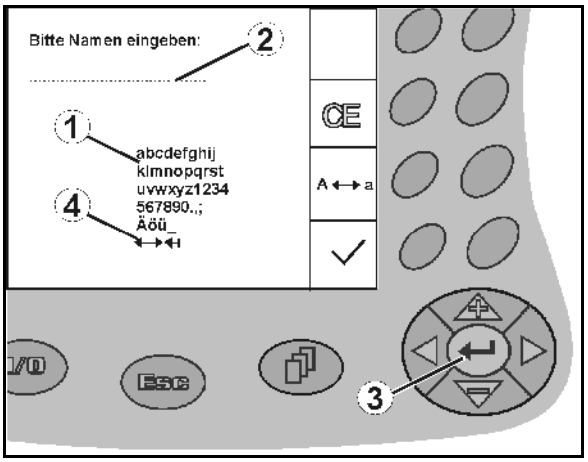

Fig. 12

4.3.1 Velge alternativer

1. / Plasser valgpilen (Fig. 12/1).
2. Bruk valget (Fig. 12/2).
3. Bekreft valget.

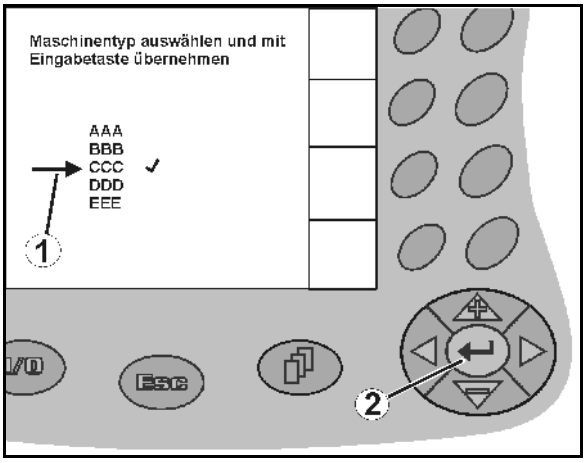

Fig. 13

4.3.2 Slå funksjon av/på

Inn-/utkobling av funksjoner:

- Trykk på funksjonstasten (Fig. 12/2) en gang.

→ Funksjon **på** (Fig. 12/1).

- Trykk en gang til på funksjonstasten

→ Funksjon **av**.

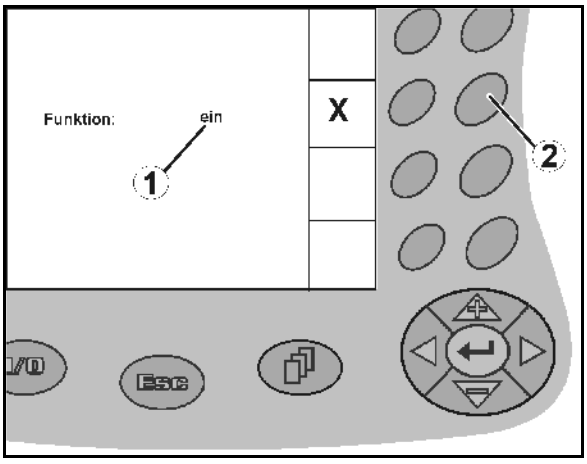

Fig. 14

4.4 Programvareversjon

c

Denne bruksanvisningen gjelder for følgende programvareversjoner:

Maskin:	Terminal:
MHX-utførelse: 2.17.01	BIN-utførelse: 3.22.0
IOP-utførelse: 6.2.22	IOP-utførelse: 3.4.1

4.5 Hierarki for AMATRON+

Arbeidsmeny ← Esc → **Hovedmeny**

Menyen Ordre

Inntasting:

- Navn
- Notater
- Vall (kg/ha eller K/m2)
- Såfrøtype
- Start/fortsett ordre
- slett dagsdata

Visning :

- Ordrenummer
- Ordrenavn
- Notater
- beregnet mengde
- Såfrøtype
- Kalibrert girposisjon
- Allerede behandlet areal
- Allerede utførte timer
- Timegjennomsnitt /ha
- Såmengde
- Kjøredata areal /timer/mengde

Menyen Dreieprøve maskin

Inntasting
Såmaskin med gir:

- Ønsket såmengde (kg/ha eller K/m2)
  - Girposisjon til dreieprøve
- Såmengde (kg) oppfanget ved dreieprøven.

Kun ved elektrisk dosering:

- Beregnet, senere arbeidshastighet
- Fyll cellene i doseringshjulene før dreieprøven

Menyen Setup

Inntasting:

- Diagnose, inntasting
- Diagnose, avlesning
- Angi simulert hastighet
- Grunndata, utvalg
  - o Velg maskintype
  - o kjøresporsystem
  - o Konfigurer reguleringssystem for såmengde
  - o Doseringer
  - o Girkalibrering ((kun maskiner med gir)
  - o Markør
  - o Rotorkultivator
  - o Nivåsensor
  - o Doserings-hjulovervåking

Visning:

- o Alarmtid sårotor/doseringsapparat
- o Alarmtid kjøresporsystem
- o Alarmzeit Vorgelegewelle (Nockenradsämaschine)
- o Driftstid fordosering (kun ved fulldosering)
- o Arbeidsbredde (m)
- o Foroverløps-markeringssystem
- o Alarm vifteturtall
- o Såbedharv
- o Arbeidsdybde rotasjonskultivator

- Displayinnstillinger
  - o Velg språk

Menyen Maskindata

- Kjøresporsjalting
- Intervallavstand
- Økning/reduksjon av såmengde (%)
- Kalibreringsverdi (imp. 100m)

5 Oppstart

5.1 Startskjermbilde

Etter at **AMATRON+** er slått på og datamaskinen er slått på, vises startmenyen (Fig. 15) som viser terminal-programvareversjonsnr.

Etter ca. 2 sek. går **AMATRON+** automatisk over til hovedmenyen.

Hvis det etter innkobling av **AMATRON+** skal lastes data fra datamaskinen, for eksempel ved

- bruk av ny datamaskin
- bruk av en ny **AMATRON+** terminal
- nullstilling av **AMATRON+** terminalen

vises dette på startskjermbildet(Fig. 15).

Fig. 15

5.2 Hovedmeny

- Auftrag Menyen **Ordre**: (se på side **26**)
  - o Inntasting av data for et oppdrag.
  - o Start ordren før såingen begynner.
  - o De registrerte opplysningene for opptil 20 bearbeidede ordrer blir lagret.
- Drille abdreh. Menyen **Dreieprøve radsåmaskin:** (se på side 27)
  - o Start dreieprøven før såingen begynner.
- Maschi. Menyen **Maskindata**: (se på side **18**)
  - o Tast inn maskinspesifikke data eller individuelle data.
- Setup Menyen **Setup** (se på side 31)
  - o Angi grunninnstillinger.

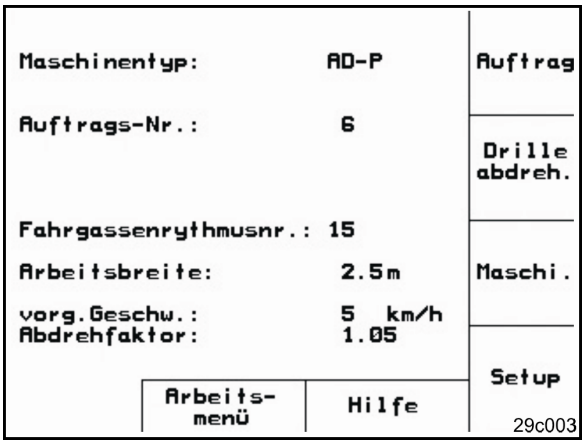

Fig. 16

5.3 Angi maskindata

Velg i menyen "Maskindata"!

Side 1

(Fig. 17):

- Angi ønsket kjøresporrytme (se tabellene se på side 20).
- Angi intervall-kjøresporsjalting (se på side 21 21).
-

Angi mengdetrinn i % (verdi for prosentvis såmengdeendring under arbeid med ,).
-

Kalibrering av strekningssensoren (se på side 22 5.3.3).

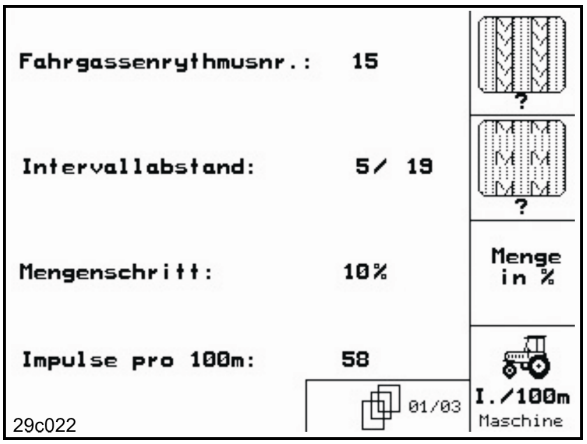

Fig. 17

Side 2 (Fig. 18)

- Bruk det aktuelle vifteturtallet (o/min) under drift som standard.
- Skriv inn vifteturtallet (o/min) som skal overholdes.
- Angi gjeldende nivå (kg) i beholderen.
- Inntasting av etterfylt mengde (kg).
- Inntasting av restmengdeverdi (kg) for når nivåalarmen skal utløses.
- **AMATRON+** utløser en alarm når
  - o den teoretisk beregnede restmengden er nådd eller
  - o nivåsensoren (ekstrautstyr) ikke lenger er dekket med sågods

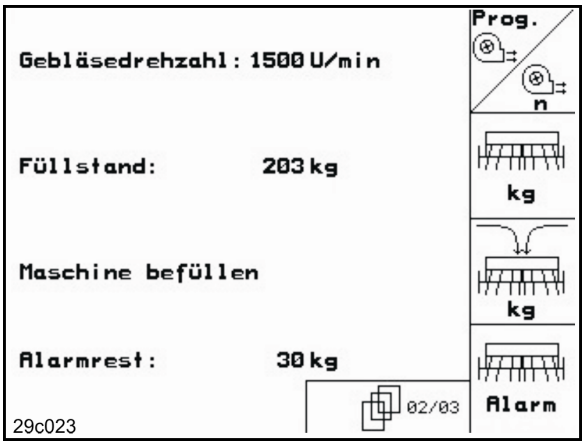

Fig. 18

Side 3 (Fig. 19)

- Inntasting av såmengdereduksjon (i %) ved opprettelse av kjørespor (se på side 25). Bare nødvendig på maskiner uten sågodsretur til beholderen.

> Kun nødvendig for maskiner uten retur av såfrøene tilbake til beholderen

- Inntasting av reguleringsfaktor for doseringsmotorene.

  Standardverdi: 1

- Finnes det strekningssensor på traktoren (ja/nei).

→ Impulser via traktorsignalkontakt

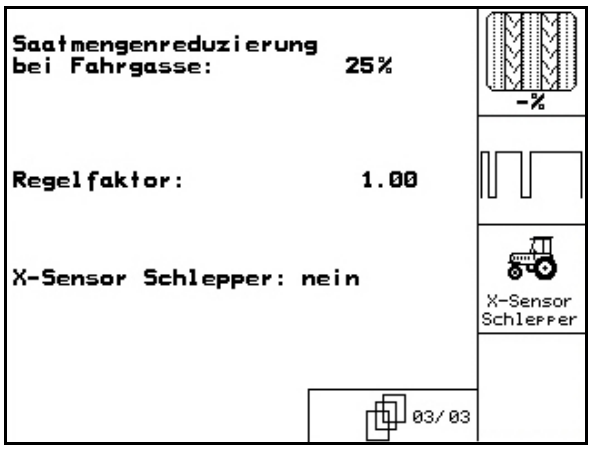

Fig. 19

5.3.1 Kjøresporrytme (maskindata 01/04)

Nummeret på sporrytmen finner man i følgende tabeller.

Kjøresporrytme	1	2	3	4	5	6	7	8	9	10	11	12	13	14
Kjøresporteller	0	0	0	0	0	0	0	0	0	1	1	0	0	0
	1	0	1	1	1	1	1	1	1	2	0	1	1	1
		1	2	2	2	2	2	2	2	3	3	2	2	2
		2		3	3	3	3	3	3	0	4	3	3	3
					4	4	4	4	4	5	5	4	4	4
						5	5	5	5	6	6	5	5	5
							6	6	6	0	7	6	6	6
								7	7	8	8	7	7	7
									8	9	0	8	8	8
										10	10	9	9	9
												10	10	10
												11	11	11
													12	12
														13

Kjøresporrytme	15	16	17	20	21	22	23	26	32					
Kjøresporteller	1	0	0	0	0	0	0	0	0					
	Kobling 15 betyr ingen kjørespor.	1	1	1	0	0	0	1	0					
		2	2	2	1	1	1	2	1					
		3	3	3	2	2	2	3	2					
		4	4	4	3	3	3	4	3					
		5	5	5	4	4	4	5	4					
		6	6	6		5	5	6	5					
		7	7	7		6	6	7	6					
		8	8	8			7	8	7					
		9	9	9			8	9	8					
		10	10					10	9					
		11	11						10					
		12	12											
		13	13											
		14	14											
		15	15											
			16											

Dobbelt kjøresporsjalting																				
Kjøresporrytme	18 venstre	18 høyre	19 venstre	19 høyre	24 venstre	24 høyre	25 venstre	25 høyre	27 venstre	27 høyre	28 venstre	28 høyre	29 venstre	29 høyre	30 venstre	30 høyre	31 venstre	31 høyre	33 venstre	33 høyre
Kjøresporteller	1	1	1	1	1	1	1	1	1	1	1	0	1	1	1	1	1	1	1	1
	2	2	2	2	2	0	2	0	2	0	2	2	2	0	0	2	2	2	2	2
	0	3	3	0	3	3	3	3	3	3	0	3			3	3	0	3	3	3
	4	4	4	4	0	4	4	4	4	4	0	4			4	4	4	4	4	4
	5	5	5	5	5	5	5	5	0	5	5	5			5	0			0	5
	6	6	6	6	6	6	0	6	0	6	6	0			6	6			6	6
	7	0	0	7	0	7	7	7	7	7									7	7
	8	8	8	8	8	8	8	8	8	8									8	8
	9	9	9	9	9	0	0	9	9	0									9	9
	10	10	10	10	10	10	10	10	10	10									10	10
	11	11	11	11			11	11												
	12	0	0	12			12	12												
	13	13	13	13			13	0												
	14	14	14	14			14	14												
	15	15	15	15																
	0	16	16	0																
	17	17	17	17																
	18	18	18	18																

5.3.2 Sådde og usådde strekninger på intervallkjøresporkoblingen (maskindata 01/04)

- Inntasting av sådd strekning (m) med innkoblet intervall-kjøresporsjalting.
- Inntasting av usådd strekning (m) med innkoblet intervall-kjøresporsjalting.

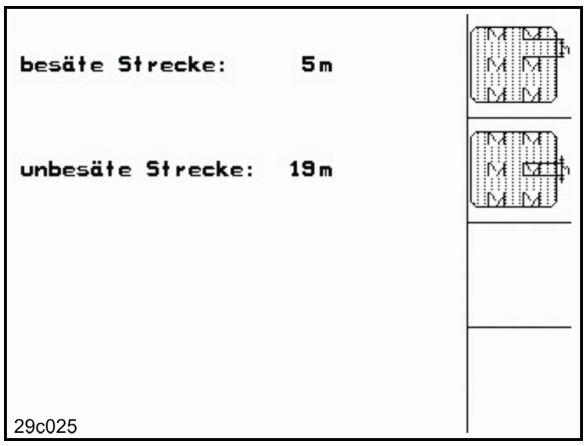

Fig. 20

5.3.3 Kalibrer strekningssensor (maskindata 01/03)

Ved justering av såmengde og registrering av behandlet areal samt beregning av kjørehastighet trenger **AMATRON+** impulsene fra såmaskinens drivhjul over en målestrekning på 100 m.

Verdien imp./100m er antallet impulser som **AMATRON+** mottar fra såmaskinens drivhjul under målekjøringen.

Sluring i såmaskinens drivhjul kan være forskjellig fra jordsmonn til jordsmonn (fra kompakt til løs jord) slik at også verdien imp./100m endres.

Slik beregnes verdien imp./100m:

- Før første gangs bruk
- ved andre jordtyper (sluring)
- ved avvik mellom sågodsmengden som ble registrert ved dreieprøven og sågodsmengden som spres på jordet
- ved avvik mellom vist og faktisk behandlet areal

Den beregnede verdien imp./100m kan legges manuelt inn ved senere arbeid på samme jordet, i tabell (Fig. 23).

Kalibreringsverdien imp./100m skal ikke være lavere enn 250 sein, ellers fungerer ikke **AMATRON+** forskrifsmessig.

For inntasting av imp./100m finnes det 2 muligheter:

- [man. Eingabe] Verdien er kjent (se Fig. 23) og angis manuelt på **AMATRON+**.
- [Start] Verdien er ukjent og registreres ved å kjøre en målestrekning på 100 m.

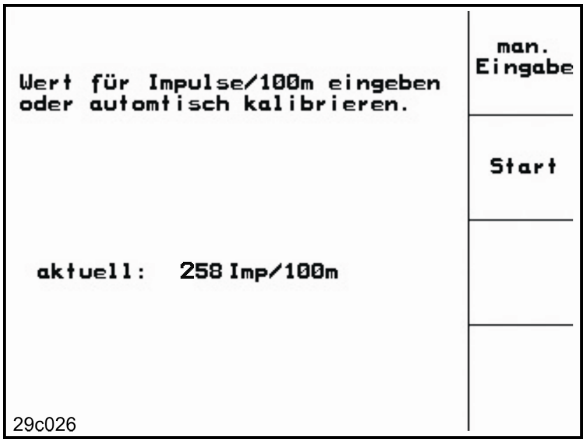

Fig. 21

Beregne kalibreringsverdi ved kjøring over en målestrekning:

- Mål opp en målestrekning på nøyaktig 100 meter. Merk målestrekningens begynnelse og slutt (Fig. 22).
- Start Start kalibrering.
- Målestrekningen må kjøres nøyaktig fra start- til sluttpunkt (ved start stilles telleverket på 0). På displayet vises hele tiden de registrerte impulsene.
- Stopp etter 100 m. På displayet vises antallet registrerte impulser.
- Ta i bruk verdien imp./100m.

eller

- Esc Forkaste verdien imp./100m.

> Hvis det kjøres med firehjulstrekk på jordet, må firehjulsdrift også være innkoblet ved kalibrering av strekningssensoren.

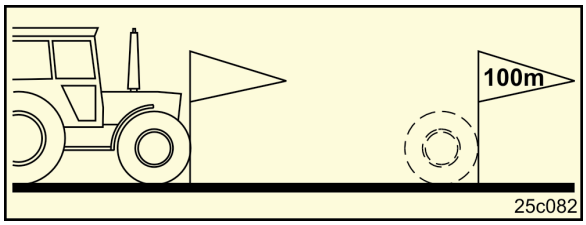

Fig. 22

AD-P						
Kalibreringsverdien "imp./100m" er avhengig av såmaskintype og jordsmonn.	AD-P03 Super		AD-P03 Special ab 03.2006		AD-P02 Profi	RP-AD-P02 Profi Pneumatisk dekkpakker Overbygg-såmaskiner
	uten	med	uten	med		
	fulldosering		fulldosering			
	Kalibreringsverdi "imp./100m"					
Teoretisk verdi	1575	1623	1409	1623	1052	1175
Felt 1						
Felt 2						

AVANT								
Kalibreringsverdien "imp./100m" er avhengig av såmaskintype og jordsmonn.	FPS 04 PSKW/ PSPW > 08.2006		FRS 04 PSKW/ PSPW > 08.2006		FPS 03 Avant > 09.2000		FRS 03 Avant > 01.2001	
	uten	med	uten	med	uten	med	uten	med
	fulldosering		fulldosering		fulldosering		fulldosering	
	Kalibreringsverdi "imp./100m"							
Teoretisk verdi	1409	1623	1409	1623	1502	1623	1558	1623
Felt 1								
Felt 2								

Fig. 23

5.3.4 Reduksjon av såmengde ved oppretting av et kjørespor

Verdien på den prosentuelle reduksjonen av såmengde finnes i følgende tabell.

Arbeidsbredde	Antall sålabber	Antall kjøresporslanger	Anbefalt prosentvis såmengdereduksjon ved opprettelse av kjørespor
3,0 m	24	4	17%
	30	4	13%
	24	6	25%
	30	6	20%
4,0 m	32	4	12%
	40	4	10%
	32	6	19%
	40	6	15%
4,5 m	36	4	11%
	44	4	9%
	36	6	17%
	44	6	14%
6,0 m	48	4	8%
	48	6	12%

Fig. 24

5.4 Opprette ordre

Velg "Ordre" i hovedmenyen.

Når menyen Ordre åpnes, vises den sist påbegynte ordren.

Det kan lagres maks. 20 ordrer.

Velg ordrenummer når du skal opprette en ny ordre (Fig. 25/1).

-

Angi navn.
-

Angi notater.
-

Alle data for denne ordren slettes.
-

Start ordren slik at aktuelle data for denne ordren kan lagres.
-

Angi beregnet mengde.
-

Velg såfrøtyp, tusenkornvekt, mengdevisning
-

Slette dagsdata:
  - behandlet areal (ha/dag).
  - utført såmengde (mengde/dag).
  - arbeidstid (timer/dag).

Tidligere lagrede ordrer kan hentes frem med og startes på nytt med .

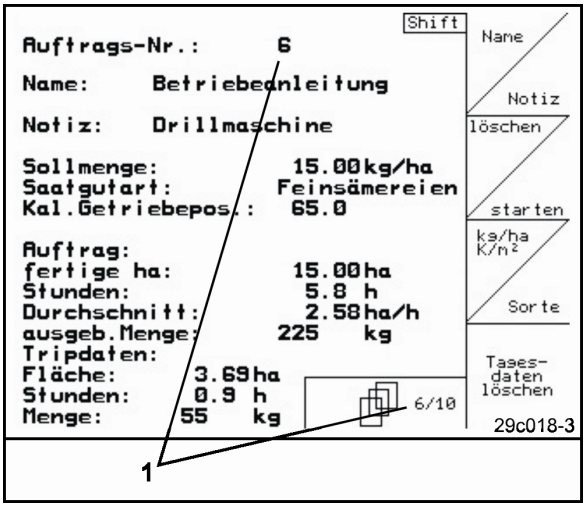

Fig. 25

Skift-tasten trykket inn **(Fig. 26):**

-

Bla til neste ordre.
-

Bla til forrige ordre.

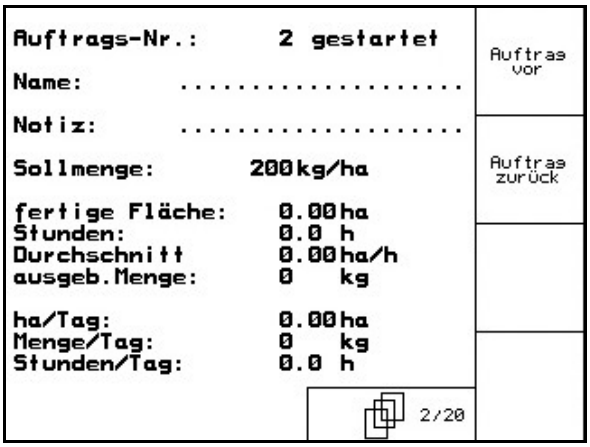

Fig. 26

5.4.1 Ekstern ordre

Via en PDA-datamaskin kan en ekstern ordre lastes over til **AMATRON+** og startes.

Denne ordren har alltid ordrenr. 21.

Dataoverføringen skjer via det serielle grensesnittet.

-

Avslutt ekstern ordre
-

Velg såfrøtyp,.
-

Angi beregnet mengde.

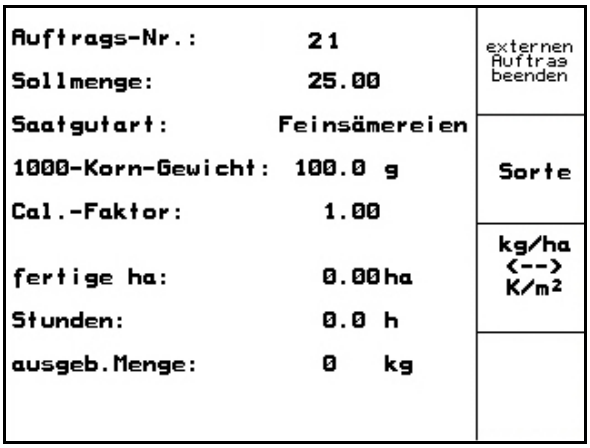

Fig. 27

5.5 Dreieprøve

Med dreieprøven blir det testet om det ved senere såing blir spredd en ønsket såmengde.

Dreieprøven skal alltid utføres

- ved skifte av såfrøtype,
- når samme sågodstype beholdes, men kornstørrelse, kornform, spesifikk vekt og forskjellig beising er annerledes,
- ved bytte av doseringsvalse,
- ved avvik mellom dreieprøve og faktisk såmengde.

Se også brukerhåndboken til såmaskinen for å utføre dreieprøven.

5.5.1 Dreieprøve for maskiner med fjernjustering av såmengde

1. Fyll såfrøbeholderen tilstrekkelig med såfrø.
2. Plasser oppsamlingsbeholderen under doseringsenheten(e) og åpne injektorsluseporten(e).
3. [kg/ha K/m²] Kontroller / still inn ønsket såmengde.

> Denne verdien kan angis i menyen Ordre (se på side 26).

4. [100 +] , [100 -] Still girspaken på

- **Girstilling 50:**
  - o Utsåing med normale sårender
- **Girstilling 15:**
  - o Utsåing med fine sårender

> Girstillingen som er angitt på **AMATRON+**, må stemme overens med det som vises på skalaen. Ellers må girkassen kalibreres (se på side 52)

5. Lukk seglasset i doseringsenheten.
6. Drei sporhjulet med sveiven i kjøreretningen som beskrevet i instruksjonsheftet for såmaskinen inntil alle kamrene i doseringshjulet er fylt med såfrø og det flyter en jevn strøm av såfrø ned i oppsamlingsbeholderen/-ne. (se også såmaskinens brukerhåndbok.)
7. Tøm samlebeholderen/-ne.
8. Trykk [Abdreh. starten] og følg anvisningene på displayet.
9. Drei drivhjulet med sveiv som beskrevet i instruksjonsheftet for såmaskinen inntil du hører en signaltone.
   Flere omdreininger etter signaltonen blir tatt med i beregningene til **AMATRON+**.
10. For å avslutte dreieprosessen etter at du hører signaltonen, trykker du på knappen [↵].
11. Vei såfrømengden i oppsamlingsbeholderen/-ne (ta hensyn til beholdervekten), og angi vekten (kg) på terminalen.

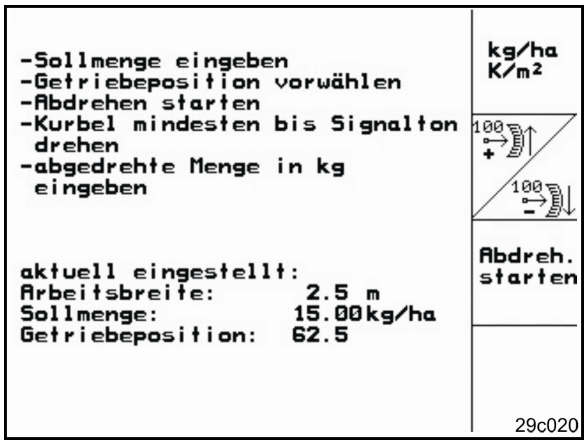

Fig. 28

Den innsatte vekten må veie nøyaktig. Unøyaktigheter kan føre til avvik i den faktisk utførte såmengden!

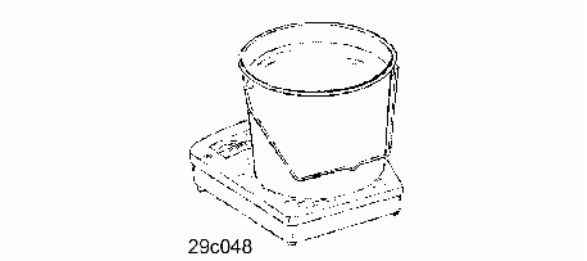

AMATRON+ beregner og justerer nødvendig girstilling på grunnlag av de angitte dataene fra dreieprøven.

Gjenta dreieprosessen for kontroll av riktig innstilling.

5.5.2 Dreieprøve for maskiner med elektrisk fulldosering

1. Fyll såfrøbeholderen tilstrekkelig med såfrø.
2. Plasser oppsamlingsbeholderen under doseringsenheten(e) og åpne injektorsluseporten(e).
3. [kg/ha K/m²] Kontroller / still inn ønsket såmengde.

Denne verdien kan angis i menyen Ordre (se på side 26).

4. [km/h] Beregnet, senere arbeidshastighet (km/t)
5. [Cal. Fac.] Still inn dreiefaktoren før første gangs dreiing til 1.00 eller en erfaringsverdi.
6. [x sec] Fyll cellene i doseringsvaslen med fordosering. Driftstiden kan justeres (se på side 34).
7. Kontroller om riktig såfrøtype er stilt inn:
8. Lukk seglasset i doseringsenheten.
9. Tøm samlebeholderen/-ne.
10. Trykk [Abdreh. starten] og følg anvisningene på displayet:
11. For å avslutte dreieprosessen etter at du hører signaltonen, trykker du på knappen [↵].
12. Vei såfrømengden i oppsamlingsbeholderen/-ne (ta hensyn til beholdervekten) og angi vekten (kg) på terminalen.

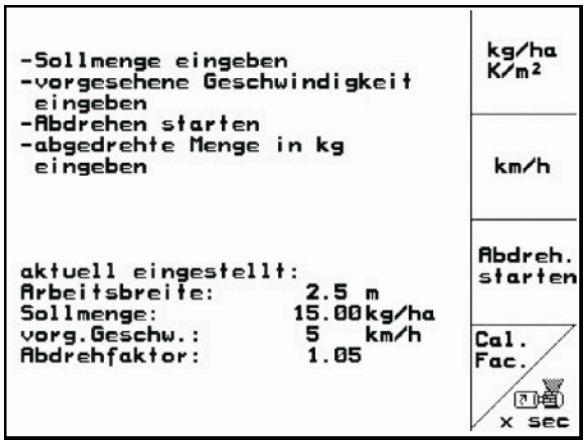

Fig. 29

Den innsatte vekten må veie nøyaktig. Unøyaktigheter kan føre til avvik i den faktisk utførte såmengden!

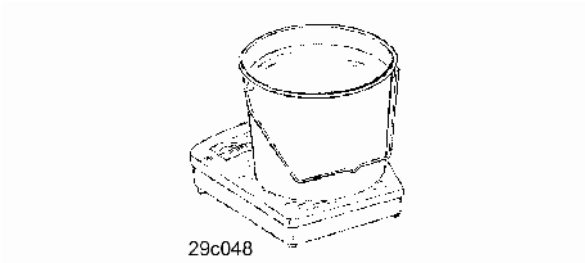

AMATRON+ beregner og justerer nødvendig girstilling på grunnlag av de angitte dataene fra dreieprøven.

Gjenta dreieprosessen for kontroll av riktig innstilling.

5.6 Menyen Setup

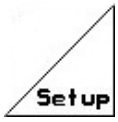

Velg "Setup" i hovedmenyen og bekreft med

!!

Innstillingene i Setup-menyen er verkstedarbeid og skal kun utføres av kvalifisert fagpersonale!

Side 1

(Fig. 30):

- Diagnose datamaskin inntasting (kun for kundeservice).
- Diagnose datamaskin avlesning (kun for kundeservice).
-

Angi simulert hastighet til bearbeiding av defekt strekningssensor (se på side 54).
- Terminaloppsett (se på side 35).
- Angi grunndata (se på side 32)..

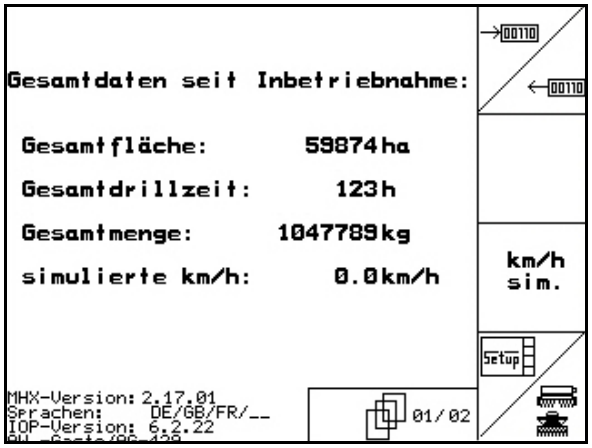

Fig. 30

Side 2

(Fig. 31):

-

Tilbakestill maskindata til fabrikkinnstilling. Alle angitte og aktuelle data, for eksempel ordrer, maskindata, kalibreringsverdier og oppsettsdata går tapt.

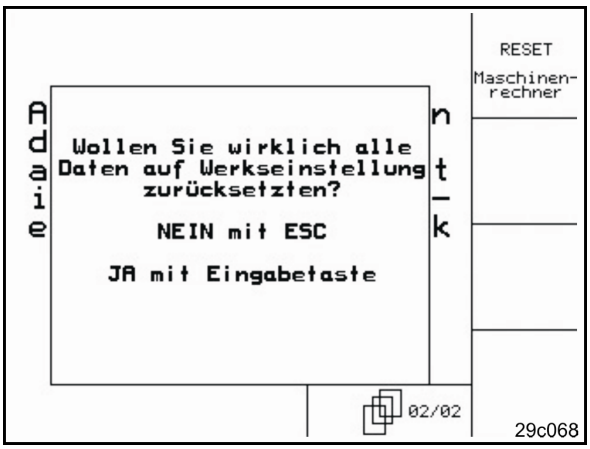

Fig. 31

Side 1 01/05 Grunndata (Fig. 32)

- Valg av maskintype.
- konfig. Konfigurer kjøresporsystem.
  - o Innleid arbeidskraft
  - o 1 FG – Enkelt kjørespor aktivert av en kjørespor-motor
  - o 2 FG - dobbelt kjørespor, aktivert av to kjørespor-motorer.

→ Den sist viste verdien blir lagret.

- ? Konfigurer fjernjustering av såmengde,
- ? Velg fjernjustering av såmengden:
  - o Variogir uten fjernjustering
  - o Variogir meden fjernjustering
  - o Fulldosering (elektrisk doseringsdrift).
- n ? Oppgi antall doseringer.
- Cal. Kalibrering av girkasse (se på side 52)

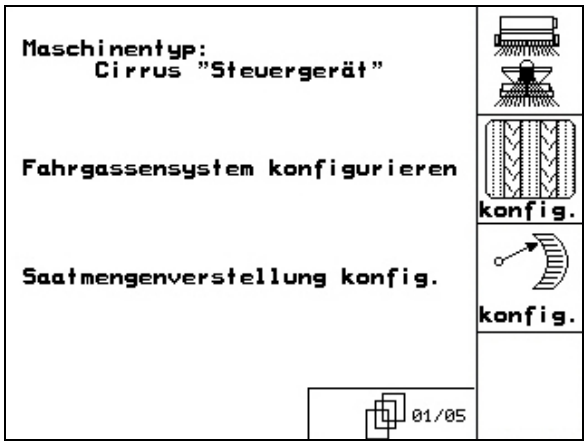

Fig. 32

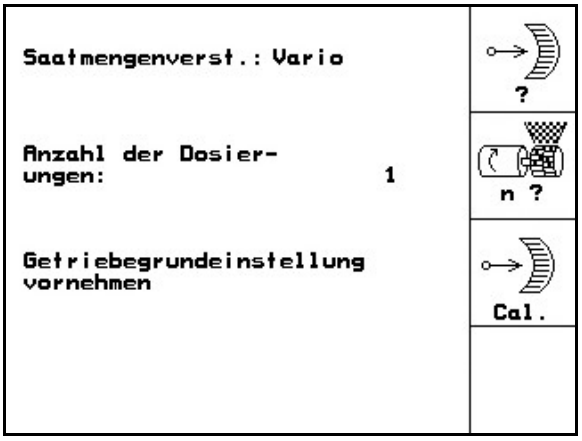

Fig. 33

Side 2 02/05 Grunndata (Fig. 34):

- Antall markørsensorer.
  - o én (en spormarkørsensor for registrering av spormarkørposisjonen)
  - o ingen (spormarkørsensor for registrering av spormarkørposisjonen er ikke tilstede)
- Velg overvåking av rotasjonskultivatornei (turtallssensor finnes ikke)

  Maskin stiv:
  - o 2 - to sensorer

  Maskin innfellbar:
  - o 3/1 - tre sensorer, sensorer ikke integrert i giret
  - o 3/20 - tre sensorer, sensorer integrert i giret

> Feil inndata i overvåkingen på rotasjonskultivatoren kan føre til skader på kraftoverføringsakselen!

- Nivåsensor i såfrøbeholderen
  - o ja
  - o nei
- Overvåking av doseringshjulene
  - o 1
  - o 2
  - o Nei

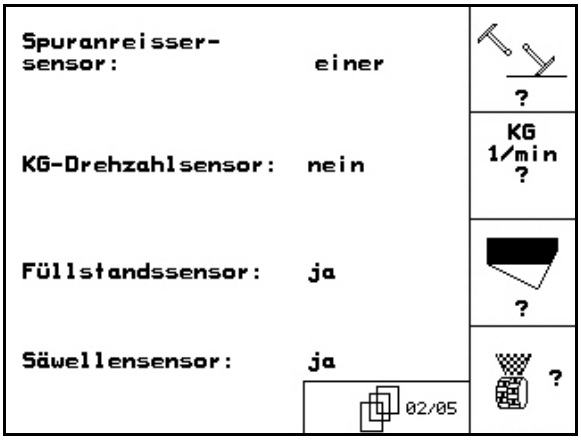

Fig. 34

Side 3 03/05 Grunndata (Fig. 35):

- Angi alarmtid for doseringshjul.
- Angi alarmtid for kjøresporsystem.
- Inntasting av alarmtid for kraftoverføringsakselen (kun mulig for såmaskiner med kamskiver).
- Angi driftstid (sekunder) for fordosering.

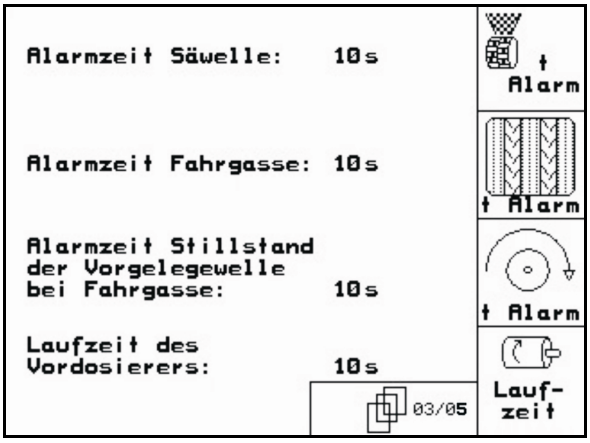

Fig. 35

Side 4 04/05 Grunndata (Fig. 36):

- Angi arbeidsbredde (m).
- Valg av spormarkering:
  - o Ingen.
  - o Hydraulisk aktivert.
  - o Elektrisk aktivert.

→ Den sist viste verdien blir lagret.

- Utløsing av alarm ved avvik fra innstilt vifteturtall (i %).

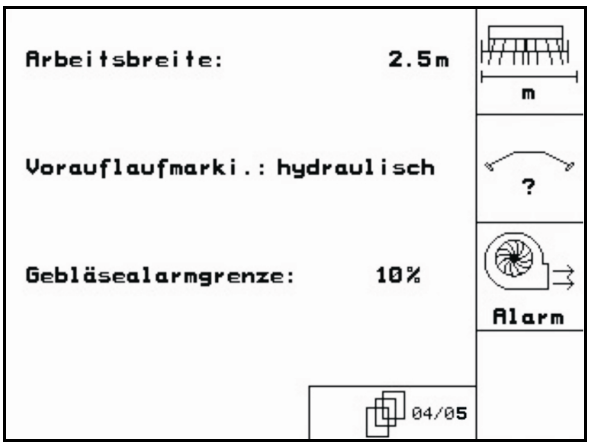

Fig. 36

Side 5 05/05 Grunndata (Fig. 37):

- Såbedharv tilstede
  - o ja
  - o nei
- Dybdejustering rotasjonskultivator tilstede
  - o ja
  - o nei.

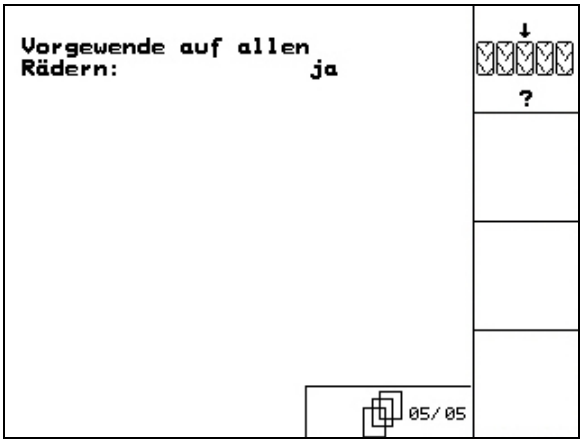

Fig. 37

5.6.1 Terminalkonfigurasjon

Trykk samtidig på bla- og shift-tasten!

Terminalinnstilling brukes til å endre displayinnstillingene.

- Åpne Displayinnstillinger.
- Vis utstyr koblet til databussen.

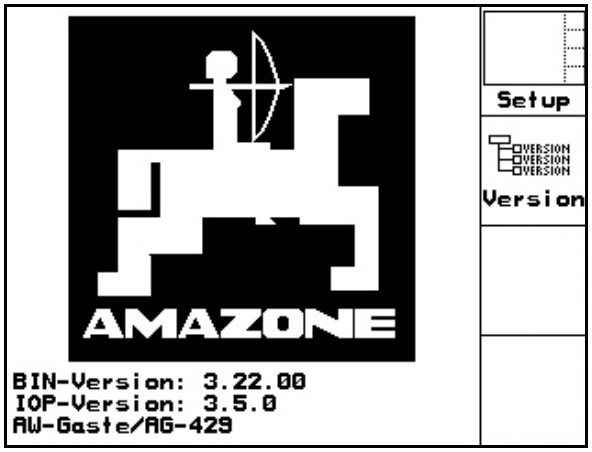

Fig. 38

Side 1 01/03 av Terminal oppsett

- Still inn kontrasten med funksjonsfeltene Kon. - og Kon. +.
- Still inn lysstyrken med funksjonsfeltene - og +.
- Bytt visning for svart ← → hvitt med funksjonsfeltet Invert..
- Tastelyd på/av
- Slett de lagrede dataene med funksjonsfeltet Reset. (se på side 31).
- Velg språk for brukergrensesnittet med funksjonsfeltet Sprache.
- ESC Gå ut av menyen Terminaloppsett.

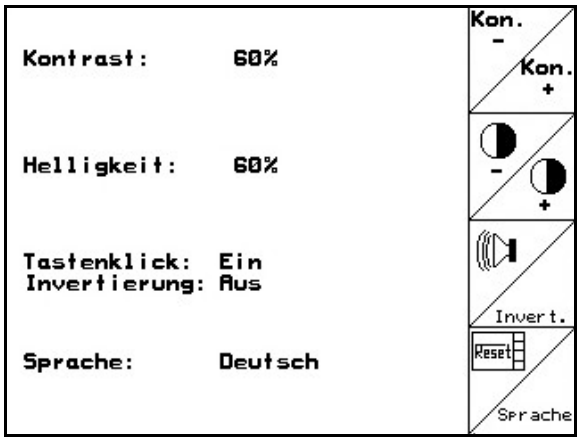

Fig. 39

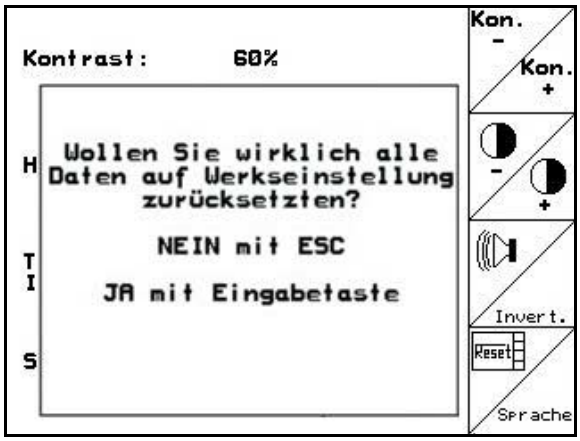

Fig. 40

Hvis du utfører funksjonen Terminal-tilbakestilling nullstilles alle dataene i terminalen til fabrikkinnstillinger. Ingen maskindata går tapt.

Side 2 02/03 av Terminal oppsett

- Angi klokkeslett.
- Angi dato.
- RS232 Angi dataoverføringshastighet.

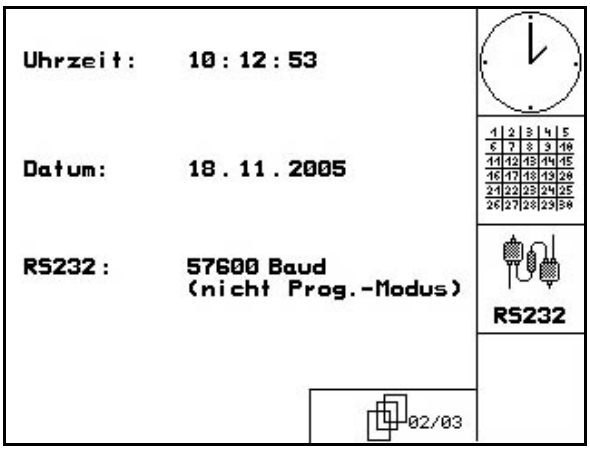

Fig. 41

Side 3 03/03 av Terminal oppsett

- Slette program:

1. , Velg program.
2. löschen Slett program.

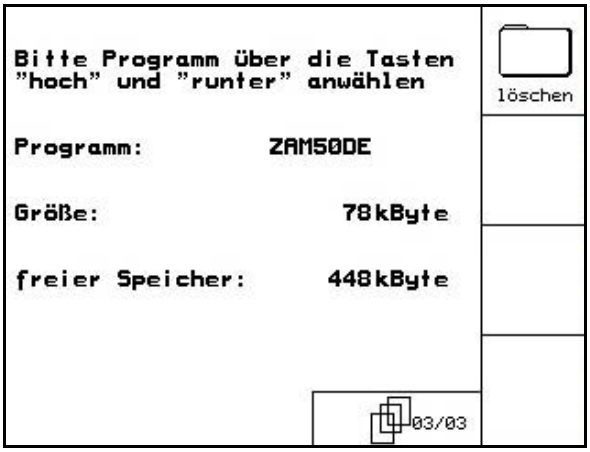

Fig. 42

6 Arbeid på jordet

FORSIKTIG!

Under kjøring til jordet og på offentlig vei må AMATRON+ alltid slås av!

Fare for uhell ved feilbetjening!

Før såingen påbegynnes må AMATRON+ ha følgende data:

- Ordredata (se på side 26)
- Maskindata (se på side 18)
- Data fra dreieprøven (se på side 27).

6.1 Tilpasning av beregnet mengde

Med tastene kan såmengden endres slik du selv ønsker under arbeidet.

For hvert tastetrykk blir såmengden økt med mengdeintervallet (på side 18) (for eksempel +10 %).

Tilbakestill såmengden til 100 %.

For hvert tastetrykk blir såmengden redusert med mengdeintervallet (på side 18) (for eksempel -10 %).

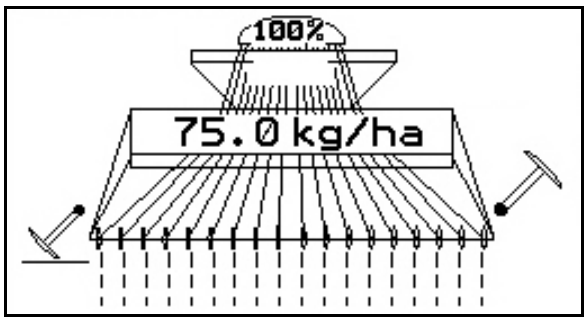

Fig. 43

Den endrede innstilte mengden vises i arbeidsmenyen i kg/ha og prosent (Fig. 43)!

6.2 Forhåndsinnstillinger for hydraulikkfunksjoner

1. Velg en hydraulikkfunksjon med en funksjonstast.
2. Start traktorens styreenhet.

→ Den forhåndsvalgte hydraulikkfunksjonen blir utført.

Den forhåndsvalgte hydraulikkfunksjonen (Fig. 44/1) vises i arbeidsmenyem.

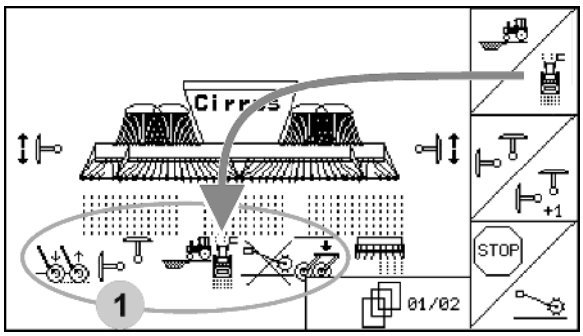

Fig. 44

Ekstrautstyr

- som er deaktivert i menyen Setup,
- som ikke hører til maskinutstyret (ekstrautstyr)
- vises ikke i arbeidsmenyen (funksjonsfelt ikke programmert).

6.3 Visning av arbeidsmeny

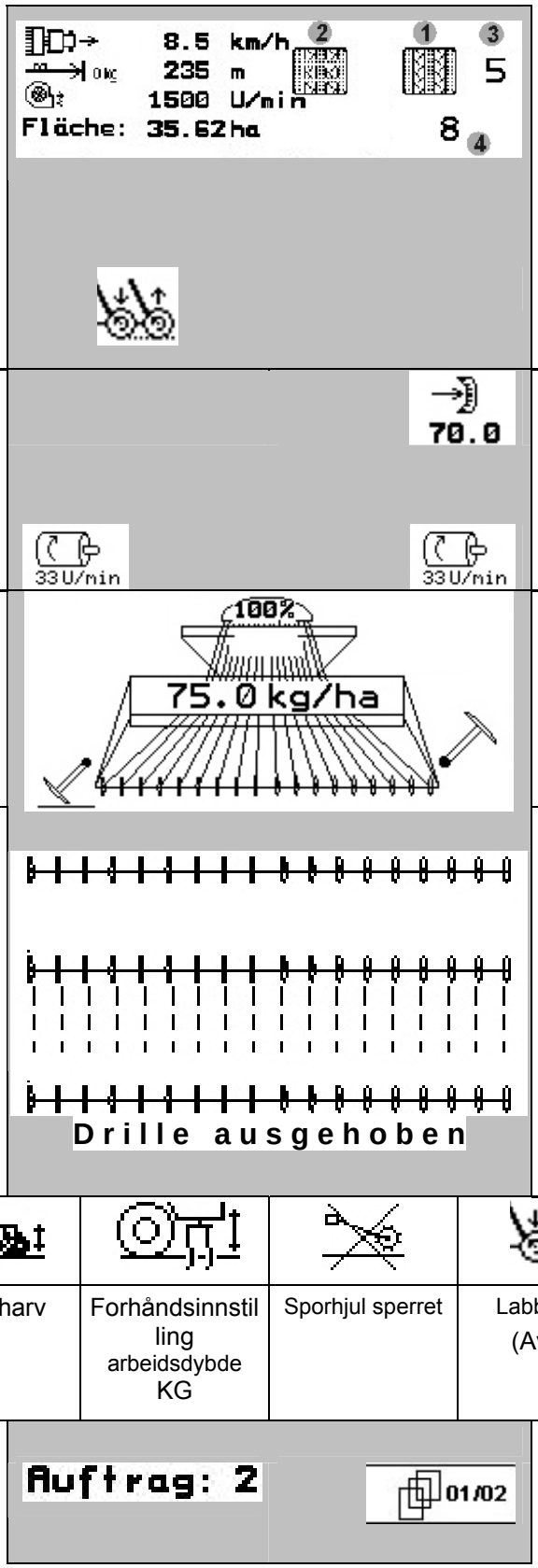

Kjørehastighet-

Distanse til påfylling-

Viftehastighet-

Behandlet areal-

Forvalg harvtrykk/spormarkør (AD-P) -

1. Aktivt kjøresporsystem
2. Aktivt intervall-kjøresporsystem
3. Kjøresporteller
4. Kjøresporrytme/ STOP avbryt viderekobling av kjørespor

Dosering:

elektrisk fulldosering visning turtall doseringsenhet

Doseringsenhet venstre

Variogir med visning av girposisjon

Én doseringsenhet /

Doseringsenhet høyre

Nominell mengde i %

kg/ha

Markør aktiv -

Spormarkør inaktiv

Arbeidsmoduser:

1. Maskin mottar ingen impulser fra strekningssensor. — Doserer ikke i gang.
2. Maskin mottar impulser fra strekningssensor. — Doserer i gang, maskin i arbeidsstilling, ingen visning i kjørespor.
3. Maskin mottar impulser fra strekningssensor. — Doserer ikke i gang, maskin er hevet.

Forhåndsinnstilling for hydraulikkfunksjoner	Såbedharv	Forhåndsinnstilling arbeidsdybde KG	Sporhjul sperret	Labbtrykk (Avant)

Gjeldende ordre

Vist side i arbeidsmenyen

6.4 Funksjoner i arbeidsmenyen

6.4.1 Kjøresporsjalting

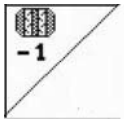	**Stille kjøresporteller tilbake**
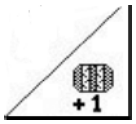	**Stille frem kjøresporteller**

Kjøresportelleren stilles om når maskinen løftes.

Fig. 45/...

(1) Visning av kjøresporsystem på

(2) Visning av gjeldende kjøresportall

(3) Visning av viderekobling av kjøresporteller stanset

(4) Visning av intervall-kjøresporsystem på

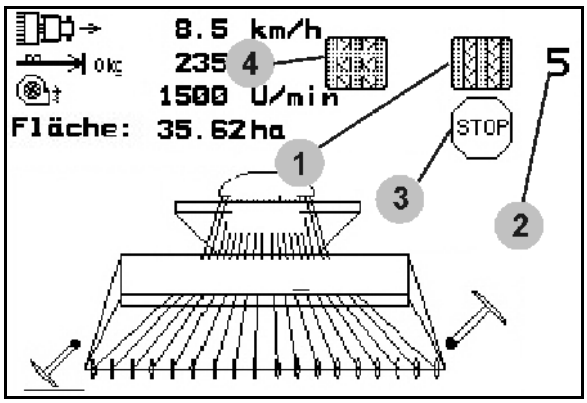

Fig. 45

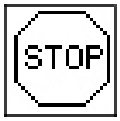	**Stanse viderekobling av kjøresportelleren**

1. Stopp kjøresportelleren.

→ Ved løfting av maskinen blir ikke kjøresportelleren viderekoblet.

2. Oppheve stopp av kjøresportelleren.

→ Ved løfting av maskinen blir kjøresportelleren viderekoblet.

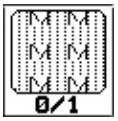	**Koble intervall-kjøresporteller inn og ut**

6.4.2 Markør (Avant)

	Ved heving/senking av maskinen aktiveres automatisk den forhåndsvalgte markøren.

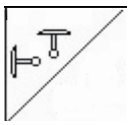	**Velg funksjon spormarkør**

Aktiv markør bytter automatisk ved vending.

- Visning spormarkør venstre i bruk, spormarkør høyre ikke i bruk (Fig. 46)

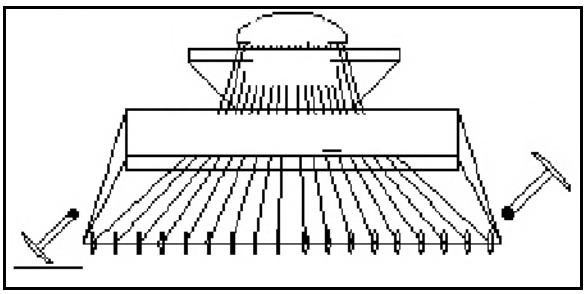

Fig. 46

6.4.3 Sperre sporhjul

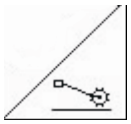	**Sperre for senking av sporhjul**

- **Kun jordbearbeiding, ingen såing.**
- **Ingen fulldosering: Ved dreiing av maskinen.**

1. Velg sperre for sporhjul (Fig. 47).

- Ved senking av maskinen holdes sporhjulet i øvre stilling.

2. Opphev forhåndsinnstillingen.

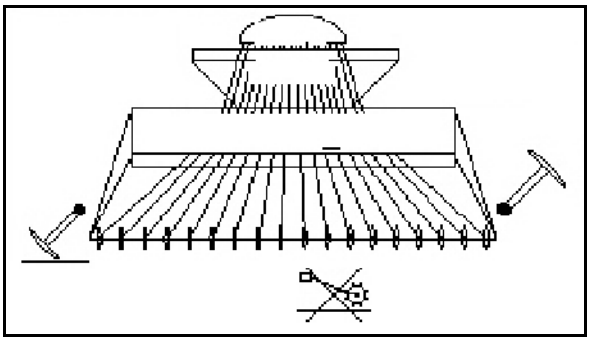

Fig. 47

6.4.4 Koble redusert arbeidsbredder (Avant kun elektrisk fulldosering)

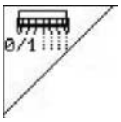	**Redusert arbeidsbredde på venstre side**	**slå av og på**
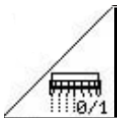	**Redusert arbeidsbredde på høyre side**	**slå av og på**

Arbeid med redusert arbeidsbredde er ikke mulig med **Cirrus 3001/4001**.

Ved såing med halv arbeidsbredde kan en delbredde kobles ut.

Fig. 48: Visning når venstre delbredde er koblet ut.

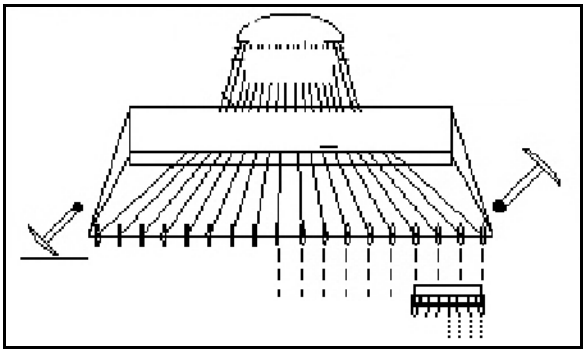

Fig. 48

6.4.5 Elektrisk fulldosering

	Starte/stoppe fordosering

- Ved begynnelse av såing: Ved start fra stående posisjon aktiveres fordoseringen, for å spre nok såfrø på de første metrene.
- Til fylling av såhjulene før dreiing.

1. Start fordosering.

→ Fordoseringen forsyner labbene med såfrø i en angitt driftstid (Fig. 49).

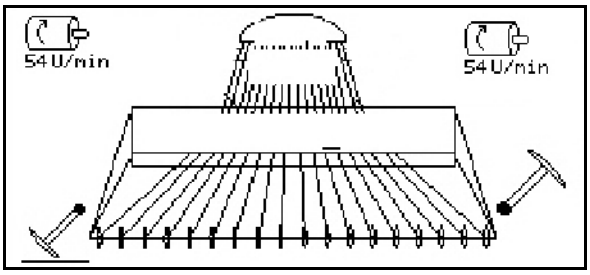

Fig. 49

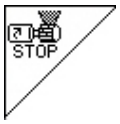	**Elektrisk fulldosering: Koble doserer**

For å unngå utilsiktet start av doseringen, kan den slås av.

Dette kan være nyttig siden små omdreininger på sporhjulet kan føre til at doseringen starter.

Visningen av utkoblet dosering (Fig. 50)

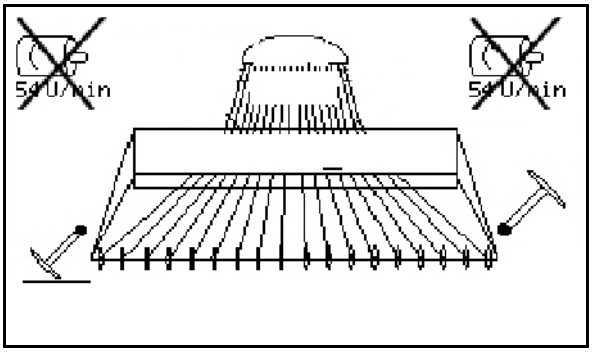

Fig. 50

6.4.6 Labbtrykk og harvtrykk

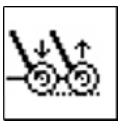	**Stille inn økt/redusert labb- og harvtrykk**

Hydraulikktilkoblingen for denne funksjonen er merket gul for Avant og grønn for AD-P.

1. Velg labb-/harvtrykk (Fig. 51).
2. Aktiver traktorens styreenhet.

→ Still inn økt trykk.

→ Still inn redusert trykk.

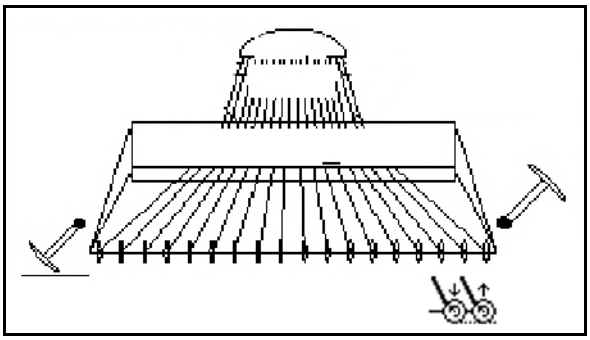

Fig. 51

6.4.7 Folde maskinen inn/ut (Cirrus)

	Folde maskinen inn/ut.

Hydraulikktilkoblingen for denne funksjonen er merket grønn:

Innfolding:

1. Hev maskinen.
2. Velg Utfolding.
3. Aktiver styreenhet.

→ Fold inn maskinen.

→ Transportsperren må smekke på plass på begge sider.

Utfolding

1. Hev maskinen.
2. Velg Utfolding.
3. Trekk i snorene til transportsperren.

→ Transportsperren er opphevet

4. Aktiver traktorens styreenhet.

→ Fold ut utligger.

5. Hold styreenheten i flytende stilling ved bruk.

6.4.8 Arbeidsdybde rotasjonskultivator

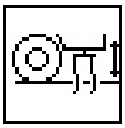	**Stille inn arbeidsdybde rotasjonskultivator**

Hydraulikktilkoblingen til denne funksjonen er merket gul.

Maskinen befinner seg i arbeidsstilling:

1. Forvelg arbeidsdybde rotasjonskultivator.
2. Betjen traktorstyreenheten.

→ Still inn ønsket arbeidsdybde.

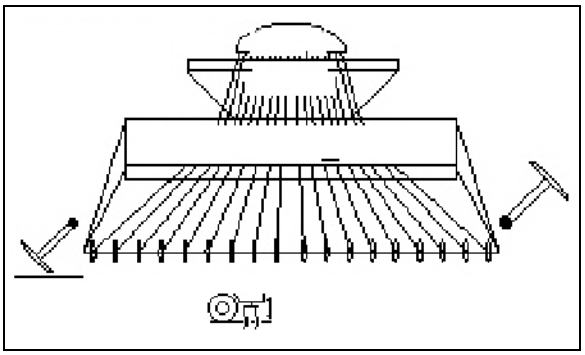

Fig. 52

6.4.9 Såbedharv

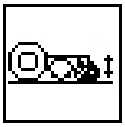	**Løft/senk harven**

Hydraulikktilkoblingen for denne funksjonen er merket grønn.

Maskinen befinner seg i arbeidsstilling:

1. Forvelg såbedharv.
2. Betjen traktorstyreenheten.

→ Løft/senk harven.

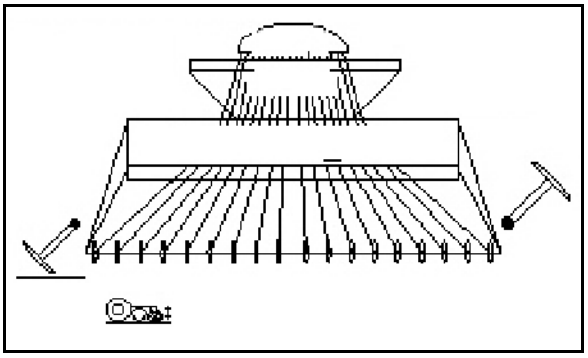

Fig. 53

6.4.10 Belysning fronttank (Avant)

	Slå belysning på/av

6.5 Fremgangsmåte ved bruk

1. Slå på **AMATRON+**.
2. Velg ønsket ordre i hovedmenyen og kontroller innstillingene.
3. Start ordren.
4. Velg arbeidsmeny.
5. Still inn spormarkør for det første kjøresporet.
6. Still inn sporteller for første kjørespor.

Maskinen kun elektrisk fulldosering:

- Så snart sporhjulet senkes til arbeidsstilling, begynner den automatiske fordoseringen og sørger for en tilstrekkelig dosering på de første metrene.
- Med kan fordoseringen avsluttes før tiden.

7. Begynn såingen.

   Under såingen viser **AMATRON+** arbeidsmenyen. Herfra kan du aktivere alle relevante funksjoner for såingen.

→ De beregnede dataene blir lagret for ordren som er startet.

Etter bruk:

1. Kontroller ordredata (hvis ønskelig).
2. Aktiver styreenheter etter behov.
3. Slå av **AMATRON+**.

6.5.1 Tastekonfigurasjon arbeidsmeny AD-P med gir

Side 1:

Beskrivelse av funksjonsfelt:

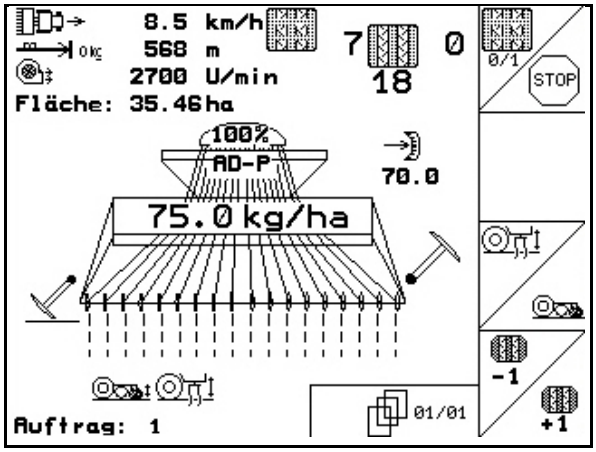

Se kapittel

6.4.1
6.4.1
6.4.9 / 6.4.8
6.4.1

6.5.2 Tastekonfigurasjon arbeidsmeny AD-P med fulldosering

Side 1:

Beskrivelse av funksjonsfelt:

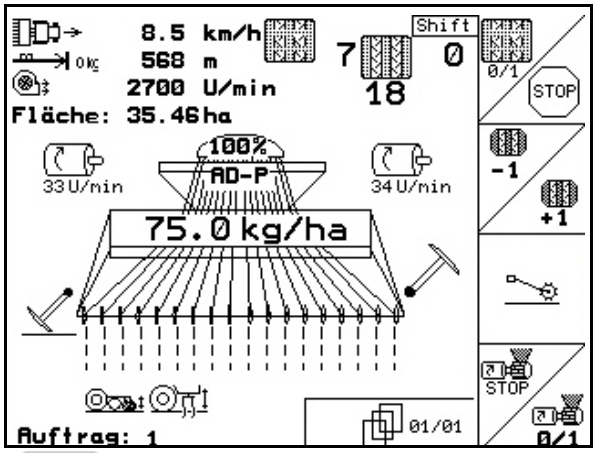

Se kapittel

6.4.1
6.4.1
6.4.3
6.4.5

Skift-tasten holdt inne.

Beskrivelse av funksjonsfelt:

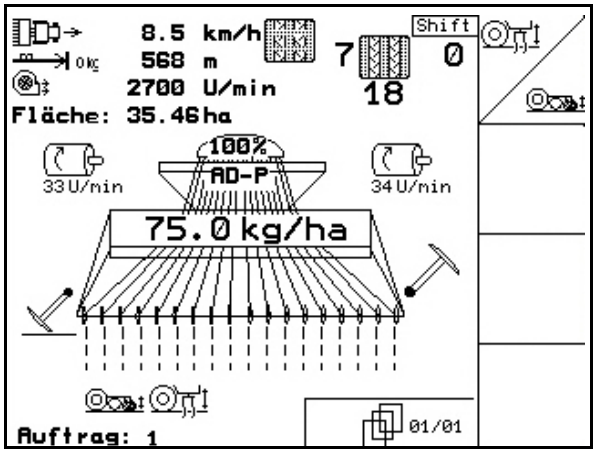

Se kapittel

6.4.9 / 6.4.8

6.5.3 Konfigurasjon av multifunksjonsspak AD-P

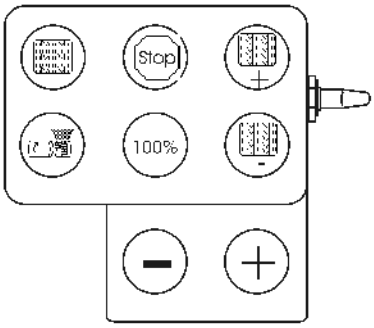

6.5.4 Tastekonfigurasjon arbeidsmeny **Avant** med gir

Side 1: **Beskrivelse av funksjonsfelt:**

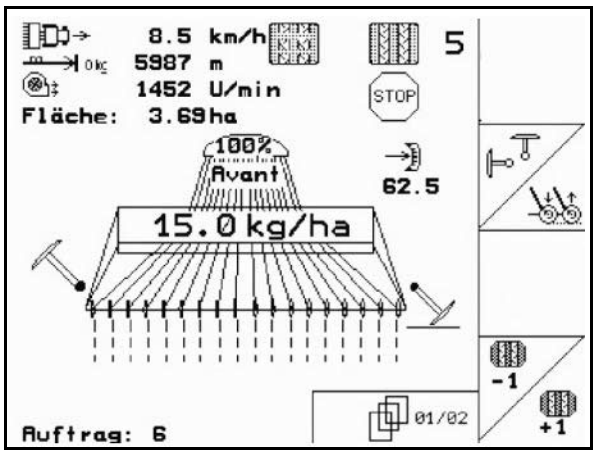

Se kapittel

6.4.2 / 6.4.6
6.4.1

Side 2: **Beskrivelse av funksjonsfelt:**

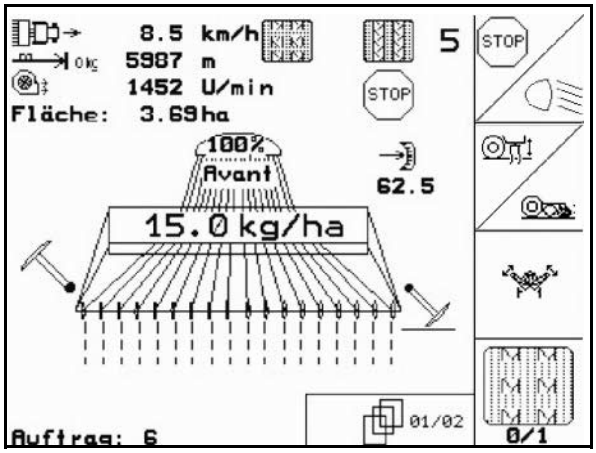

Se kapittel

6.4.1 / 6.4.10
6.4.8 / 6.4.9
6.4.7
6.4.1

6.5.5 Tastekonfigurasjon arbeidsmeny **Avant** med fulldosering

Side 1: **Beskrivelse av funksjonsfelt:**

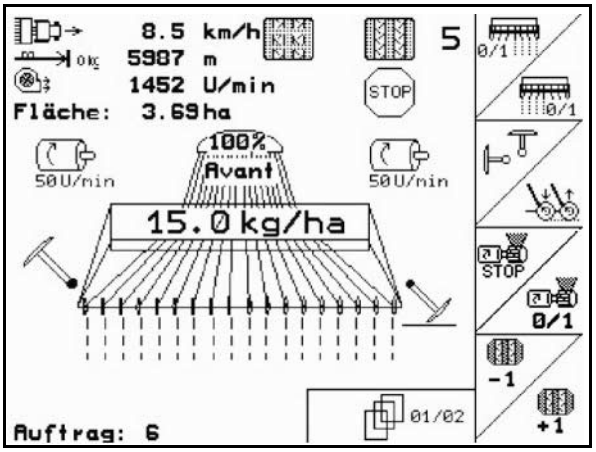

Se kapittel
6.4.1
6.4.2 / 6.4.6
6.4.5
6.4.1

Side 2: **Beskrivelse av funksjonsfelt:**

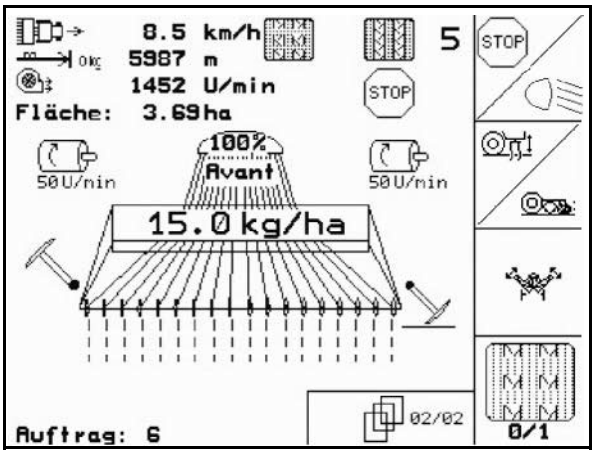

Se kapittel
6.4.1 / 6.4.10
6.4.8 / 6.4.9
6.4.7
6.4.1

Konfigurasjon av multifunksjonsspak

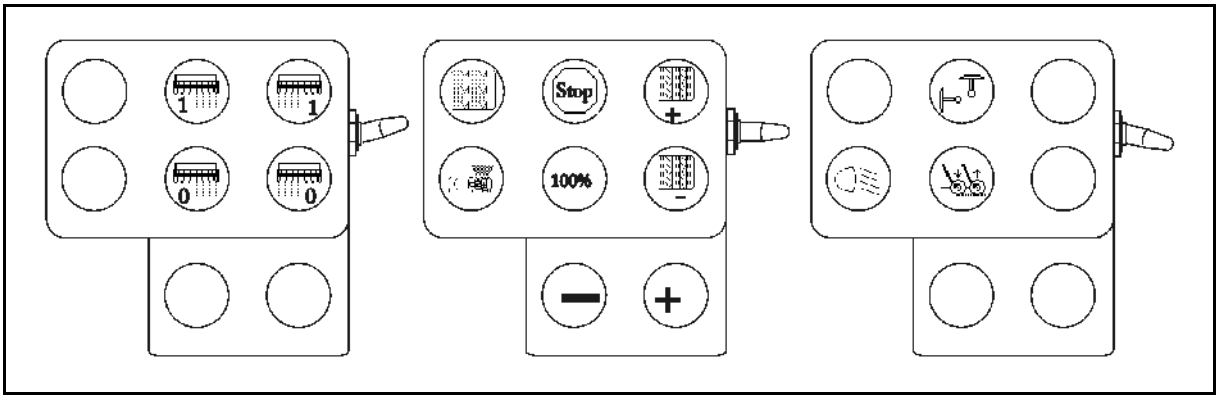

7 Multifunksjonsspak

7.1 Tilkobling

Multifunksjonsspaken (Fig. 54/1) festes lett tilgjengelig i traktorens førerhytte med 4 skruer.

Ved tilkobling kobles pluggen fra grunnutstyret inn i den 9-polede sub-D-kontakten til multifunksjonsspaken (Fig. 54/2).

Pluggen (Fig. 54/3) på multifunksjonsspaken settes inn i den midtre sub-D-kontakten på **AMATRON+**.

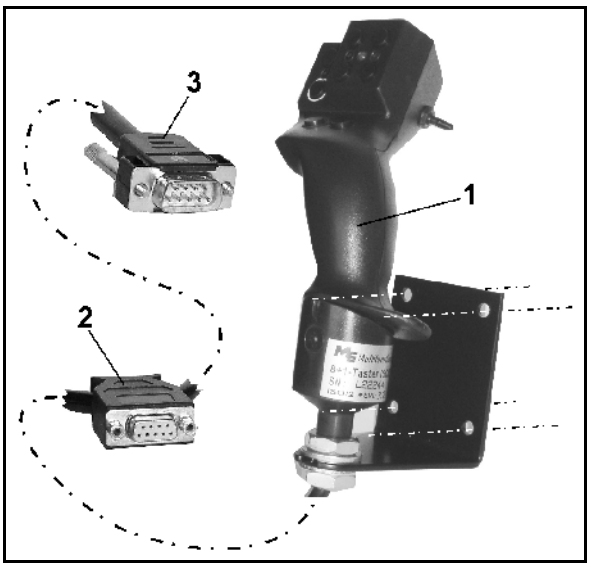

Fig. 54

7.2 Funksjon

Multifunksjonsspaken har bare en funksjon i arbeidsmenyen til **AMATRON+**. Den tillater blindbetjening av **AMATRON+** ved bruk på jordet.

Ved betjening av **AMATRON+** har multifunksjonsspaken (Fig. 55) 8 taster (1 - 8) til disposisjon. I tillegg kan man ved hjelp av bryteren (Fig. 56/2) endre konfigurasjon av tastene i tre ulike modi.

Bryteren befinner seg som standard i

- midtstilling (Fig. 55/A) og kan stilles
- oppover (Fig. 55/B) eller
- nedover (Fig. 55/C).

Bryterstillingen vises i form av en LED-lampe (Fig. 55/1).

- Gul LED-lampe
- Rød LED-lampe
- Grønn LED-lampe

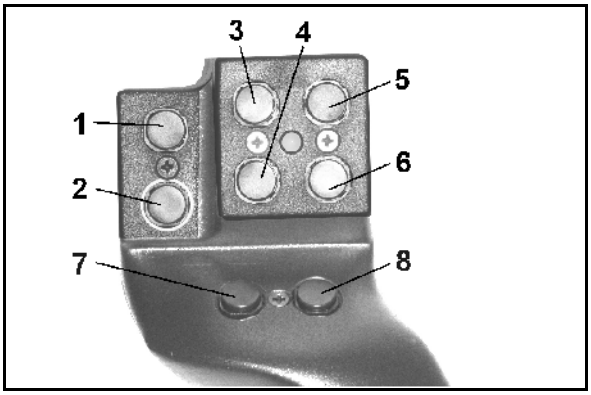

Fig. 55

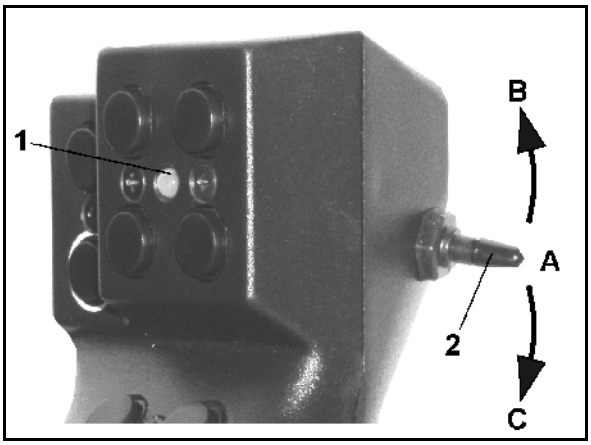

Fig. 56

7.3 Tastekonfigurasjon

	AD-P Gir	AD-P Fulldosering	AVANT Gir	AVANT Fulldosering
1				
2				
3				Koble inn delbredde på venstre side
4				Koble ut delbredde på venstre side
5				Koble inn delbredde på høyre side
6				Koble ut delbredde på høyre side
7				
8				
1	Intervall-kjøresporteller		Intervall-kjøresporteller	
2		Starte fordosering	—	Starte fordosering
3	Koble inn/ut kjøresportelleren (STOP-tast)		Koble inn/ut kjøresportelleren (STOP-tast)	
4	Mengde 100%		Mengde 100%	
5	Stille frem kjørespor (+1)		Stille frem kjørespor (+1)	
6	Stille tilbake kjørespor (-1)		Stille tilbake kjørespor (-1)	
7	- Mengde [%]		- Mengde [%]	
8	+ Mengde [%]		+ Mengde [%]	
1				
2			Slå på og av lys	
3			Aktiver hydraulikkventilbetjening for å aktivere spormarkøren	
4			Aktiver hydraulikkventilbetjening for å aktivere harvtrykket	
5				
6				
7				
8				

8 Vedlikehold og rengjøring

8.1 Kalibrering av girkasse

Trengs ikke på maskiner med fulldosering

Såmaskiner med girkasser må kalibreres,

- før første gangs bruk, hvis **AMATRON+** ikke leveres med fra fabrikk, men ettermonteres.
- ved avvik mellom visning på terminalen og girskalaen.

Side 1 [01/04] i Setup-menyen

- [Cal.] Kalibrering av girkasse:
  - o [↓] Beveg girspaken så langt i retning av skalaverdien 0 at LED-lampen på elektromotoren lyser.
  - o [↑] Beveg giret til en skalaverdi over 80
  - o [↵] Bekreft innstillingene og skriv inn skalaverdien som girspaken viser, i menyvinduet som nå åpnes.

> Skalaverdien skal alltid avleses rett forfra for å unngå lesefeil!

- Etter kalibrering stilles giret på en annen skalaverdi. Den viste verdien skal svare til skalaverdien.

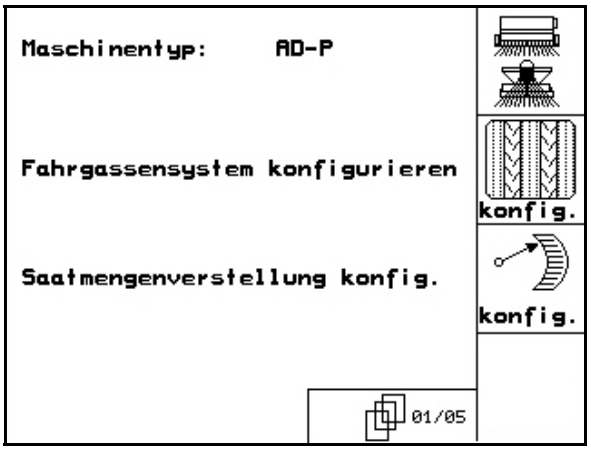

Fig. 57

9 Hjelpemeny

Start hjelpemenyen (Fig. 58) fra hovedmenyen:

Hjelpemeny

- 1 Hjelp til bruken
- 2 Hjelp til feilmeldinger
- 3 Hjelp ved oppretting av kjørespor

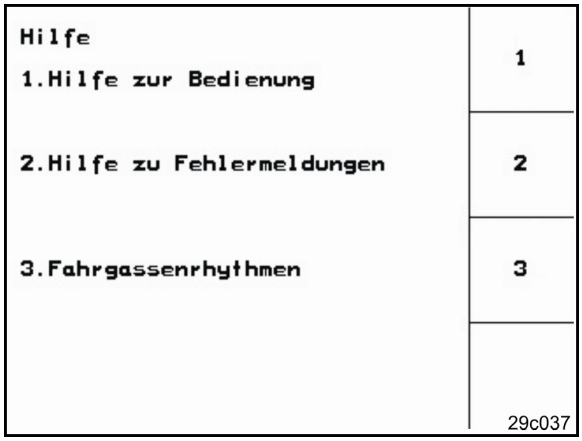

Fig. 58

10 Feil

10.1 Alarm

Ikke-kritisk alarm:

Feilmelding (Fig. 59) vises i nedre del av displayet, og det avgis en signaltone tre ganger. Avstill feilen hvis mulig.

Eksempel:

- Fehlermeldung: Drehzahl der Streuscheiben zu niedrig.

→ Abhilfe: Drehzahl der Zapfwelle erhöhen.

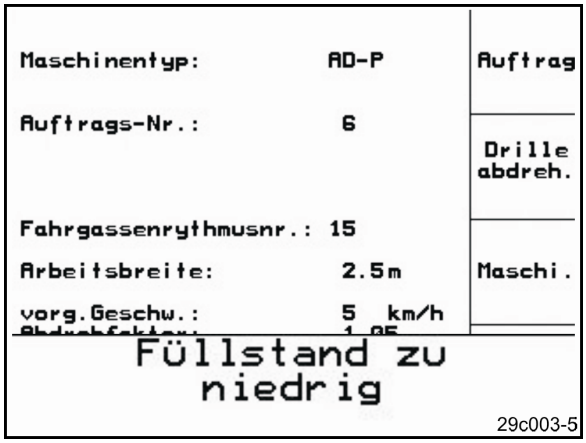

Fig. 59

Kritisk alarm:

Feilmelding (Fig. 60) vises i midtre del av displayet, og det avgis en signaltone.

1. Avles alarmmeldingen i displayet.
2. Åpne hjelpeteksten.
3. Bekreft alarmmeldingen.

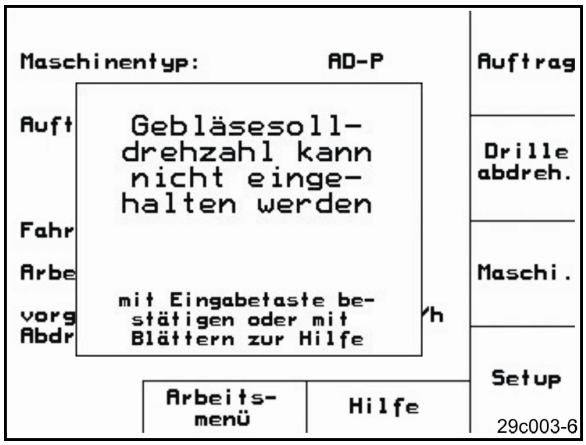

Fig. 60

10.2 Svikt i strekningssensor

Ved svikt i strekningssensoren (imp./100m) som er festet på girkassen eller på sporhjulet (ved fulldosering) kan det arbeides videre ved å angi en simulert arbeidshastighet.

Svikt i strekningssensoren vises med "Radsåmaskin hevet".

For å unngå feilsåing må den defekte sensoren byttes.

Hvis det i øyeblikket ikke finnes noen ny sensor, kan arbeidet fortsette ved å gå frem på følgende måte:

1. Koble signalkabelen fra den defekte strekningssensoren fra jobbdatamaskinen.
2. Bekreft [Setup] på hovedmenyen.
3. [Esc] Bekreft veksling av menyen.
4. [km/h sim.] Angi simulert hastighet.
5. Under arbeidet må den angitte, simulerte hastigheten overholdes.

> Så snart det registreres impulser på strekningssensoren, kobles datamaskinen over til den faktiske hastigheten til strekningssensoren!

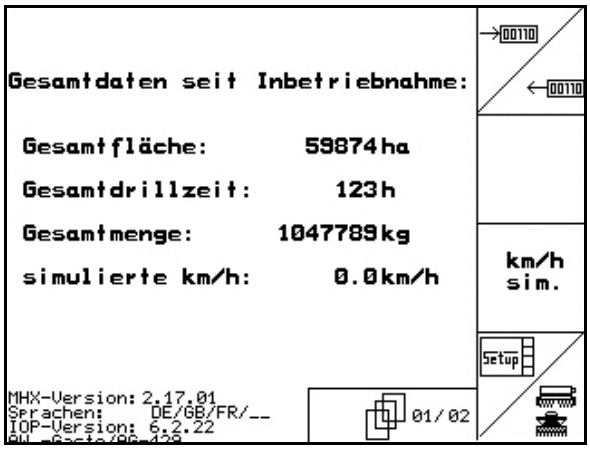

Fig. 61

AMAZONEN-WERKE

H. DREYER GmbH & Co. KG

Postfach 51
D-49202 Hasbergen-Gaste
Germany

Tlf.: + 49 (0) 5405 501-0
Telefaks: + 49 (0) 5405 501-234
E-post: amazone@amazone.de
http:// www.amazone.de

Andre produksjonssteder: D-27794 Hude • D-04249 Leipzig • F-57602 Forbach, Produksjon i England og Frankrike

Produksjon av gjødselspredere, plantemiddelsprøyter, såmaskiner, jordbearbeidingsmaskiner
Universelle lagerhaller og kommunale anleggsmaskiner