# Lietošanas instrukcija

## AMAZONE

**Borta kompjūters**

**AMATRON +**

**Pneimatiskajām sējmašīnām**

**AD-P un AVANT**

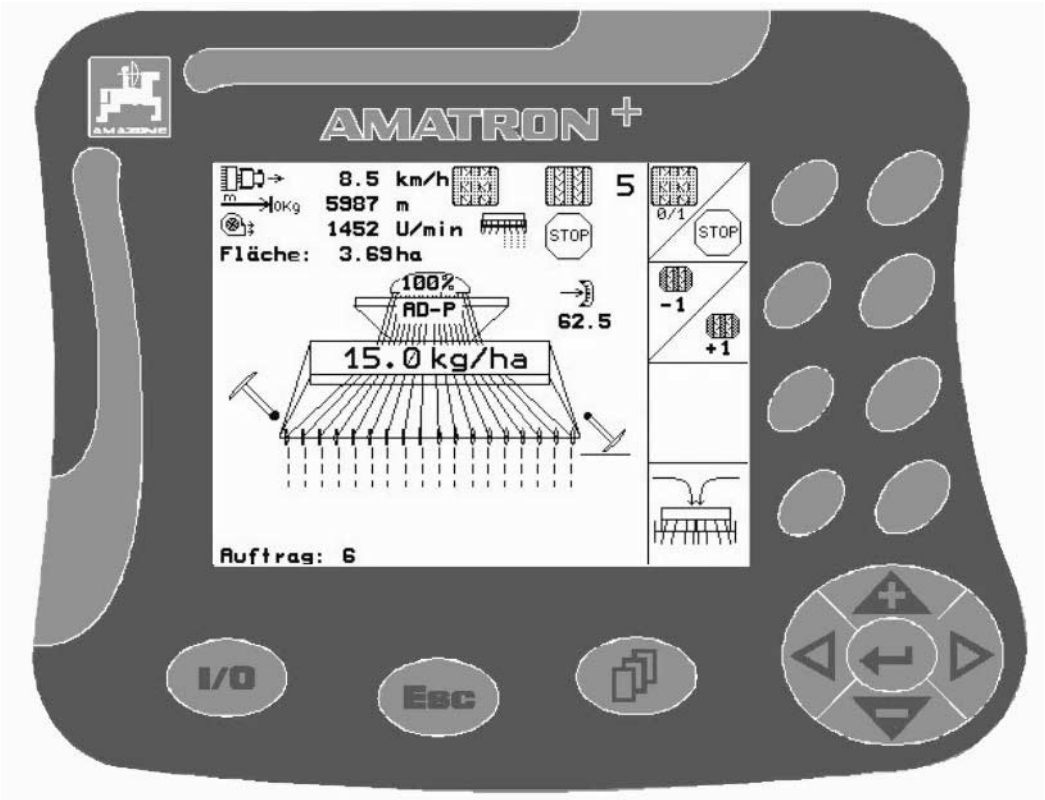


MG3262
BAG0072.0 11.08
Printed in Germany

**Pirms ekspluatācijas uzsākšanas izlasiet un ievērojiet šo lietošanas instrukciju!**
**Saglabājiet turpmākai izmantošanai!**

LV

# *Nedrīkst domāt,*

*ka tas ir neērti un par lieku, lasīt lietošanas pamācību un vadīties pēc tās. Jo ar to nepietiek, dzirdēt no citiem un redzēt, ka mašīna ir laba, to nopirkt un ticēt, ka viss notiks pats no sevis. Šāds lietotājs tad ne vien pats nodarīs zaudējumus, bet arī kļūdīsies, par iespējamās neveiksmes iemeslu pasludinot mašīnu un ne sevi. Lai būtu drošs par labiem panākumiem, ir jāiedziļinās lietas būtībā, tas nozīmē, jāizglītojas par katras mašīnas detaļas uzdevumu un rīkojoties jāgūst treniņu. Un tikai tad būsi apmierināts gan ar mašīnu, gan pats ar sevi. Un to sasniegt ir šīs lietošanas pamācības uzdevums.*

---

*Leipzig-Plagwitz 1872.* Rud. Sack.

## Identifikācijas dati

Ierakstiet šeit savas mašīnas identifikācijas datus. Identifikācijas dati ir norādīti datu plāksnītē.

| | |
|---|---|
| Mašīnas ID numurs: (desmitzīmju) | |
| Tips: | Amatron+ |
| Izlaiduma gads: | |
| Pašmasa kg: | |
| Pieļaujamā pilnā masa kg: | |
| Maksimālā noslodze kg: | |

## Ražotāja adrese

AMAZONEN-WERKE

H. DREYER GmbH & Co. KG

Postfach 51

D-49202 Hasbergen

Tel.: + 49 (0) 5405 50 1-0

Fax.: + 49 (0) 5405 501-234

E-mail: amazone@amazone.de

## Rezerves daļu pasūtīšana

AMAZONEN-WERKE

H. DREYER GmbH & Co. KG

Postfach 51

D-49202 Hasbergen

Tel.: + 49 (0) 5405 501-290

Fax.: + 49 (0) 5405 501-106

E-mail: et@amazone.de

Rezerves daļu interneta katalogs: www.amazone.de

Pasūtot rezerves daļas, lūdzu, vienmēr norādiet mašīnas ID numuru (desmitzīmju).

## Vispārīga informācija par ekspluatācijas instrukciju

| | |
|---|---|
| Dokumenta numurs: | MG3262 |
| Izdošanas datums: | 11.08 |

© Copyright AMAZONEN-WERKE H. DREYER GmbH & Co. KG, 2008

Saglabātas visas tiesības.

Pārdrukāšana, arī fragmentu veidā, pieļaujama tikai AMAZONEN-WERKE H. DREYER GmbH & Co. KG atļauju.

## Priekšvārds

Cienījamais klient,

jūs esat izvēlējies iegādāties kādu no mūsu kvalitatīvajiem izstrādājumiem no AMAZONEN-WERKE, H. DREYER GmbH & Co. KG plašā izstrādājumu klāsta. Mēs pateicamies par mums parādīto uzticību.

Saņemot mašīnu, lūdzu, pārbaudiet, vai transportēšanas laikā nav radušies bojājumi un vai netrūkst detaļas! Salīdzinot ar pavadzīmi, pārbaudiet,vai mašīna piegādāta pilnā komplektācijā, ieskaitot pasūtīto papildaprīkojumu. Tikai ar tūlītēju sūdzību var panākt zaudējumu atlīdzināšanu!

Pirms pirmās ekspluatācijas reizes izlasiet un iegaumējiet šo lietošanas instrukciju, jo īpaši drošības norādījumus. Pēc instrukcijas rūpīgas izlasīšanas jūs varēsiet pilnīgi izmantot savas jaunās mašīnas priekšrocības.

Lūdzu, pārliecinieties, ka pirms ekspluatācijas uzsākšanas visi mašīnas lietotāji ir izlasījuši šo lietošanas pamācību.

Ja rodas neskaidrības vai problēmas, lūdzu, pārlasiet ekspluatācijas instrukciju vai vienkārši piezvaniet mums.

Regulāra apkope un savlaicīga nodilušo vai bojāto detaļu nomaiņa pagarina jūsu mašīnas kalpošanas laiku.

## Lietotāja vērtējums

Ļ. cien. lasītāja, a. god. lasītāj,

mūsu lietošanas instrukcijas regulāri tiek aktualizētas. Jūsu priekšlikumi uzlabojumiem palīdzēsiet izveidot lietotājam arvien vairāk piemērotu ekspluatācijas instrukciju. Savus priekšlikumu, lūdzu, sūtiet mums pa faksu.

AMAZONEN-WERKE

H. DREYER GmbH & Co. KG

Postfach 51

D-49202 Hasbergen

Tel.: + 49 (0) 5405 50 1-0

Fax.: + 49 (0) 5405 501-234

E-mail: amazone@amazone.de

**1 Zweck Norādījumi lietotājam ..... 7**
1.1 Dokumenta mērķis ..... 7
1.2 Ekspluatācijas instrukcijā izmantotie virziena un vietas apzīmējumi ..... 7
1.3 Izmantotais attēlojums ..... 7

**2 Vispārīgi drošības norādījumi ..... 8**
2.1 Drošības simbolu attēlojums ..... 8

**3 Montāžas instrukcija ..... 9**
3.1 Savienojums ..... 9
3.2 Akumulatora savienojuma kabelis ..... 10

**4 Ražojuma apraksts ..... 11**
4.1 Taustiņu un funkciju lauciņu apraksts ..... 12
4.1.1 Pārslēgšanas taustiņš ..... 13
4.2 AMATRON+ ievades ..... 14
4.3 Teksta un skaitļu ievade ..... 14
4.3.1 Opciju izvēle ..... 15
4.3.2 Pārslēgšanas funkcija ..... 15
4.4 Programmatūras izlaides datums ..... 15
4.5 AMATRON+ hierarhija ..... 16

**5 Ekspluatācijas uzsākšana ..... 17**
5.1 Sākuma ekrāna lapa ..... 17
5.2 Galvenā izvēlne ..... 17
5.3 Mašīnas parametru ievade ..... 18
5.3.1 Tehnoloģisko sliežu ritms (Mašīnas parametri 01/04) ..... 20
5.3.2 Apsēto un neapsēto gabalu (m) ievade tehnoloģisko sliežu intervālu pārslēgšanai (m ) (Mašīnas parametri 01/04) ..... 21
5.3.3 Ceļa sensora kalibrēšana (Mašīnas parametri 01/04) ..... 22
5.3.4 Leteicamā sēklas daudzuma samazināšana, veidojot tehnoloģiskās sliedes ..... 25
5.4 Darba uzdevuma izveide ..... 26
5.4.1 Ārējs darba uzdevums ..... 27
5.5 Regulēšanas prove ..... 27
5.5.1 Sējmašīnas ar sējas daudzuma tālvadības regulēšanu izmēģināšan ..... 28
5.5.2 Sējmašīnu ar elektrisko pilno dozēšanu regulēšana ..... 29
5.6 Servisa iestatījumi ..... 31
5.7 Termināļa iestatīšana ..... 36

**6 Izmantošana uz lauka ..... 38**
6.1 Iestatītā daudzuma pielāgošana ..... 38
6.2 Hidrauliskās sistēmas speciālās funkcijas ..... 38
6.3 Rādījums darba izvēlnē ..... 39
6.4 Funkcijas darba izvēlnē^ ..... 40
6.4.1 Kustības joslas pārslēgšana ..... 40
6.4.2 Grambas aizzīmētājs (Avant) ..... 41
6.4.3 Rata bloķēšana ..... 41
6.4.4 Platuma daļu samazināšana (Avant ar elektrisku dozēšanas ierīci) ..... 42
6.4.5 Elektriskā dozēšanas sistēma ..... 43
6.4.6 Lemeša spiediens un skrāpja spiediens ..... 44
6.4.7 Mašīnas savēršana (Avant 03-2) ..... 45
6.4.8 Rotoru kultivatora darba dziļums ..... 46
6.4.9 Lemešu izcelšana ..... 46
6.4.10 Priekšējās tvertnes apgaismojums (Avant) ..... 46

6.5 Rīcība lietošanas laikā ... 47
6.5.1 Darba izvēlnes taustiņu izkārtojums **AD-P** ar piedziņu ... 48
6.5.2 Darba izvēlnes taustiņu izkārtojums **AD-P** ar dozēšanas sistēmu ... 48
6.5.3 Daudzfunkciju roktura funkcijas **AD-P** ... 49
6.5.4 Darba izvēlnes taustiņu izkārtojums **Avant** ar piedziņu ... 49
6.5.5 Darba izvēlnes taustiņu izkārtojums **Avant** ar dozēšanas sistēmu ... 50

**7 Daudzfunkciju rokturis ... 51**

7.1 Pievienošana ... 51
7.2 Darbība ... 51
7.3 Taustiņu funkcijas: ... 52

**8 Apkope ... 53**

8.1 Pārvadmehānismu kalibrēt ... 53

**9 Izvēlne Palīdzība ... 54**

**10 Traucējumi ... 54**

10.1 Trauksme ... 54
10.2 Ceļa sensora nedarbošanās ... 55

# 1 Zweck Norādījumi lietotājam

Nodaļā "Norādījumi lietotājam" apkopota informācija par ekspluatācijas instrukcijas lietošanu.

## 1.1 Dokumenta mērķis

Šī lietošanas instrukcija

- apraksta mašīnas lietošanu un apkopi.
- sniedz būtiskus norādījumus par drošu un efektīvu mašīnas izmantošanu.
- ir mašīnas sastāvdaļa, un tai vienmēr jāatrodas mašīnā vai vilcējtransportlīdzeklī;
- jāsaglabā turpmākai izmantošanai.

## 1.2 Ekspluatācijas instrukcijā izmantotie virziena un vietas apzīmējumi

Visas virziena norādes lietošanas instrukcijā domātas braukšanas virzienā.

## 1.3 Izmantotais attēlojums

### Darbību norādījumi un reakcija

Lietotājam veicamās darbības attēlotas kā numurēti darbības norādījumi. Ievērojiet doto darbību norādījumu secību. Reakcija uz attiecīgo darbības norādījumu atzīmēta ar bultiņu.

Piemērs:

1. 1. darbība

→ Mašīnas reakcija uz 1. darbības norādījumu

2. 2. darbība

### Uzskaitījumi

Uzskaitījums, kam nav noteiktas secības, tiek attēlots saraksta veidā ar punktiem.

Piemērs:

- 1. punkts
- 2. punkts

### Numerācija attēlos

Cipari apaļajās iekavās norāda uz numerāciju attēlos. Pirmais cipars norāda uz attēlu, otrais - uz detaļas numuru attēlā.

Piemērs (3. att./6)

- 3. attēls
- 6. detaļas numurs

# 2 Vispārīgi drošības norādījumi

Galveno drošības norādījumu un drošības noteikumu pārzināšana ir mašīnas drošas izmantošanas un netraucētas ekspluatācijas pamatnosacījums.

Ekspluatācijas instrukcijai

- vienmēr jāatrodas mašīnas lietošanas vietā,
- jebkurā brīdī jābūt pieejamai operatoru un apkopes personāla vajadzībām!

## 2.1 Drošības simbolu attēlojums

Drošības norādījumi atzīmēti ar trīsstūra drošības simbolu un ar tā priekšā esošu signālvārdu. Norādījuma vārdi (APDRAUDĒJUMS, BRĪDINĀJUMS, UZMANĪBU) apraksta apdraudējuma pakāpi, un tiem ir šāda nozīme:

**APDRAUDĒJUMS**

**apzīmē tiešu apdraudējumu ar augstu riska pakāpi, kura nenovēršanas rezultātā iestājas nāve vai tiek gūtas ārkārtīgi smagas traumas (ķermeņa daļu zaudējums vai ilgstoši nedziedējamas traumas).**

**Neievērojot šos norādījumus, pastāv nāvējošs apdraudējums vai risks gūt ārkārtīgi smagas traumas.**

**BRĪDINĀJUMS**

**apzīmē iespējamu apdraudējumu ar vidēju riska pakāpi, kura nenovēršanas rezultātā var iestāties nāve vai tikt gūtas (ārkārtīgi smagas) traumas.**

**Neievērojot šos norādījumus, zināmos apstākļos pastāv nāvējošs apdraudējums vai risks gūt ārkārtīgi smagas traumas.**

**UZMANĪBU**

**apzīmē apdraudējumu ar nelielu riska pakāpi, kura nenovēršanas rezultātā var tikt gūtas vieglas vai vidēji smagas traumas vai nodarīti mantiskie zaudējumi.**

**SVARĪGI**

**apzīmē pienākumu rīkoties īpašā veidā vai veikt kādu darbību, lai mašīnu lietotu profesionālā līmenī.**

**Šo norādījumu neievērošana var radīt mašīnas darbības traucējumus vai kaitējumu apkārtējai videi.**

**NORĀDĪJUMS**

**apzīmē padomus lietošanā un īpaši noderīgu informāciju.**

**Šie norādījumi jums palīdzēs optimāli izmantot visas jūsu mašīnas funkcijas.**

# 3 Montāžas instrukcija

## 3.1 Savienojums

- Traktora pamataprīkojums (Att. 1/1, vadības pults ar sadalītāju) jāuzstāda labi saskatāmā un aizsniedzamā vietā pa labi no vadītāja, nodrošinot tā nekustīgumu un elektrisko savienojumu ar kabīni.

→ Montāžas vietās noņemiet krāsu, lai novērstu elektrostatisku uzlādēšanos.

- Attālumam līdz raidītājam un antenai jābūt vismaz 1 m.

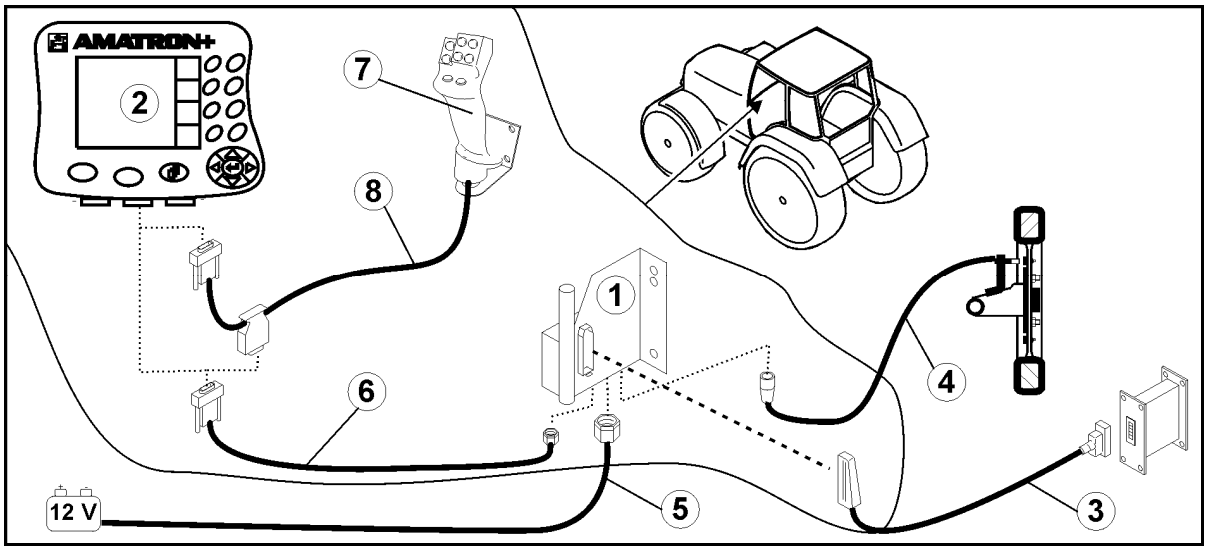


**Att. 1**

**Savienojumi ar traktora pamataprīkojumu:**

- Akumulatora savienojuma kabelis (Att. 1/5).
- Traktora signāla kontaktligzdas signāla kabelis vai ceļa sensors (Att. 1/4).
- Savienojuma kabelis ar **AMATRON+** (Att. 1/6).

**Lai izmantotu**

- Pievienojiet **AMATRON+** (Att. 1/2) traktora pamataprīkojumam.
- Savienojuma kabeļa spraudni (Att. 1/6) iespraudiet vidējā 9 polu Sub-D tipa ligzdā (Att. 2/1).
- Savienojiet mašīnu ar (Att. 1/3) **AMATRON+**, izmantojot mašīnas spraudni.

  Daudzfunkciju rokturi (Att. 1/7) jāpievieno ar Y tipa kabeļa (Att. 1/8) palīdzību.
- Pie seriālās pieslēgvietas (Att. 2/2) var pieslēgt personālo digitālo asistentu.

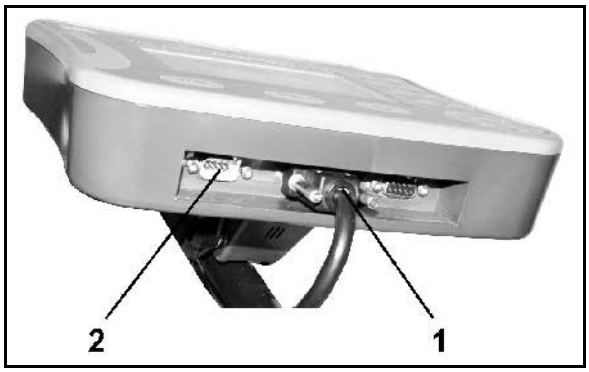


**Att. 2**

## 3.2 Akumulatora savienojuma kabelis

Nepieciešamais darba spriegums ir 12 V, un savienojuma kabelis jāpievieno akumulatoram tieši.

> Pirms **AMATRON+** pievienošanas traktoram ar vairākiem akumulatoriem izlasiet traktora ekspluatācijas instrukcijā vai pajautājiet traktora ražotājam, pie kura akumulatora ir jāpieslēdz dators!

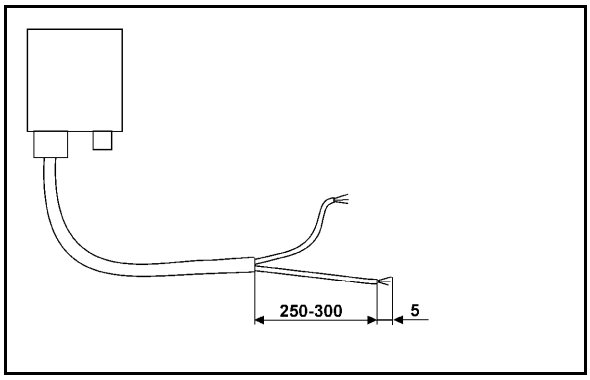


**Att. 3**

1. Akumulatora savienojuma kabelis jāizvelk no traktora kabīnes līdz traktora akumulatoram un jānofiksē. Izvietojot akumulatora pieslēguma kabeli, nelieciet to pāri asām malām.
2. Saīsiniet akumulatora savienojuma kabeli līdz vajadzīgajam garumam.
3. Notīriet kabeļa izolāciju kabeļa galā (Att. 3) par aptuveni 250–300 mm.

→ Atdaliet kabeļa vadu galus (Att. 3) par 5 mm.

4. Ievadiet zilo kabeļa vadu (masas vadu) vaļējā kabeļa cilpā (Att. 4/1).
5. Saspiediet savienotāju, izmantojot knaibles.
6. Ievadiet brūno kabeļa vadu (+12 V) aizspiežamā savienotāja (Att. 4/2) brīvajā galā.
7. Saspiediet savienotāju, izmantojot knaibles.
8. Apstrādājiet aizspiežamo savienojumu (Att. 4/2), izmantojot siltuma avotu (šķiltavas vai karstā gaisa fēnu), līdz tas saraujas un izplūst līme.
9. Pieslēdziet akumulatora savienojuma kabeli traktora akumulatoram:
   - o brūno kabeļa vadu pie **+** spailes;
   - o zilo kabeļa vadu pie **-** spailes.

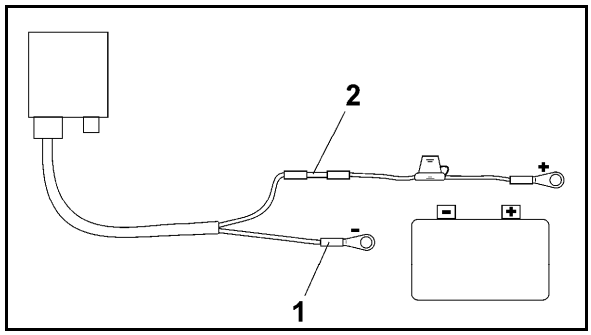


**Att. 4**

# 4 Ražojuma apraksts

Ar **AMATRON+** iespējams komfortabli vadīt, apkalpot un kontrolēt **AMAZONE** mašīnas.

**AMATRON+** ir visaptveroša ierīce, ko iespējams lietot ar dažādiem mašīnu veidiem un aprīkojumu.

Šī lietošanas pamācība attēlo sējmašīnu **AD-P** un **AVANT** lietošanu ar **AMATRON+**.

Sējmašīnas lietošana ar **AMATRON+** atšķiras atkarībā no mašīnas tipa un aprīkojuma.

**AMATRON+** vada mašīnas datoru. Mašīnas dators iegūst visu nepieciešamo informāciju un regulē patēriņa daudzumu atbilstoši esošajam braukšanas ātrumam.

**AMATRON+** saglabā uzsāktā uzdevuma datus.

**AMATRON+** ietver Galveno izvēlni un Darba izvēlni

### Galvenā izvēlne (Att. 5)

Galvenā izvēlne sastāv no vairākām apakšizvēlnēm, kurās pirms darba sākšanas

- jāievada dati,
- jāaprēķina vai jāveic iestatījumus.

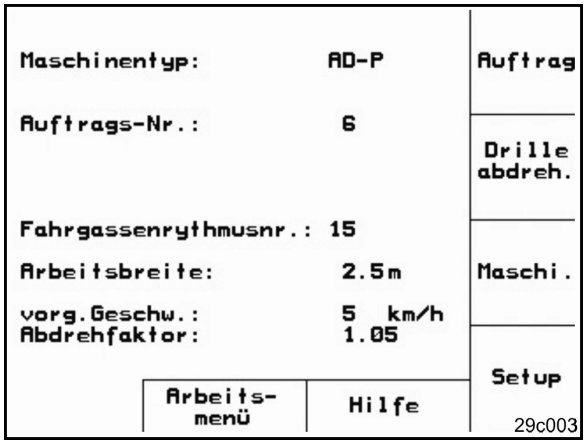


**Att. 5**

### Darba izvēlne (Att. 6)

- Darba laikā šajā izvēlnē redzami visi nepieciešamie darba dati.
- Izmantojot izvēlni "Darba uzdevums", mašīnu var lietot ekspluatēšanas laikā.

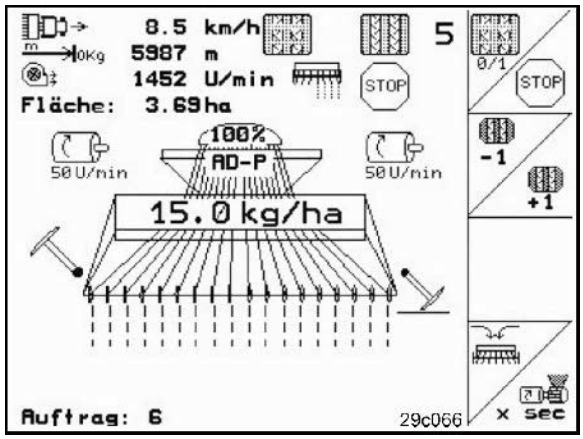


**Att. 6**

## 4.1 Taustiņu un funkciju lauciņu apraksts

Funkcijas, kas attēlotas labajā ekrāna malā ar funkcijas lauciņu (kvadrātveida lauciņu vai pa diagonāli sadalītu kvadrātveida lauciņu), var vadīt ar abām taustiņu rindām labajā pusē blakus ekrānam.

- Ja ekrānā parādās kvadrātveida lauciņi, lietojiet labējo taustiņu (Att. 7/1), lai vadītu funkciju lauciņu (Att. 7/A).
- Ja lauciņi ir sadalīti pa diagonāli:
  - o kreisais taustiņš (Att. 7/2) ir pakārtots funkciju lauciņam augšā kreisajā pusē (Att. 7/B).
  - o labējais taustiņš (Att. 7/3) ir pakārtots funkciju lauciņam apakšā labajā pusē (Att. 7/C).

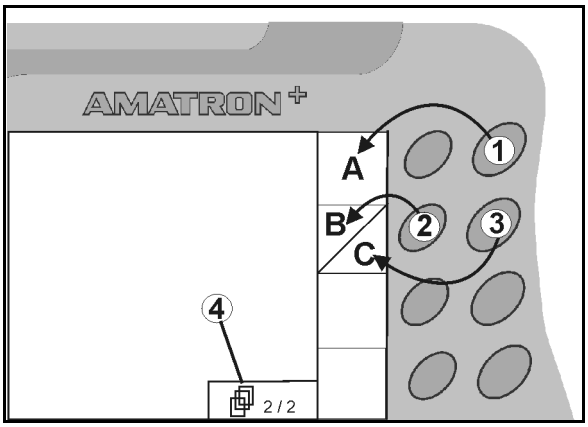


**Att. 7**

| | |
|---|---|
| I/O | Ieslēgšana/izslēgšana (pārvietojoties pa koplietošanas ceļiem, **AMATRON+** vienmēr jāizslēdz). |
| Esc | • atpakaļ uz pēdējo izvēlnes skatu<br>• izvēļņu pārslēgšana Darba/galvenā izvēlne<br>• ievades pārtraukšana<br>• izvēlnes "Darbs" atvēršana (turiet taustiņu nospiestu vismaz 1 sekundi) |
| | • citu izvēlnes lapu atvēršana (iespējama tikai tad, ja displejā redzams simbols (Att. 7/4)<br>• Izvēlne Palīdzība ir iespējama tikai no galvenās izvēlnes. (lpp.54) |
| | • kursora pārvietošana displejā pa kreisi |
| | • kursora pārvietošana displejā pa labi |
| | • izvēlēto ciparu un burtu ievade<br>• nozīmīga brīdinājuma kvitēšana<br>• 100% daudzums darba izvēlnē |
| | • kursora pārvietošana displejā uz augšu<br>• nominālā daudzuma palielināšana darba laikā par noteikta daudzuma soli (piem.: +10%) (par daudzuma soļa iestatīšanu skatiet 19. lpp.) |
| | • kursora pārvietošana displejā uz leju<br>• nominālā daudzuma samazināšana darba laikā par noteikta daudzuma soli (piem.: -10%) (par daudzuma soļa iestatīšanu lpp.19). |

### 4.1.1 Pārslēgšanas taustiņš

- Ierīces aizmugurē atrodas pārslēgšanas taustiņš (Att. 8/1).
- Ja pārslēgšanas taustiņš ir aktivēts, tas redzams uz ekrāna (Att. 9/1).
- Nospiežot pārslēgšanas taustiņu, parādās papildu funkciju lauciņi (Att. 10) un attiecīgi mainās funkciju taustiņu konfigurācija

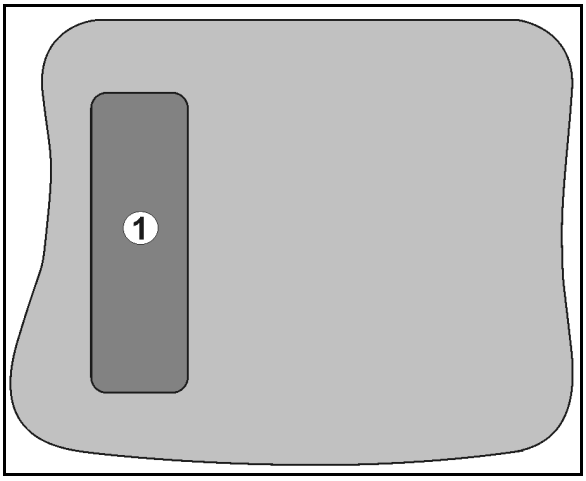


**Att. 8**

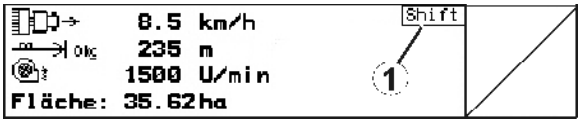


**Att. 9**

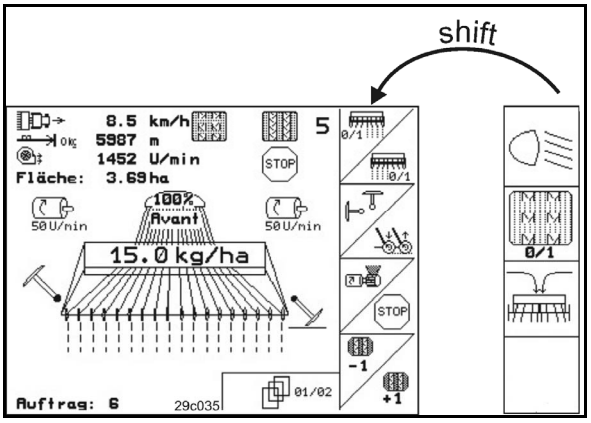


**Att. 10**

## 4.2 AMATRON+ ievades

> Stāstījumā par ierīces **AMATRON+** lietošanu šajā ekspluatācijas instrukcijā tiek parādīti funkciju lauki. Tas nozīmē, ka jānospiež funkcijas laukam atbilstošais taustiņš.

**Piemērs:**

- Funkcijas lauks A:

**Ekspluatācijas instrukcijā esošais apzīmējums:**

A Veikt funkciju **A**.

**Darbība:**

Lietotājs nospiež funkciju lauciņam pakārtoto taustiņu (Att. 11/1), lai izpildītu funkciju **A**.

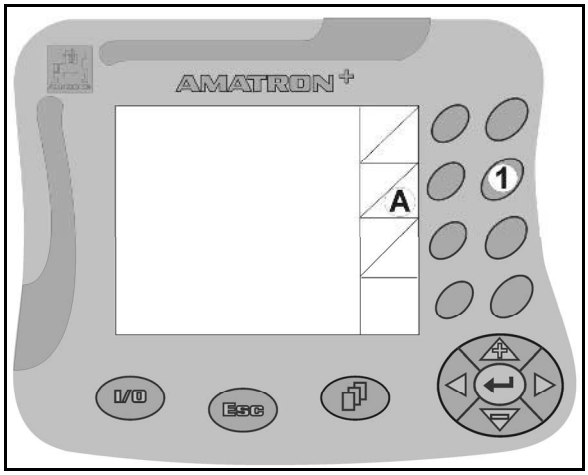


**Att. 11**

## 4.3 Teksta un skaitļu ievade

Ja ierīcē **AMATRON+** jāievada teksts vai skaitļi, parādās ievades izvēlne (Att. 12).

Ekrāna apakšējā daļā parādās izvēles lauciņš (Att. 12/1), kas tiek veidots ar burtiem, cipariem un bultiņām no ievades rindas (Att. 12/2) (teksts vai cipari).

, , , Burtu vai ciparu izvēle izvēles lauciņā (Att. 12/3).

- Izvēles pārņemšana (Att. 12/3).
- CE Ievades rindas dzēšana.
- A↔a Burtu reģistra maiņa.
- ✓ Šo taustiņu jānospiež pēc tam, kad ievades logā ievadīti visi dati.

Bultiņa ↔, kas atrodas izvēles lodziņā (Att. 12/4), nodrošina kursora pārvietošanu tekstlodziņā.

Izmantojot bultiņu ↤, kas atrodas izvēles lodziņā (Att. 12/4), var nodzēst pēdējo ievadīto rakstzīmi.

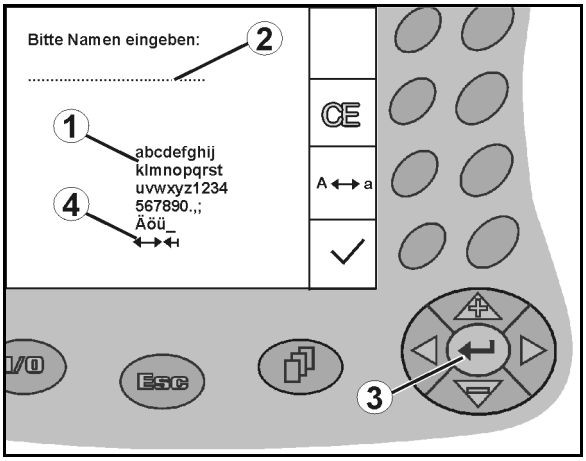


**Att. 12**

### 4.3.1 Opciju izvēle

1. / Novietojiet izvēles bultiņu (Att. 13/1).
2. Pārņemiet izvēli (Att. 13/2).
3. Apstiptiniet izvēli.

.

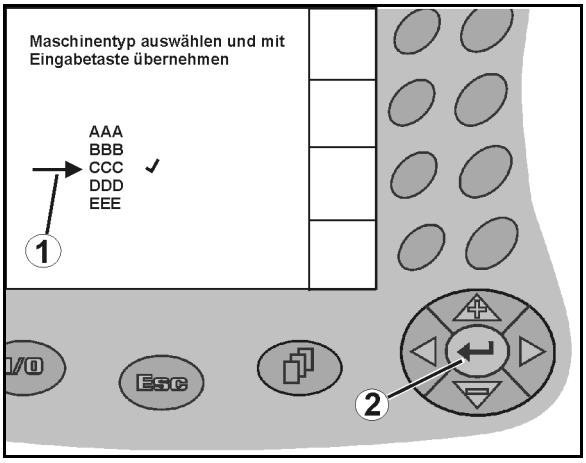


**Att. 13**

### 4.3.2 Pārslēgšanas funkcija

Funkciju ieslēgšana/izslēgšana:

- Nospiediet funkcijas taustiņu (Att. 14/2) vienu reizi.

→ Funkcija **ieslēgta** (Att. 14/1).

- Nospiediet funkcijas taustiņu vēlreiz.

→ Funkcija **izslēgta**.

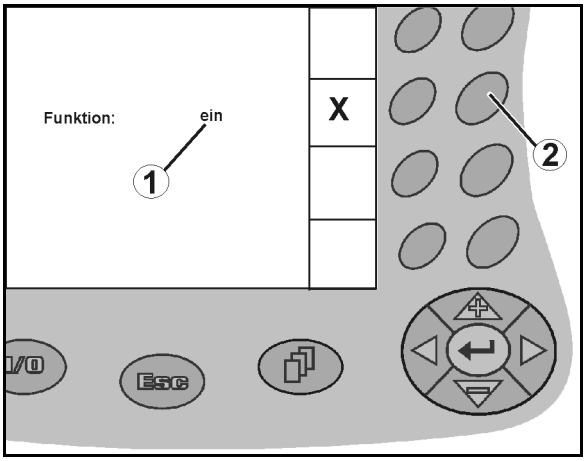


**Att. 14**

## 4.4 Programmatūras izlaides datums

Šī ekspluatācijas instrukcija attiecas uz iekārtu, kuras programmatūras versija nav vecāka par šādu::

| Mašīna: | Terminālis: |
|---|---|
| MHX- versija: 2.17.01 | BIN- versija: 3.22.0 |
| IOP- versija: 6.2.22 | IOP- versija: 3.4.1 |

## 4.5 AMATRON+ hierarhija

**Izvēlne Darbs** ← Esc → **Galvenā izvēlne**

Auftrag ↓ Esc ↑

### Izvēlne Uzdevums

- Ievade:
- Nosaukums
- Piezīme
- Izvēle (kg/ha vai K/m2
- Sēklas šķirne
- Uzdevumu sākt/ turpināt
- Dienas dati
- Dzēst hektārus
- Dzēst stundas

- Rādītāji:
- Uzdevuma numurs
- Uzdevuma nosaukums
- Piezīme
- Vēlamais izsējas daudzums (vajadzīgais daudzums)
- Sēklas veids
- Kalibrēta pārnesuma pozīcija
- Jau apstrādātā platība
- Jau nostrādātās stundas (h)
- Vidējais rādītājs stundā /ha
- Izsējas daudzums (kg)
- Dati par braucienu Platība/ stundas/ daudzums.

Drille abdreh. ↓ Esc ↑

### Izvēlne Mašīnas noregulēšana)

**Ievade**
**Sējmašīnas ar pārvadmehānismu:**

- Vēlamais izsējas daudzums (kg/ha vai K/m2)
- pārvadmehānisma pozīcija regulēšanas provei
- Sēklas daudzums (kg), kas uztverts no regulēšanas proves
- **Sējmašīnas ar pilno dozēšanu**:
- Paredzētais, vēlākais darba ātrums (km/h)
- Piepildīt dozēšanas ratu šūnas pirms regulēšanas proves

Setup ↓ Esc ↑

### Izvēlne Uzstādījumi

**Ievade:**

- Diagnozes ievade
- Diagnozes saņemšana
- Ievadīt simulēto ātrumu
- Bāzes datu izvēle
  - mašīnas tipa izvēle
  - konfigurēt braukšanas sleju sistēmu
  - konfigurēt sēklas daudzuma pārslēgšanas sistēmu
  - Dozēšana
  - pārnesuma kalibrēšana ( tikai mašīnām ar pārnesumu)
  - braukšanas sleju marķieris
  - rotējošā kultivatora kontrole
  - līmeņa sensors
  - Dozēšanas ratu kontrole

**Rādītāji:**

- Trauksmes laiks (sējas vārpsta/ dozators
- Trauksmes laiks tehnoloģisko sliežu sistēma)
- Trauksmes laiks sliedes ass (mehāniskām sējmašīnām)
- priekšdozētāja darbības laiks (tikai pilnai dozēšanai
- darba platums (m)
- priekšējās marķēšanas sistēma
- trauksme ventilatora apgriezienu skaits
- Lemešu izcelšana
- Rotoru kultivatora darba dziļums

- Displeja iestādījumi
  - uzstādīt valsts valodu.

Maschi. ↓ Esc ↑

### Izvēlne Mašīnas dati

- Tehnoloģiskos sliežu pārslēgs
- Intervālu atstatums
- Sēklas lielākais-/ sēklas mazākais daudzums (%)
- Kalibrēšanas vērtība (Imp./100 m)

# 5 Ekspluatācijas uzsākšana

## 5.1 Sākuma ekrāna lapa

N Pēc **AMATRON+** ieslēgšanas, ja pievienots mašīnas dators, parādās sākuma izvēlne ar termināļa programmatūras versijas numuru. Pēc apm. 2 sekundēm parādās galvenā izvēlne.

Ja pēc ierīces **AMATRON+** ieslēgšanas tajā no mašīnas datora tiek ielādēti dati, kas var notikt, piemēram, ja;

- izmanto jaunu mašīnas datoru,
- izmanto jaunu **AMATRON+** termināli,
- pēc **AMATRON+** termināļa atiestatīšanas

sākuma ekrāna lapā ir redzama šāda informācija.

**Att. 15**

## 5.2 Galvenā izvēlne

- [Auftrag] **Uzdevuma** izvēlne (lpp. 26)
  - o Jauna uzdevuma datu ievadīšana.
  - o Pirms kaisīšanas sākšanas palaidiet darba uzdevumu.
  - o Saglabā līdz pat 20 veikto uzdevumu gaitā aprēķinātos datus
- [Drille abdreh.] Izvēlne **Rindu izmēģināt** (lpp.27)
  - o pirms sējas veikt regulēšanas provi.
- [Maschi.] Izvēlne **Mašīnas dati** (lpp.18)
  - o Mašīnas specifisko parametru vai individuālu datu ievade.
- [Setup] Izvēlne **Iestatījumi** (lpp.31)
  - o Pamatiestatījumu ievade

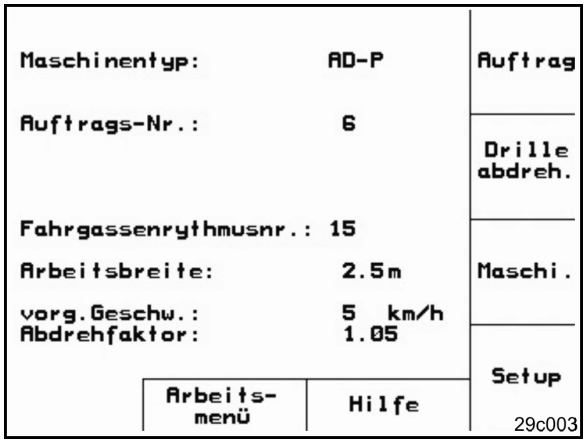


**Att. 16**

## 5.3 Mašīnas parametru ievade

Galvenajā izvēlnē izvēlieties **Mašīnas parametri**!

**Lappuse 1** **(Att. 17)**

- vēlamā tehnoloģisko sliežu ritma ievade (lpp.20).
- tehnoloģisko sliežu intervāla pārslēga ievade (lpp.21).
- daudzuma soļu % ievade (izsējas daudzuma izmaiņas procentuālā vērtība darba laikā ar , ).
- Ceļa sensora kalibrēšana (Sk. nodaļu 5.3.3).

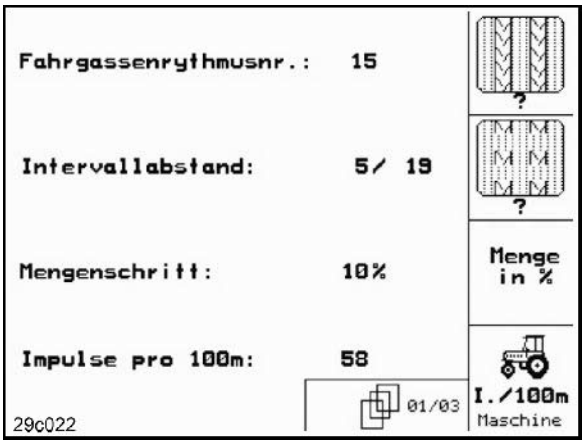


**Att. 17**

## Lappuse 2 (Att. 18)

- aktuālo ventiltora apgriezienu skaitli(1/min.), pārņemt lietošanas laikā kā apgriezienu skaitli, kuru būs jākonrolē.
- ievade ventilatora apgrieziena skaitlis (1/min.), kurš jākontrolē.
- ievade aktuālais līmeņa stāvolis (kg) tvertnē
- ievade vēlāk iepildītais daudzums (kg)
- sēklas tvertnē atlikušā sēklas daudzuma ievade (kg) , pie kura jāiedarbojas piepildījuma trauksmei.

→ **AMATRON+** izraisa trauksmi, ja

- o ir sasniegts teorētiski izrēķinātais minimālais daudzums vai
- o līmeņa sensors (neobligāts) vairs nav nosegts ar sēklu.

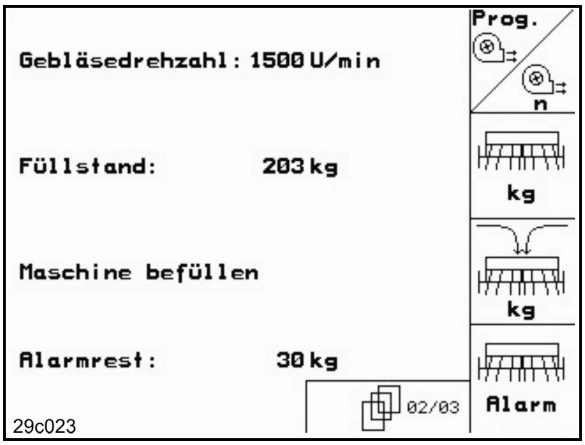


Att. 18

## Lappuse 3 (Att. 19)

- Sēklas daudzuma reducēšanas ievade (%) , uzsākot braukšanas sleju (lpp.25).

> Nepieciešams tikai mašīnām bez sēklas materiāla novadīšanas atpakaļ tvertnē.

- Regulēšanas faktora ievade dozēšanas motoriem..

→ Standarta vērtība: 1

- Traktora ceļa sensors ir uzmontēts (jā/nē).

→ Impulsi pa traktora signālu kontaktligzdu

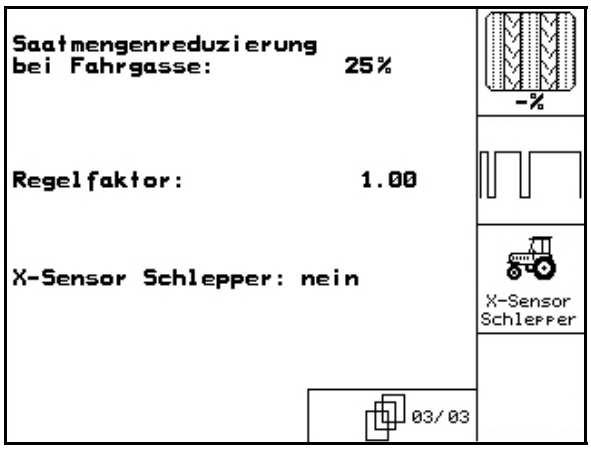


Att. 19

### 5.3.1 Tehnoloģisko sliežu ritms (Mašīnas parametri 01/04)

Kustības joslu cikla numuru skatiet turpmāk minētajā tabulā

| Tehnoloģisko sliežu ritms | 1 | 2 | 3 | 4 | 5 | 6 | 7 | 8 | 9 | 10 | 11 | 12 | 13 | 14 |
|---|---|---|---|---|---|---|---|---|---|---|---|---|---|---|
| Tehnoloģisko sliežu skaitītājs | 0 | 0 | 0 | 0 | 0 | 0 | 0 | 0 | 0 | 1 | 1 | 0 | 0 | 0 |
| | 1 | 0 | 1 | 1 | 1 | 1 | 1 | 1 | 1 | 2 | 0 | 1 | 1 | 1 |
| | | 1 | 2 | 2 | 2 | 2 | 2 | 2 | 2 | 3 | 3 | 2 | 2 | 2 |
| | | 2 | | 3 | 3 | 3 | 3 | 3 | 3 | 0 | 4 | 3 | 3 | 3 |
| | | | | | 4 | 4 | 4 | 4 | 4 | 5 | 5 | 4 | 4 | 4 |
| | | | | | | 5 | 5 | 5 | 5 | 6 | 6 | 5 | 5 | 5 |
| | | | | | | | 6 | 6 | 6 | 0 | 7 | 6 | 6 | 6 |
| | | | | | | | | 7 | 7 | 8 | 8 | 7 | 7 | 7 |
| | | | | | | | | | 8 | 9 | 0 | 8 | 8 | 8 |
| | | | | | | | | | | 10 | 10 | 9 | 9 | 9 |
| | | | | | | | | | | | | 10 | 10 | 10 |
| | | | | | | | | | | | | 11 | 11 | 11 |
| | | | | | | | | | | | | | 12 | 12 |
| | | | | | | | | | | | | | | 13 |

| Tehnoloģisko sliežu ritms | 15 | 16 | 17 | 20 | 21 | 22 | 23 | 26 | 32 | | | | | |
|---|---|---|---|---|---|---|---|---|---|---|---|---|---|---|
| Tehnoloģisko sliežu skaitītājs | 1 | 0 | 0 | 0 | 0 | 0 | 0 | 0 | 0 | | | | | |
| | 15 slēgums neveido tehnoloģiskās sliedes | 1 | 1 | 1 | 0 | 0 | 0 | 1 | 0 | | | | | |
| | | 2 | 2 | 2 | 1 | 1 | 1 | 2 | 1 | | | | | |
| | | 3 | 3 | 3 | 2 | 2 | 2 | 3 | 2 | | | | | |
| | | 4 | 4 | 4 | 3 | 3 | 3 | 4 | 3 | | | | | |
| | | 5 | 5 | 5 | 4 | 4 | 4 | 5 | 4 | | | | | |
| | | 6 | 6 | 6 | | 5 | 5 | 6 | 5 | | | | | |
| | | 7 | 7 | 7 | | 6 | 6 | 7 | 6 | | | | | |
| | | 8 | 8 | 8 | | | 7 | 8 | 7 | | | | | |
| | | 9 | 9 | 9 | | | 8 | 9 | 8 | | | | | |
| | | 10 | 10 | | | | | 10 | 9 | | | | | |
| | | 11 | 11 | | | | | | 10 | | | | | |
| | | 12 | 12 | | | | | | | | | | | |
| | | 13 | 13 | | | | | | | | | | | |
| | | 14 | 14 | | | | | | | | | | | |
| | | 15 | 15 | | | | | | | | | | | |
| | | | 16 | | | | | | | | | | | |
| | | | | | | | | | | | | | | |

| Dubults tehnoloģisko sliežu slēgums | | | | | | | | | | | | | | | | | | | | |
|---|---|---|---|---|---|---|---|---|---|---|---|---|---|---|---|---|---|---|---|---|
| Tehnoloģisko sliežu ritms | 18 links | 18 rechts | 19 links | 19 rechts | 24 links | 24 rechts | 25 links | 25 rechts | 27 links | 27 rechts | 28 links | 28 rechts | 29 links | 29 rechts | 30 links | 30 rechts | 31 links | 31 rechts | 33 links | 33 rechts |
| Tehnoloģisko sliežu skaitītājs | 1 | 1 | 1 | 1 | 1 | 1 | 1 | 1 | 1 | 1 | 1 | 0 | 1 | 1 | 1 | 1 | 1 | 1 | 1 | 1 |
| | 2 | 2 | 2 | 2 | 2 | 0 | 2 | 0 | 2 | 0 | 2 | 2 | 2 | 0 | 0 | 2 | 2 | 2 | 2 | 2 |
| | 0 | 3 | 3 | 0 | 3 | 3 | 3 | 3 | 3 | 3 | 0 | 3 | | | 3 | 3 | 0 | 3 | 3 | 3 |
| | 4 | 4 | 4 | 4 | 0 | 4 | 4 | 4 | 4 | 4 | 0 | 4 | | | 4 | 4 | 4 | 4 | 4 | 4 |
| | 5 | 5 | 5 | 5 | 5 | 5 | 5 | 5 | 0 | 5 | 5 | 5 | | | 5 | 0 | | | 0 | 5 |
| | 6 | 6 | 6 | 6 | 6 | 6 | 0 | 6 | 0 | 6 | 6 | 0 | | | 6 | 6 | | | 6 | 6 |
| | 7 | 0 | 0 | 7 | 0 | 7 | 7 | 7 | 7 | 7 | | | | | | | | | 7 | 7 |
| | 8 | 8 | 8 | 8 | 8 | 8 | 8 | 8 | 8 | 8 | | | | | | | | | 8 | 8 |
| | 9 | 9 | 9 | 9 | 9 | 0 | 0 | 9 | 9 | 0 | | | | | | | | | 9 | 9 |
| | 10 | 10 | 10 | 10 | 10 | 10 | 10 | 10 | 10 | 10 | | | | | | | | | 10 | 10 |
| | 11 | 11 | 11 | 11 | | | 11 | 11 | | | | | | | | | | | | |
| | 12 | 0 | 0 | 12 | | | 12 | 12 | | | | | | | | | | | | |
| | 13 | 13 | 13 | 13 | | | 13 | 0 | | | | | | | | | | | | |
| | 14 | 14 | 14 | 14 | | | 14 | 14 | | | | | | | | | | | | |
| | 15 | 15 | 15 | 15 | | | | | | | | | | | | | | | | |
| | 0 | 16 | 16 | 0 | | | | | | | | | | | | | | | | |
| | 17 | 17 | 17 | 17 | | | | | | | | | | | | | | | | |
| | 18 | 18 | 18 | 18 | | | | | | | | | | | | | | | | |

## 5.3.2 Apsēto un neapsēto gabalu (m) ievade tehnoloģisko sliežu intervālu pārslēgšanai (m ) (Mašīnas parametri 01/04)

- Apsētā gabala (m) ievade pie ieslēgta tehnoloģisko sliežu intervāla pārslēga.
- Neapsētā gabala (m) ievade pie ieslēgta tehnoloģiskos sliežu intervāla pārslēga.

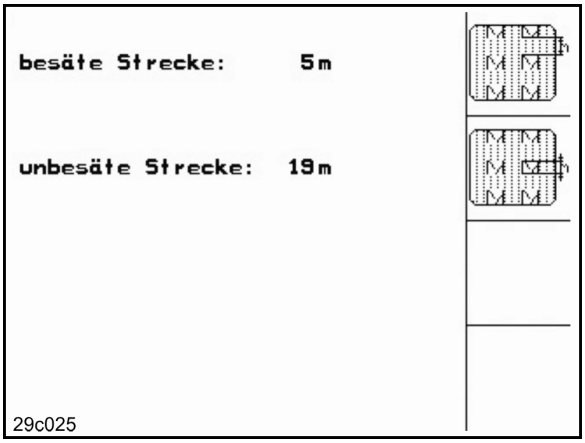


**Att. 20**

### 5.3.3 Ceļa sensora kalibrēšana (Mašīnas parametri [01/04])

Lai iestatītu izsējas daudzumu un aprēķinātu apstrādāto platību vai noteiktu braukšanas ātrumu, **AMATRON+** nepieciešami impulsi no sējmašīnas piedziņas riteņa 100m nomērītā gabalā.

Vērtība Imp/100m ir impulsu skaits, kurus **AMATRON+** saņem no sējmašīnas piedziņas riteņa regulēšanas brauciena laikā.

Sējmašīnas piedziņas riteņa buksēšana darbā uz citas augsnes (piem., no smagas uz vieglu augsni) var mainīties, pie tam mainās arī vērtība Imp/100m.

Vērtība Imp/100m ir jānosaka In:

- pirms pirmās ekspluatācijas
- pie dažādām augsnēm (riteņa buksēšana)
- ja ir novirzes starp regulēšanas provē aprēķināto un uz lauka izsēto sēklas daudzumu
- ja ir novirzes starp parādīto un patieso apstrādāto platību.

Aprēķināto vērtību Imp/100m var ierakstīt tabulā (Att. 23) lai vēlāk izmantotu manuālai ievadei vēlākam darbam uz tā pašā lauka.

Kalibrēšanas vērtība „Imp./100m nedrīkst būt mazāka par „250“, citādi **AMATRON+** nestrādā atbilstoši noteikumiem.

Ievadei Imp/100m ir paredzētas 2 iespējas:

- [man. Eingabe] Vērtība ir zināma (Att. 23) un tiek ievadīta **AMATRON+** manuāli.
- [Start] Vērtība nav zināma un tiek aprēķināta, nobraucot 100m garu nomērīto gabalu.

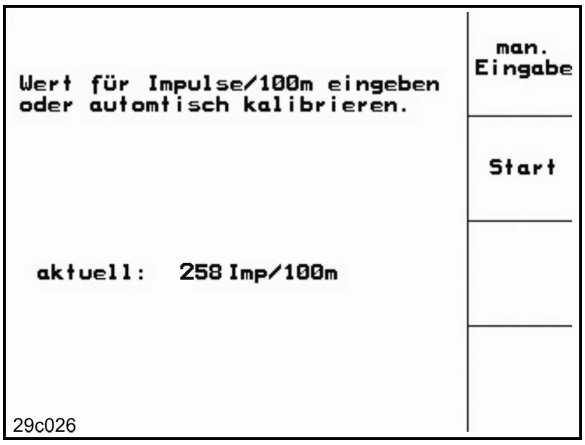


**Att. 21**

Kalibrēšanas vērtību aprēķina, nobraucot nomērīto gabalu:

1. Uz lauka nomērīt precīzu 100m garu gabalu.
2. Nomērītā gabala sākuma un beigu galus atzīmēt (Att. 19).
3. Start Startēt kalibrēšanu.
4. Nobraukt nomērīto gabalu precīzi no sākuma līdz galam.

   uzsākot braukšanu, skaitītājs pārlec uz 0.

→ Uz displeja tiek parādīti pēc kārtas aprēķinātie impulsi.

5. Pēc 100m apstāties.

→ Uz displeja tagad tiek parādīts aprēķināto impulsu skaits.

6. Pārņemt vērtību Imp/100m.

vai

ESC Vērtību Imp/100m izdzēst.

Ja pa lauku brauc ar visu riteņu piedziņu, ceļa sensora kalibrēšanas laikā jābūt pieslēgtai arī visu riteņu piedziņai.

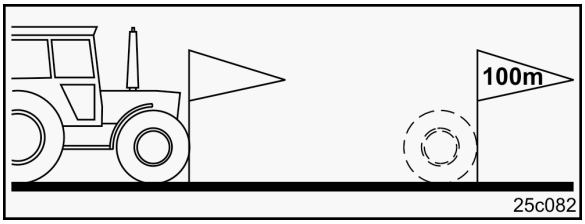


**Att. 22**

| AD-P | | | | | | |
|---|---|---|---|---|---|---|
| **Kalibrēšanas vērtība Imp/100m ir atkarīga no sējmašīnas tipa un augsnes!** | **AD-P03 Super** | | **AD-P03 Special** No 03.2006 | | **AD-P02 Profi** | **RP-AD-P02 Profi** Pneimatiskās uzkaramās sējmašīnas ar riepu veltni |
| | **Bez** | **Ar** | **Bez** | **Ar** | | |
| | **pilno dozēšanu** | | **pilno dozēšanu** | | | |
| | **Kalibrēšanas vērtība „Imp./100m“** | | | | | |
| Teorētiskā vērtība | 1575 | 1623 | 1409 | 1623 | 1052 | 1175 |
| Lauks 1 | | | | | | |
| Lauks 2 | | | | | | |
| | | | | | | |
| | | | | | | |
| | | | | | | |
| | | | | | | |
| | | | | | | |
| | | | | | | |

| AVANT | | | | | | | | |
|---|---|---|---|---|---|---|---|---|
| Kalibrēšanas vērtība Imp/100m ir atkarīga no sējmašīnas tipa un augsnes! | **FPS 04 PSKW/ PSPW** **no 08.2006** | | **FRS 04 PSKW/ PSPW** **no 08.2006** | | **FPS 03 Avant** no 09.2000 | | **FRS 03 Avant** no 01.2001 | |
| | **Bez** | **Ar** | **Bez** | **Ar** | **Bez** | **Ar** | **Bez** | **Ar** |
| | **pilno dozēšanu** | | **pilno dozēšanu** | | **pilno dozēšanu** | | **pilno dozēšanu** | |
| | **Kalibrēšanas vērtība „Imp./100m“** | | | | | | | |
| Teorētiskā vērtība | 1409 | 1623 | 1409 | 1623 | 1502 | 1623 | 1558 | 1623 |
| Lauks 1 | | | | | | | | |
| Lauks 2 | | | | | | | | |
| | | | | | | | | |
| | | | | | | | | |
| | | | | | | | | |
| | | | | | | | | |
| | | | | | | | | |
| | | | | | | | | |

**Att. 23**

### 5.3.4 Leteicamā sēklas daudzuma samazināšana, veidojot tehnoloģiskās sliedes

Kustības leteicamā procentuālā sēklas daudzuma samazināšana, veidojot tehnoloģiskās sliedes minētajā tabulā.

| Darba platums | Sējas lemešu skaits | Tehnoloģisko sliežu šļūteņu skaits | Ieteicamā procentuālā sēklas daudzuma samazināšana, veidojot tehnoloģiskās sliedes |
|---|---|---|---|
| 3,0 m | 24 | 4 | 17% |
| | 30 | 4 | 13% |
| | 24 | 6 | 25% |
| | 30 | 6 | 20% |
| 4,0 m | 32 | 4 | 12% |
| | 40 | 4 | 10% |
| | 32 | 6 | 19% |
| | 40 | 6 | 15% |
| 4,5 m | 36 | 4 | 11% |
| | 44 | 4 | 9% |
| | 36 | 6 | 17% |
| | 44 | 6 | 14% |
| 6,0 m | 48 | 4 | 8% |
| | 48 | 6 | 12% |

**Att. 24**

## 5.4 Darba uzdevuma izveide

Galvenajā izvēlnē izvēlieties elementu **Darba uzdevums**!

Ja atver uzdevuma izvēlni, parādās sāktais (pēdējais veiktais) uzdevums.

Saglabāt iespējams maks. 20 uzdevumus (uzdevuma nr. 1-20).

Lai izveidotu jaunu uzdevumu, jāievada uzdevuma numurs (Att. 25/1).

-

Nosaukuma ievadīšana
-

Piezīmes ievadīšana
-

Visi dati šim uzdevumam tiek dzēsti
-

Startēt uzdevumu, lai varētu izvēlēties šim uzdevumam parādījušos datus.
-

Ievadīt vajadzīgo daudzumu.
-

Ievadīt sēklas šķirni, 1000 graudu svaru un daudzuma rādītāju
-

Dzēst dienas datus
  - apstrādātā platība (ha/ dienā)
  - izsētais mēslojuma daudzums (daudzums/ dienā))
  - darba laiks (stundas/ dienā)

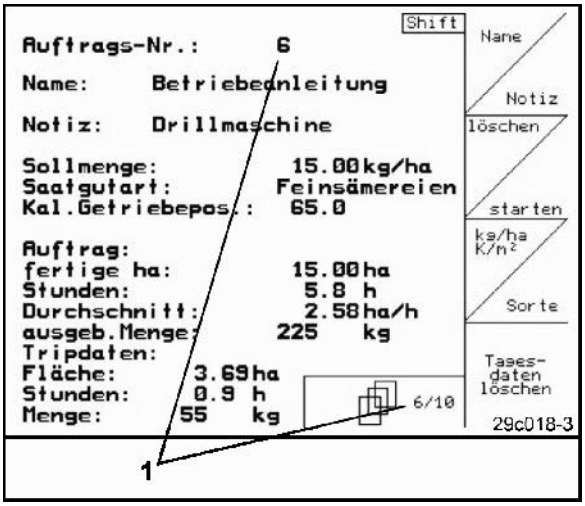


**Att. 25**

Jau saglabātos uzdevumus var ar parādīt un ar 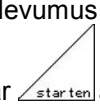

atkal startēt.

**Nospiests Shift- taustiņš (Att. 26):**

- Auftrag vor šķirt uzdevumus uz priekšu
- Auftrag zurück šķirt uzdevumus atpakaļ

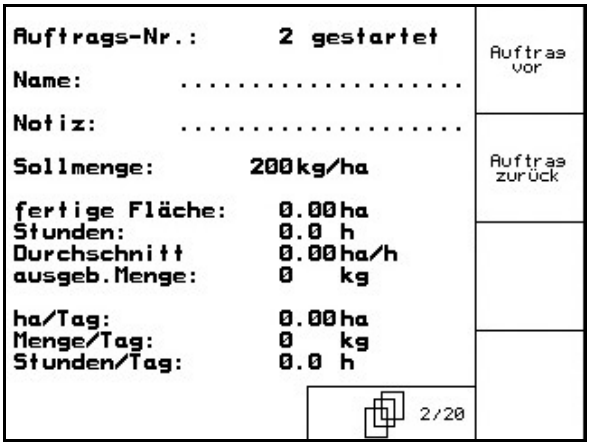


**Att. 26**

### 5.4.1 Ārējs darba uzdevums

Ar personālo digitālo asistentu uz **AMATRON+** var pārsūtīt ārēju darba uzdevumu un sākt tā izpildi.

Šādam darba uzdevumam vienmēr tiek piešķirts 21. darba uzdevuma numurs.

Datu pārsūtīšanai izmanto seriālo pieslēgvietu.

- externen Auftrag beenden ārēja darba uzdevuma pabeigšana
- Sorte ievadīt sēklas šķirni
- kg/ha <--> K/m² ievadīt vajadzīgo daudzumu

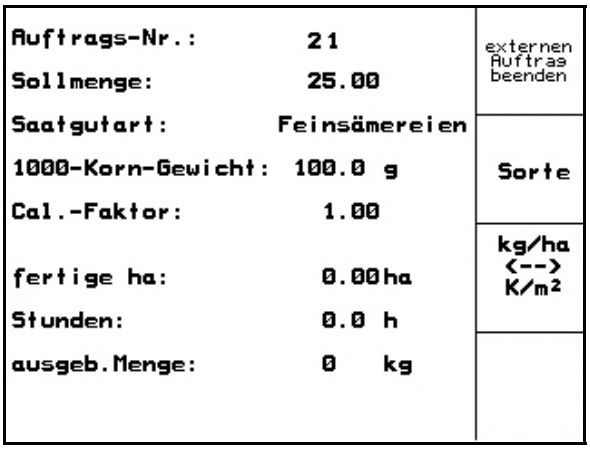


**Att. 27**

## 5.5 Regulēšanas prove

Ar regulēšanas provi tiek pārbaudīts, vai vēlāk sējas laikā tiks izkaisīts vēlamais sēklas daudzums.

Regulēšanas provi vienmēr jāveic

- ja maina sēklas sķirni
- ja ir viena un tā pati sēklas šķirne, bet dažāds graudu lielums, graudu forma, specifisks svars un dažādi piemaisījumi.
- pārslēdzoties no normālā sējas rata uz smalko sējas ratu un otrādi.
- ja ir novirzes starp regulēšanas provi un faktisko izsējas daudzumu.

Lai veiktu kalibrēšanas izmēģinājumu, skatiet arī sējmašīnas lietošanas pamācību.

### 5.5.1 Sējmašīnas ar sējas daudzuma tālvadības regulēšanu izmēģināšan

1. Sēklas tvertni pietiekami piepildīt ar sēklu.
2. Zem dozēšanas elementiem novietot uztveršanas trauku (s), kā aprakstīts sējmašīnas lietošanas instrukcijā..
3. [kg/ha K/m²] Vēlamo izsējas daudzumu pārbaudīt/ ievadīt.

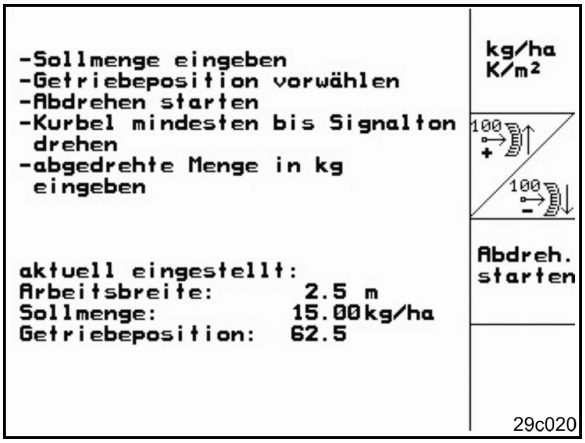


**Att. 28**

> Šo lielumu var ievadīt arī izvēlnē Uzdevums (lpp.26).

4. Pārnesuma sviru ar taustiņiem [100 +] vai [100 -] iestatīt uz
   - o Pārnesuma stāvoklis 50: izsēja ar normāliem sējas ratiem
   - o Pārnesuma stāvoklis 15: ar smalkās sējas ratiem

> **Pārnesuma stāvoklim, kas tiek parādīts uz AMATRON+, jāsakrīt ar uz skalas parādīto.**
>
> Pretējā gadījumā pārnesums ir jākalibrē (lpp. 53)!

5. Aizvērt dozētāju skatāmos lodziņus.
6. Piedziņas ratu ar virziena maiņas kloķi griezt pa kreisi un pa labi, kā aprakstīts sējmašīnas lietošanas instrukcijā, tik ilgi, kamēr visi dozēšanas ratu kamabari ir piepildīti ar sēklu un vienmērīga sēklas straume plūst uztveršanas traukā.
7. Iztukšot uztveršanas trauku.

8. [Abdreh. starten] nospiest un sekot norādījumiem uz displeja:
9. Piedziņas ratu ar kloķi griezt , kā aprakstīts sējmašīnas lietošanas instrukcijā, kamēr atskan signāls. Tālākos griezienus pēc signāla **AMATRON+** ņem vērā savos aprēķinos.
10. Lai pabeigtu regulēšanas procesu pēc signāla atskanēšanas, nospiest taustiņu [↵].
11. Nosvērt uztveršanas traukā sabirušo sēklu (ņemt vērā trauka svaru) un svaru (kg) ievadīt terminālī.

> Izmantotajiem svariem jāsver precīzi. Neprecizitātes var izsaukt novirzes patiesajā izsējas daudzumā!

**AMATRON+** aprēķina un iestata nepieciešamo pārnesuma pozīciju, balstoties uz ievadītajiem datiem no regulēšanas proves.

Izmēģinājuma procesu atkārtot, lai pārbaudītu pareizos uzstādījumus.

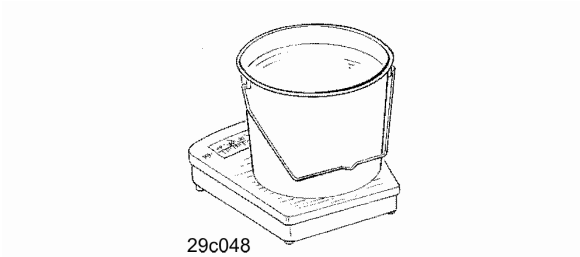


## 5.5.2 Sējmašīnu ar elektrisko pilno dozēšanu regulēšana

1. Sēklas tvertni pietiekami piepildīt ar sēklu.
2. Zem dozēšanas elementiem novietot uztveršanas trauku (s), kā aprakstīts sējmašīnas lietošanas instrukcijā un atvērt inžektorslūžu vārstus.
3. [kg/ha K/m²] Vēlamo izsējas daudzumu pārbaudīt/ ievadīt.

> Šo lielumu var ievadīt arī izvēlnē (lpp.26).

4. [km/h] Paredzēto vēlāko darba ātrumu (km/h) ievadīt.
5. [Cal. Fac.] Pirms pirmā izmēģinājuma kalibrēšanas faktoru (izmēģinājuma faktoru) iestatīt uz 1.00 vai kādu vērtību no pieredzes.

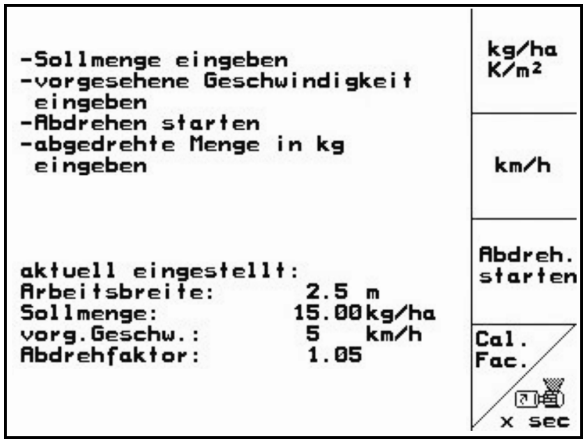


**Att. 29**

6.

Vienreiz piepildīt dozēšanas ratu šūnas. Piepildīšanas laiks ir regulējams un atbilst priekšdozētāja darbības ilgumam.
7. Pārbaudīt, vai ir ievadīta pareizā sēklas šķirne.
8. Aizvērt dozētāju skatāmos lodziņus.
9. Iztukšot uztveršanas traukus.
10.

nospiest un sekot norādījumiem uz displeja:
11. nospiest pēc signāla atskanēšanas, lai pabeigtu regulēšanas procesu
12. Nosvērt uztveršanas traukā sabirušo sēklu (ņemt vērā trauka svaru) un svaru (kg) ievadīt terminālī.

> Izmantotajiem svariem jāsver precīzi. Neprecizitātes var izsaukt novirzes patiesajā izsējas daudzumā!

Der **AMATRON+** aprēķina un iestata nepieciešamo pārnesuma pozīciju, balstoties uz ievadītajiem datiem no regulēšanas proves un iestata elektromotoru uz pareizo apgriezienu skaitu.

Regulēšanas procesu atkārtot, lai pārbaudītu pareizos iestatījumus.

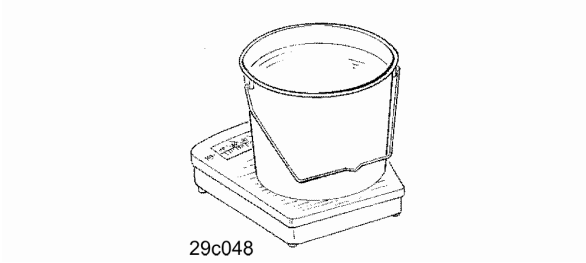

## 5.6 Servisa iestatījumi

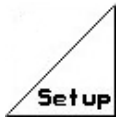

Galvenajā izvēlnē izvēlieties **Iestatījumi** un apstipriniet ar

!

Iestatījumu veikšana izvēlnē "Iestatīšana" ir paredzēta, kā darbnīcā veicams darbs, un to drīkst izpildīt tikai kvalificēts personāls.

**1. lapa**

**(Att. 30)**

- Datora ievades diagnostika (tikai klientu apkalpošanas dienestam).
- Datora izvades diagnostika (tikai klientu apkalpošanas dienestam).
-

Ievadīt simulēto ātrumu, lai turpinātu darbu ar bojāto ceļa sensoru, lpp.54).
-

Termināļa iestatīšana (lpp.36).
- Pamatparametru ievadīšana (lpp.32).

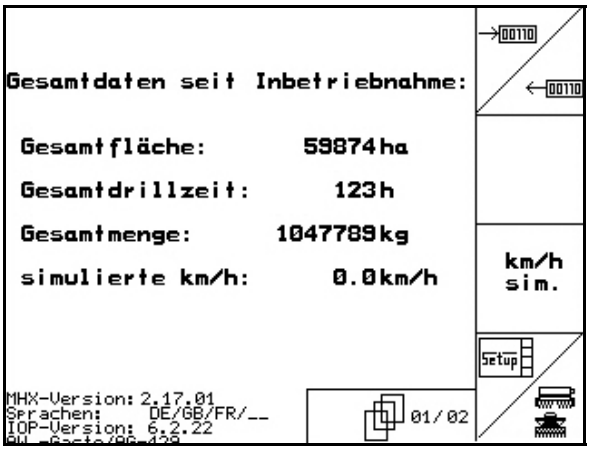

**Att. 30**

**2. lapa**

**des Setup-Menüs (Att. 31)**

-

Atiestatīt mašīnas datoru uz rūpnīcas iestatījumiem. Visi ievadītie un jaunie dati (uzdevumi, mašīnas parametri, kalibrēšanas vērtības, iestatīšanas dati) pazūd.

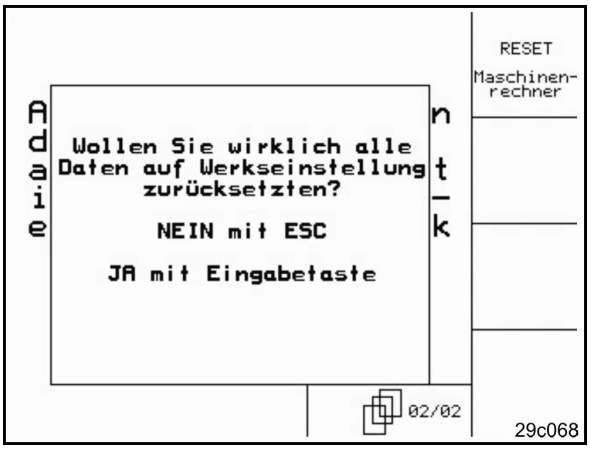

**Att. 31**

## 1. lapa 01/05 Bāzes dati (Att. 32)

- mašīnas tipa izvēle
- konfig. braukšanas sleju sistēmas izvēle
  - o pakalpojuma sniedzējs
  - o 1 FG - atsevišķa tehnoloģiskā sliede tiek darbināta ar tehnoloģiskās sliedes motoru
  - o 2 FG - dubulta tehnoloģiskā sliede, tiek darbināta ar diviem tehnoloģiskās sliedes motoriem

→ Pēdējais attēlotais lielums tiek saglabāts.

- ? Sējas daudzuma izmaiņu konfigurēt.
- ? Izvēlēties sēklas daudzuma regulēšanu:
  - o nav sēklas daudzuma tālvadības regulēšana
  - o ar Vario pārnesumkārbu
  - o pilnā dozēšana
- n ? Dozēšanas skaitli ievadīt.
- Cal. Kalibrēt pārvadmehānismu (lpp.53)

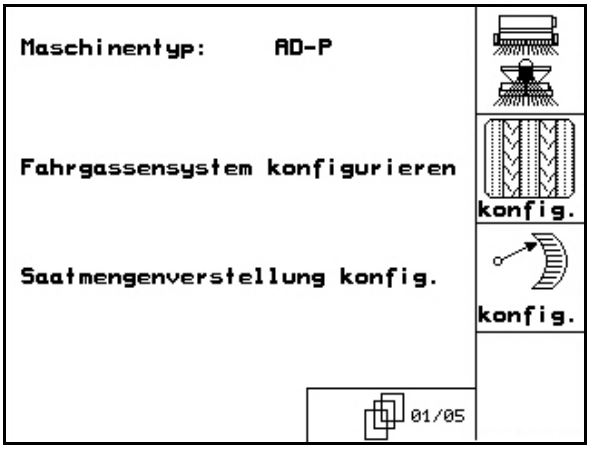


Att. 32

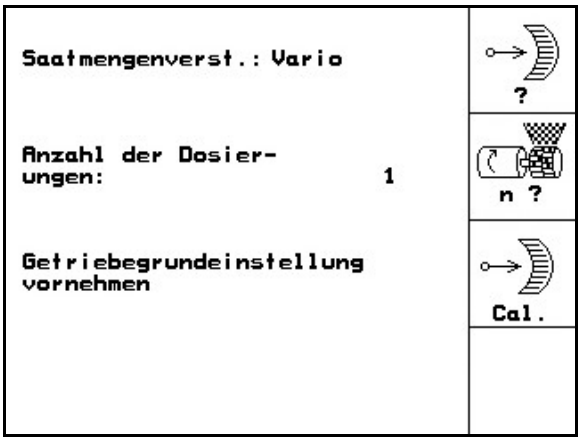


Att. 33

## 2. lapa 02/05 Bāzes dati (Att. 31)

- Braukšanas sleju marķieru sensoru skaits
  - o viens (viens sensors braukšanas sleju marķiera pozīcijas noteikšanai)
  - o neviens (nav sensora braukšanas sleju marķiera pozīcijas noteikšanai).
- izvēlēties rotējošā kultivatora kontroli nē (nav apgriezienu skaita sensors).

  mašīna ir fiksēta:
  - o 2 - divi sensori

  Mašīna ir savāžama:
  - o 3/1 - trīs sensori, nav ievietoti piedziņā
  - o 3/20 - trīs sensori, ievietoti piedziņā

> Nepareiza rotējošā kultivatora kontroles ievade var izraisīt kardānvārpstas bojājumus!

- Līmeņa sensors sēklas tvertnē
  - o jā
  - o nē
- Dozēšanas ratu kontrole
  - o 1
  - o 2
  - o nē

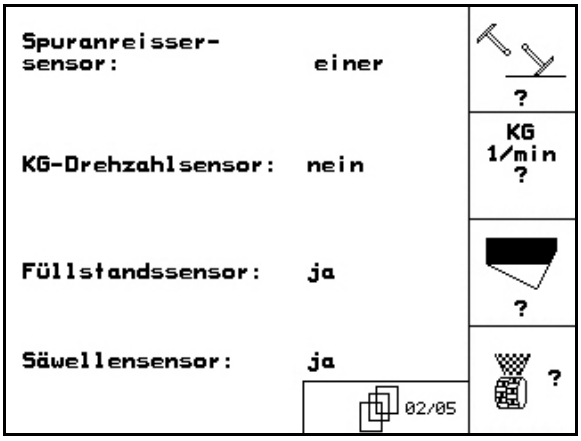


Att. 34

## 3. lapa 03/05 Bāzes dati (Att. 32)

- t Alarm Trauksmes laika ievade dozēšanas ratiem
- t Alarm Trauksmes laika ievade braukšanas sleju sistēmai
- t Alarm Trauksmes laika ievade priekšējai vārpstai (iespējama tikai mehāniskai sējmašīnai).
- Lauf-zeit Priekšdozētāja darbības laika (sekundēs) ievade.

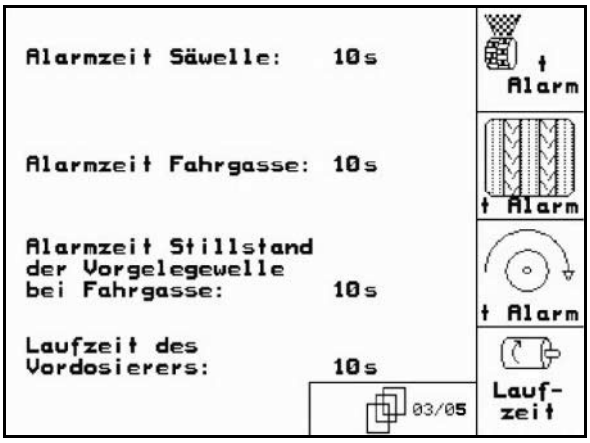


Att. 35

## 4. lapa 04/05 Bāzes dati (Att. 36)

- m darba platuma ievade (m)
- ? priekšējās marķēšanas izvēle:
  - o nav
  - o tiek darbināta hidrauliski
  - o tiek darbināta elektriski
- Alarm Trauksmes izraisīšana, ja ir novirze no vajadzīgā ventilatora apgriezienu skaita (in %).

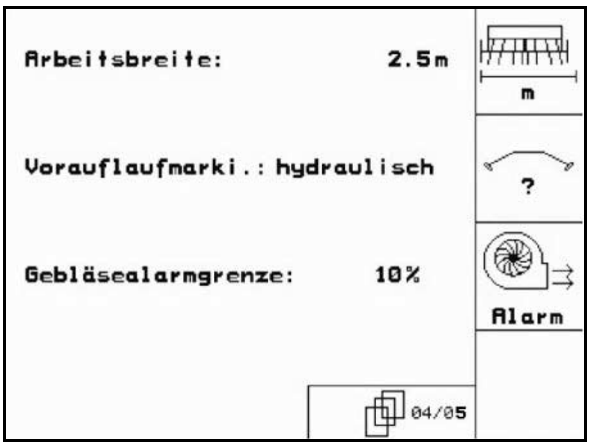


Att. 36

## 5. lapa 05/05 Bāzes dati (Att. 37)

- ? Lemeša izcelšanas funkcija pieejama
  - o jā
  - o nē.
- ? Rotējoša kultivatora dziļuma pāriestatīšana pieejama
  - o jā
  - o nē.

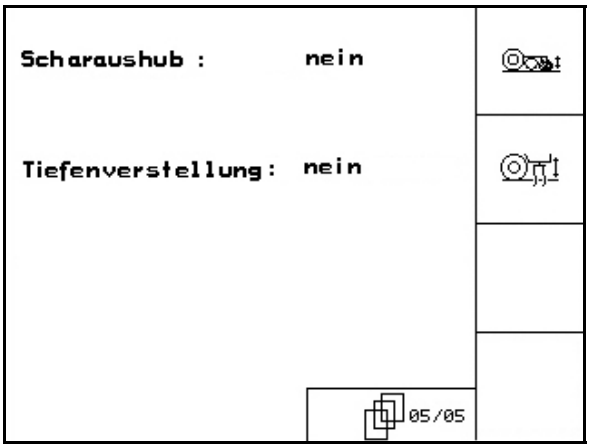


**Att. 37**

## 5.7 Termināļa iestatīšana

Vienlaicīgi nospiediet lapas atvēršanu un pārslēgšanas taustiņu!

Termināļa iestatīšana paredzēta ekrāna iestatījumu izmainīšanai.

- Setup Ekrāna iestatījumu maiņa.
- Version Pie kopnes pieslēgto ierīču un programmatūras versiju indikācija.

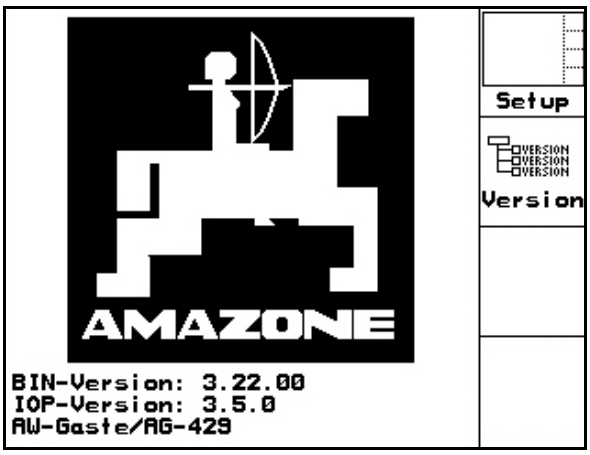


Att. 38

### 1. lapa 01/03 izvēlnē Termināļa iestatīšana

- kontrasta iestatīšana, izmantojot funkciju laukus Kon. - vai Kon. +.
- spilgtuma iestatīšana, izmantojot funkciju laukus - vai +.
- displeja melnbaltā attēla inversija ←→, izmantojot funkcijas lauku Invert. .
- Taustiņu signāla ieslēgšana/izslēgšana
- atmiņā saglabāto datu dzēšana, izmantojot funkcijas lauku Reset. (skat. 2. lapu izvēlnē "Iestatījumi, lpp. 31).
- lietotāja interfeisa valodas iestatīšana, izmantojot funkciju lauku Sprache.
- ESC Izvēlnes "Termināļa iestatījumi" pamešana.

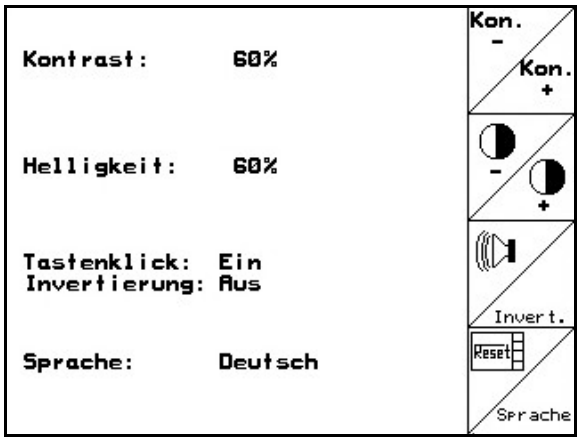


Att. 39

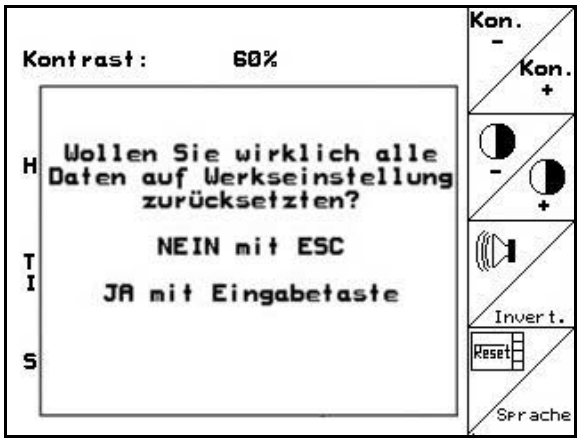


Att. 40

Veicot termināļa atiestatīšanu, visi termināļa parametri tiek atiestatīti uz rūpnīcas iestatījumiem. Mašīnas parametri netiek zaudēti.

## 2. lapa 02/03 izvēlnē Termināļa iestatīšana

- Laika ievade
- Datuma ievade
- RS232 Datu pārraides ātruma ievade

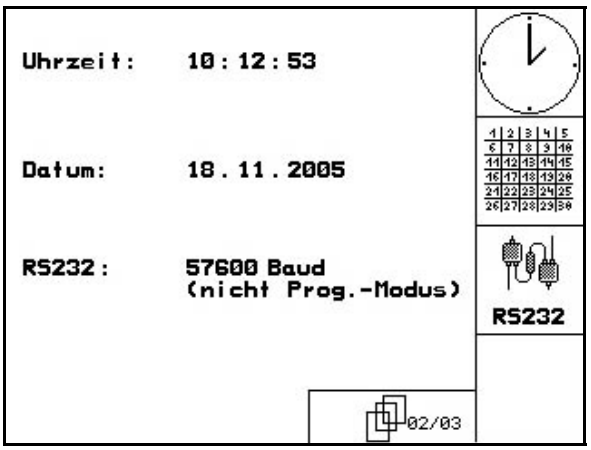


**Att. 41**

## 3. lapa 03/03 izvēlnē Termināļa iestatīšana

- Programmas dzēšana::

1. , Izvēlieties programmu.
2. löschen Dzēsiet programmu

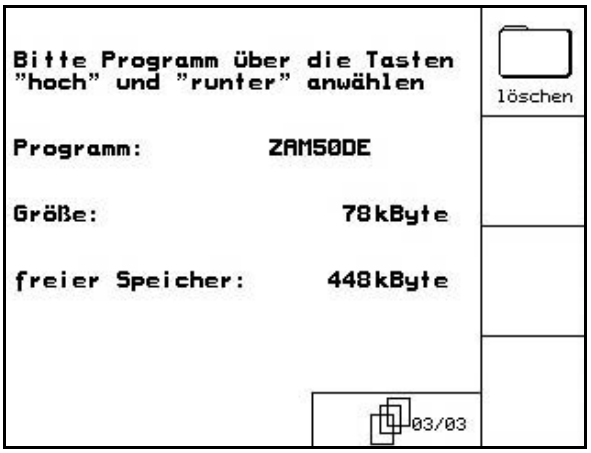


**Att. 42**

# 6 Izmantošana uz lauka

**UZMANĪBU**

**Brauciena laikā uz lauku un pa koplietošanas ceļiem, ierīcei AMATRON+ vienmēr jābūt izslēgtai.**

→ **Negadījuma risks, ko izraisa nepareiza ierīces lietošana!**

Pirms izsējas sākšanas jāveic šādas ievades:

- mašīnas dati (skatiet 18 lappusi)
- uzdevuma dati (skatiet 26 lpp.)
- kalibrēšanas izmēģinājuma dati (skatiet 27lpp.).

## 6.1 Iestatītā daudzuma pielāgošana

**Izsējamā materiāla daudzumu darba laikā var mainīt pēc vajadzības, nospiežot taustiņu**

Nospiežot taustiņu, izsējas daudzums abās pusēs palielinās par vienu daudzuma soli (19. lappuse) (piemēram:+10%).

Izsējas daudzuma atiestate abās pusēs uz 100%.

Nospiežot taustiņu, izsējas daudzums abās pusēs samazinās par vienu daudzuma soli (19. lappuse) (piemēram: -10%).

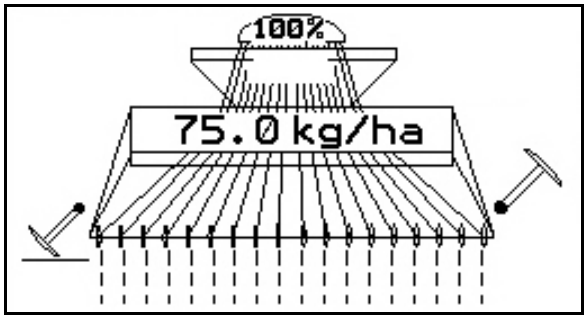


**Att. 43**

Izmainītā iestatītā vērtība izvēlnē "Darbs"tiek rādīta kg/ha un procentos (Att. 43). (Att. 43).

## 6.2 Hidrauliskās sistēmas speciālās funkcijas

1. Izmantojot funkcijas taustiņu, ieslēdziet hidrauliskās sistēmas speciālo funkciju.
2. Lietojiet traktora vadības ierīci.

→ Notiek hidrauliskās sistēmas speciālās funkcijas izpilde.

Hidrauliskās sistēmas speciālās funkcijas (Att. 44/1) tiek rādītas izvēlnē "Darbs".

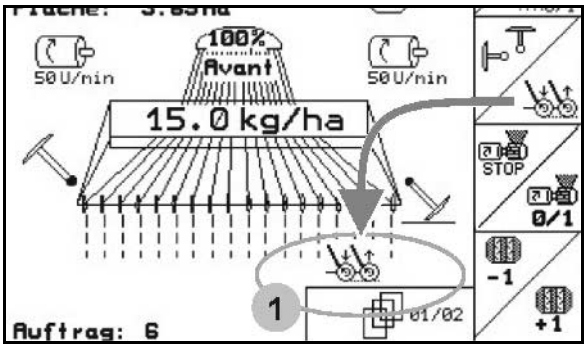


**Att. 44**

Opcijas, kas

- ir izslēgtas izvēlnē "Iestatīšana",
- neattiecas uz mašīnas aprīkojumu (papildaprīkojums)

darba izvēlnē netiek rādītas (funkciju lauki nav aizņemti).

## 6.3 Rādījums darba izvēlnē

Kustības ātrums

Attālums līdz papildināšanai-

Ventilatora apgriezienu skaits-

Apstrādātā platība-

Lemešu spiediena/grambas aizzīmētāja iepriekšējā izvēle (AD-P)

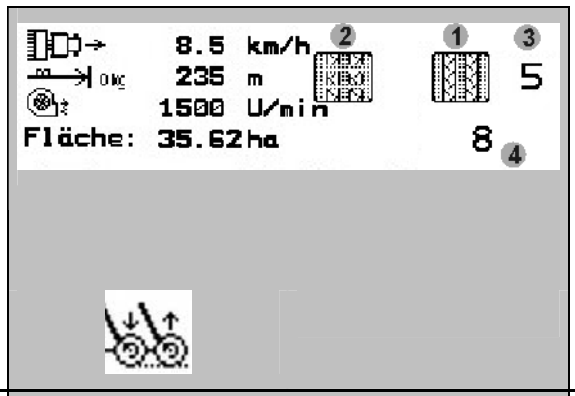


1. Kustības joslu sistēma ir aktivizēta
2. Kustības joslu intervāla sistēma ir aktivizēta
3. Kustības joslu skaitītājs
4. Kustības joslu cikla/ STOP kustības joslas pārslēgšanas pārtraukšana

**Dozēšana:**

Elektriskā dozēšanas sistēma, dozētāja apgriezienu skaita rādījums

Kreisās puses dozētājs

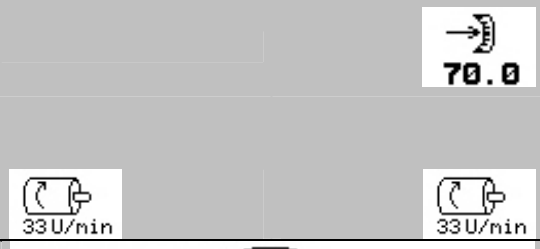


Vario piedziņa ar pārvadmehānisma iestatījuma rādījumu

Viens dozētājs /

Labās puses dozētājs

Vēlamais daudzums %

kg/ha

Grambas aizzīmētājs aktīvs

-

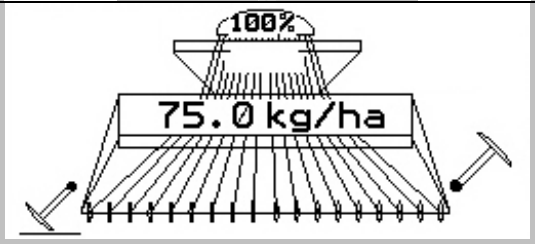


Grambas aizzīmētājs nav aktīvs

**Darba režīmi:**

1. Mašīna no ceļa posma mērierīces nesaņem nevienu impulsu.
2. Mašīna saņem impulsus no ceļa posma mērierīces.
3. Mašīna saņem impulsus no ceļa posma mērierīces.

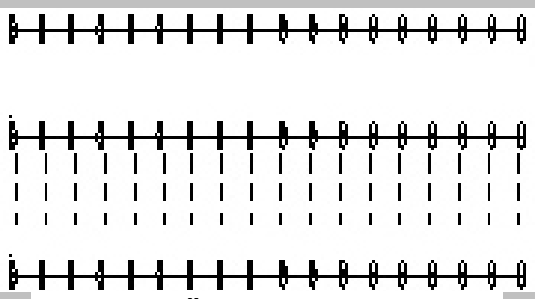


Dozētājs nedarbojas.

Dozētājs darbojas, mašīna darba stāvoklī, nav rādījuma sliedēs.

Dozētājs nedarbojas, mašīna ir pacelta.

| Hidrauliskās sistēmas speciālās funkcijas: | | | 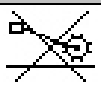 | 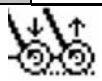 | |
|---|---|---|---|---|---|
| | Lemešu izcelšana | KG darba dziļuma iepriekšējā izvēle | Rats Bloķēšana | Lemešu spiediens (Avant) | |

Aktuālais darba uzdevums

Atvērtā lapa Darba izvēlnē

## 6.4 Funkcijas darba izvēlnē^

### 6.4.1 Kustības joslas pārslēgšana

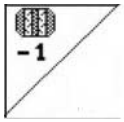


Kustības joslu skaitītāja atiestatīšana

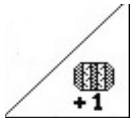


Kustības joslu skaitītāja pārslēgšana uz priekšu

Kustības joslu skaitītājs pārslēdzas, paceļot mašīnas darba instrumentus.

Att. 45/...

(1) Kustības joslu rādījuma ieslēgšana

(2) Pašreizējā kustības joslu skaita rādījums

(3) Kustības joslu skaitītāja pārslēgšanās bloķēšanas rādījums

(4) Kustības joslas pārslēgšanas mehānisma intervāla ieslēgšanas rādījums

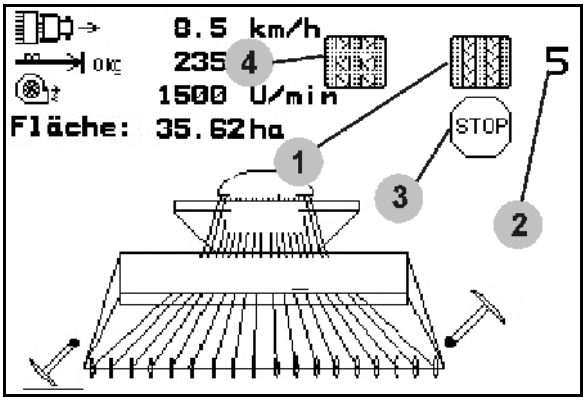


**Att. 45**

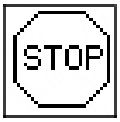


Kustības joslu skaitītāja pārslēgšanās bloķēšana.

1.

Apstādiniet kustības joslu skaitītāju.

→ Paceļot mašīnas darba instrumentus, kustības joslu skaitītājs netiek pārslēgts.

2.

Izslēdziet kustības joslu skaitītāja apstādināšanas funkciju.

→ Kad tiek pacelti mašīnas darba instrumenti, kustības joslu skaitītājs turpina pārslēgties

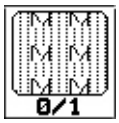


Kustības joslas pārslēgšanas intervāla ieslēgšana vai izslēgšana

## 6.4.2 Grambas aizzīmētājs (Avant)

Kad mašīnu darba instrumenti tiek pacelti/nolaisti, automātiski viens pēc otra tiek ieslēgti grambas aizzīmētāji.

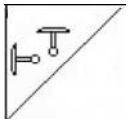

Izvēlieties funkciju Grambu aizzīmētājs.

Aktīvais grambas aizzīmētājs tiek nomainīts automātiski, apgriežoties lauka galā.

- Rādījums - kreisās puses grambu aizzīmētājs aktīvs, labās puses grambu aizzīmētājs nav aktīvs (Att. 46)

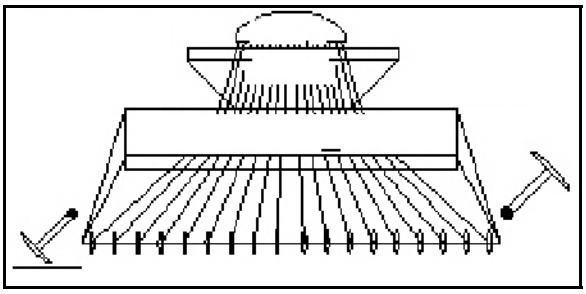

**Att. 46**

## 6.4.3 Rata bloķēšana

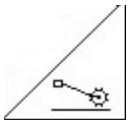

Rata nolaišanas bloķēšana

- **Tikai zemes apstrāde, izsēja nenotiek.**
- **Dozēšanas sistēma iezslēgta: mašīnas kalibrēšanai.**

1. Ieslēdziet speciālo rata bloķēšanas funkciju (Att. 47).

- Nolaižot mašīnu, rats tiek pacelts uz augšu.

2. Izslēdziet šo speciālo funkciju

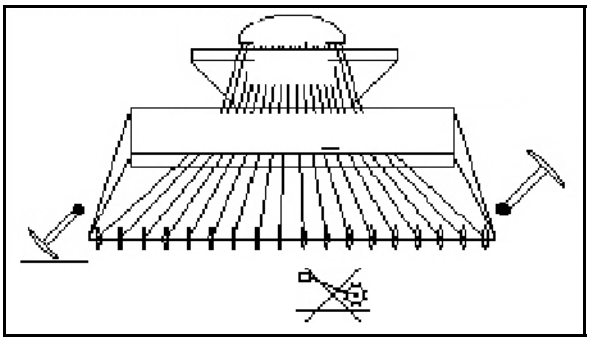

**Att. 47**

### 6.4.4 Platuma daļu samazināšana (Avant ar elektrisku dozēšanas ierīci)

| | | |
|---|---|---|
| 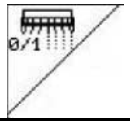 | Kreisās puses platuma daļa | ieslēgšana un izslēgšana |

| | | |
|---|---|---|
| 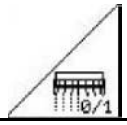 | Darba platuma samazinājuma | ieslēgšana un izslēgšana labajā pusē |

Lai veiktu sēju tikai pusē no darba platuma, var izslēgt vienu mašīnas pusi.

Att. 48: kreisās puses izslēgta stāvokļa rādījums

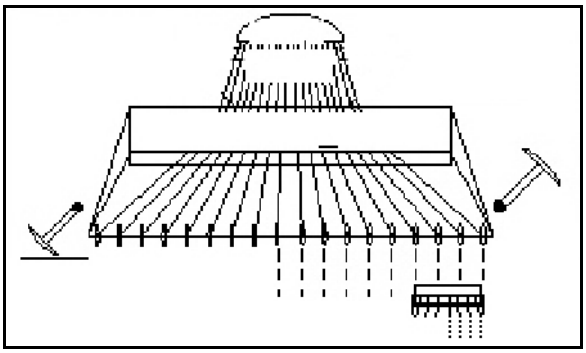

**Att. 48**

## 6.4.5 Elektriskā dozēšanas sistēma

Sākotnējās dozēšanas mehānisma ieslēgšana/apstādināšana

- Sējas sākumam: sākot kustību, ieslēdziet sākotnējās dozēšanas mehānismu, lai pirmajos metros nodrošinātu sēklas materiāla izsēšanu pietiekamā daudzumā.
- Sēšanas ratu uzpildei pirms kalibrēšanas.

1. Ieslēdziet sākotnējās dozēšanas mehānismu.

→ Sākotnējās dozēšanas mehānisms norādīto laiku padod uz lemešiem sēklas materiālu (Att. 49).

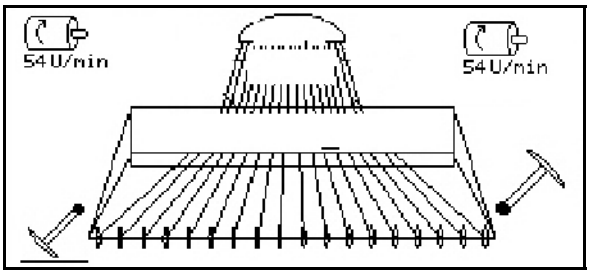


**Att. 49**

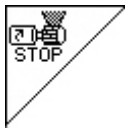


Elektrisā dozēšanas sistēma: dozētāju izslēgšana

Lai dozētāji nejauši nesāktu darboties, tos var izslēgt.

Tas var būt noderīgi, jo dozētājus iedarbina pat neliela rata rotācijas kustība.

Izslēgtu dozētāju rādījums (Att. 50).

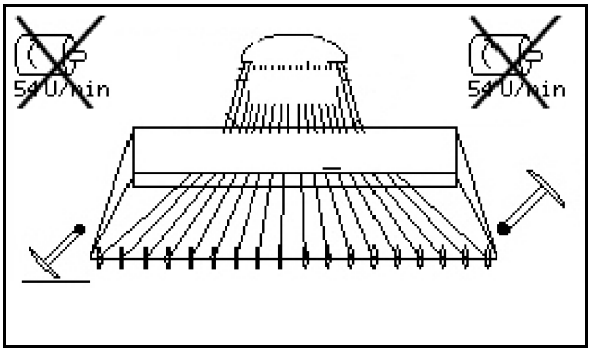


**Att. 50**

## 6.4.6 Lemeša spiediens un skrāpja spiediens

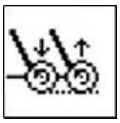

Paaugstināta/pazemināta lemešu un skrāpja spiediena iestatīšana

Šīs funkcijas hidraulikas pieslēguma marķējums mašīnai Avant ir dzeltenā, bet AD-P - zaļā krāsā.

1. Ieslēdziet īpašo lemešu/skrāpja spiediena funkciju (Att. 51).
2. Lietojiet traktora vadības ierīci.

→ Tiek iestatīts paaugstināts spiediens.

→ Tiek iestatīts pazemināts spiediens.

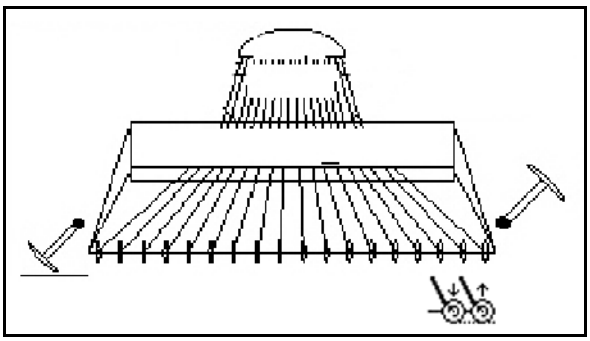

**Att. 51**

## 6.4.7 Mašīnas savēršana (Avant 03-2)

Mašīnas savēršana/izvēršana

Šīs funkcijas hidraulikas pieslēgums ir marķēts zaļā krāsā.

**Mašīnas salikšana:**

1. Mašīnas izcelšana.
2. Mašīnas salikšanas iepriekšējā izvēle.
3. Lietojiet traktora vadības ierīci.

→ Mašīna tiek salikta.

→ Transportēšanas fiksatoriem jānofiksējas abās pusēs.

**Mašīnas izlikšana:**

1. Mašīnas izcelšana.
2. Mašīnas salikšanas iepriekšējā izvēle.
3. Pavelciet transportēšanas fiksatora virves.

→ Transportēšanas fiksators atbloķēts

4. Lietojiet traktora vadības ierīci.

→ Mašīna tiek izlikta.

5. Lai varētu sākt lietošanu, turiet vadības ierīci planēšanas režīmā.

**BRĪDINĀJUMS**

**Pārvietojot mašīnu no transportēšanas stāvokļa darba stāvoklī un pretēji, obligāti ievērojiet mašīnas ekspluatācijas instrukcijas norādījumus!**

## 6.4.8 Rotoru kultivatora darba dziļums

| | |
|---|---|
| 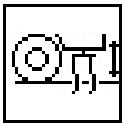 | **Rotoru kultivatora darba dziļuma iestatīšana** |

Šīs funkcijas hidraulikas pieslēgums ir marķēts dzeltenā krāsā.

Mašīna ir darba pozīcijā.

1. Rotoru kultivatora darba dziļuma iepriekšēja izvēle.
2. Lietojiet traktora vadības ierīci.

→ Ieregulējiet vajadzīgo darba dziļumu.

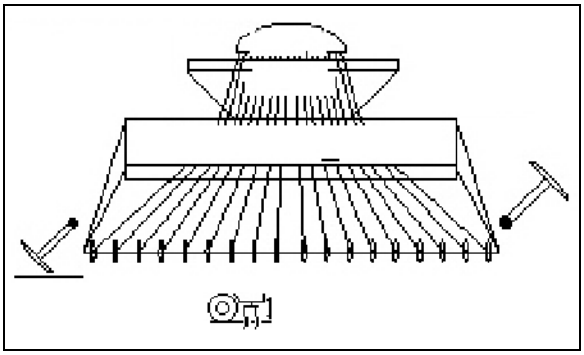

**Att. 52**

## 6.4.9 Lemešu izcelšana

| | |
|---|---|
| 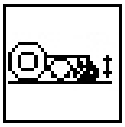 | **Lemešu pacelšana / nolaišana** |

Šīs funkcijas hidraulikas pieslēgums ir marķēts zaļā krāsā.

Mašīna ir darba pozīcijā.

1. Lemešu izcelšanas iepriekšēja izvēle.
2. Lietojiet traktora vadības ierīci.

→ Lemešu pacelšana / nolaišana.

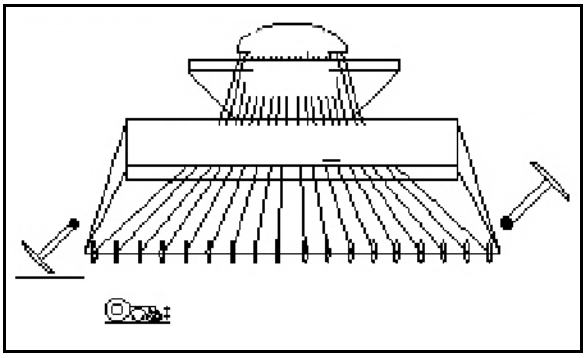

**Att. 53**

## 6.4.10 Priekšējās tvertnes apgaismojums (Avant)

| | |
|---|---|
| | **Apgaismojuma ieslēgšana un izslēgšana** |

## 6.5 Rīcība lietošanas laikā

1. ieslēgt **AMATRON+**.
2. no galvenās izvēlnes izvēlēties vēlamo uzdevumu un pārbaudīt iestatījumus.
3. startēt uzdevumu
4. izvēlēties izvēlni Darbs.
5. uzstādīt tehnoloģisko sliežu marķieri pirmajam braucienam uz lauka.
6. uzstādīt tehnoloģisko sliežu skaitītāju pirmajam braucienam uz lauka.

**Mašīnās ar elektrisko dozēšanas sistēmu:**

- Tiklīdz rats tiek nolaists darba pozīcijā, sāk darboties automātiskā dozēšanas sistēma, kas nodrošina pietikamo dozēšanu jau pirmajos izsējas veikšanas metros.
- Laicīga iepriekšējās dozēšanas beigšana.

7. Sākt sēju.
   Sējas laikā **AMATRON+** rāda izvēlni Darbs. No tās var veikt visus sējai nepieciešamos iestatījumus.
8. Aprēķinātie dati tiek saglabāti startētajam uzdevumam.

Pēc lietošanas**:**

1. Pārbaudīt uzdevuma datus (ja ir vēlēšanās).
2. Pārvietojiet mašīnu transportēšanas stāvoklī.
3. **AMATRON+** izslēgt.

## 6.5.1 Darba izvēlnes taustiņu izkārtojums AD-P ar piedziņu

**1. lapp.:** **Funkciju lauku apraksts:**

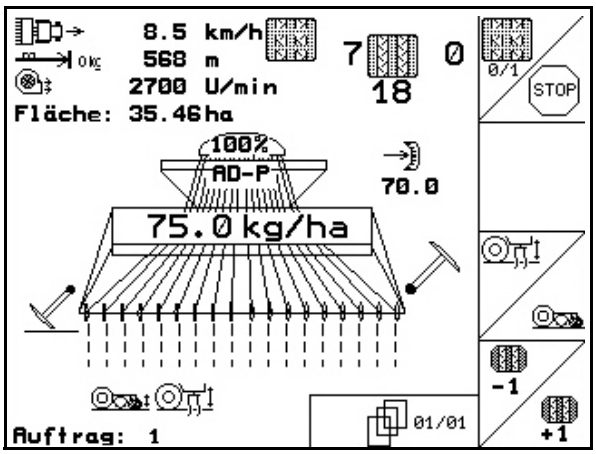


Sk. nodaļu

| |
|---|
| 6.4.1 |
| 6.4.1 |
| 6.4.9 / 6.4.8 |
| |

## 6.5.2 Darba izvēlnes taustiņu izkārtojums AD-P ar dozēšanas sistēmu

**1. lapp.:** **Funkciju lauku apraksts:**

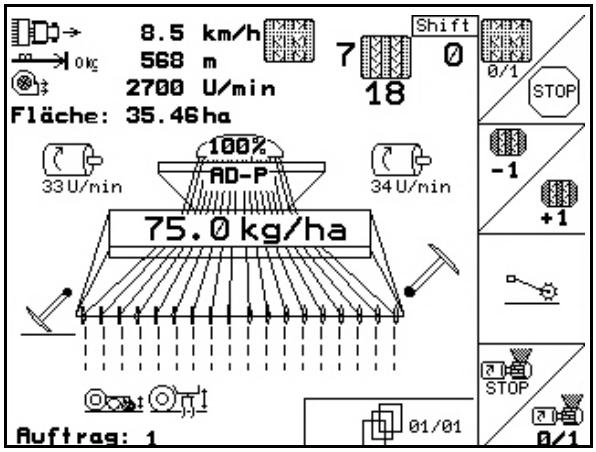


Sk. nodaļu

| |
|---|
| 6.4.1 |
| 6.4.1 |
| 6.4.3 |
| 6.4.5 |

**Nospiests pārslēgšanas taustiņš:** **Funkciju lauku apraksts:**

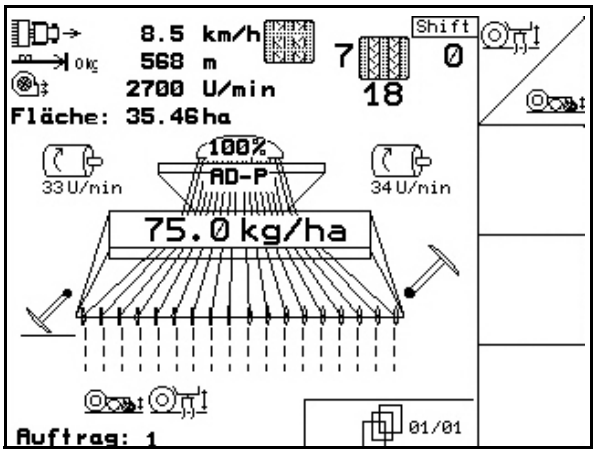


Sk. nodaļu

| |
|---|
| 6.4.9 / 6.4.8 |
| |
| |
| |

## 6.5.3 Daudzfunkciju roktura funkcijas AD-P

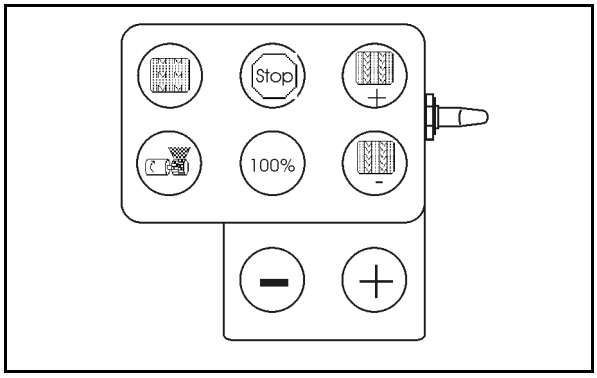


## 6.5.4 Darba izvēlnes taustiņu izkārtojums Avant ar piedziņu

**1. lapp.:** **Funkciju lauku apraksts:**

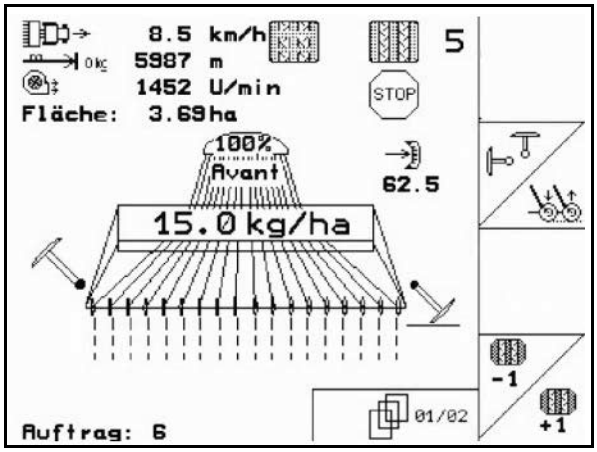


Sk. nodaļu

| |
|---|
| |
| 6.4.2 / 6.4.6 |
| 6.4.1 |
| 6.4.1 |

**2. lapp.:** **Funkciju lauku apraksts:**

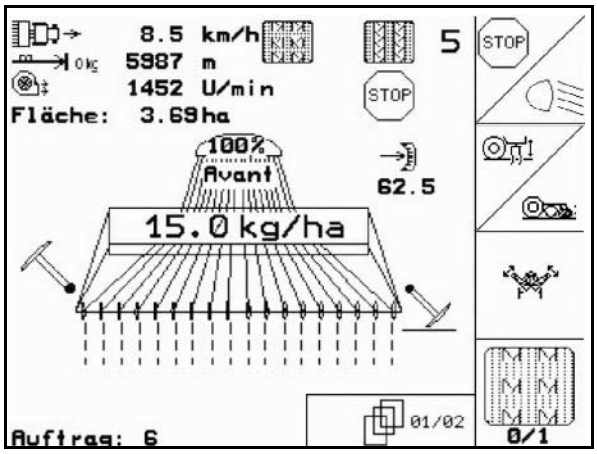


Sk. nodaļu

| |
|---|
| 6.4.1 / 6.4.10 |
| 6.4.8 / 6.4.9 |
| 6.4.7 |
| 6.4.1 |

## 6.5.5 Darba izvēlnes taustiņu izkārtojums **Avant** ar dozēšanas sistēmu

**1. lapp.:** **Funkciju lauku apraksts:**

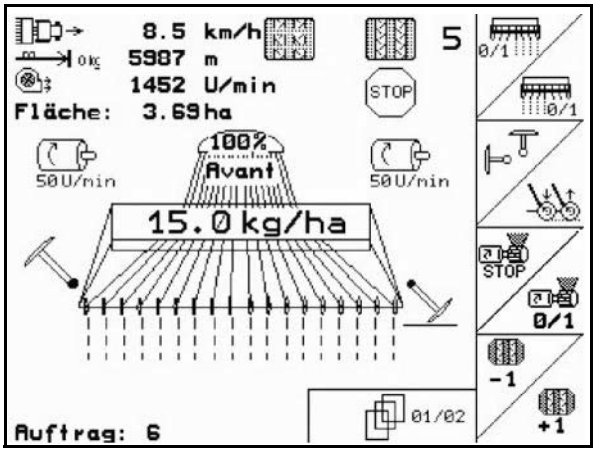


Sk. nodaļu

| |
|---|
| 6.4.1 |
| 6.4.2 / 6.4.6 |
| 6.4.5 |
| 6.4.1 |

**2. lapp.:** **Funkciju lauku apraksts:**

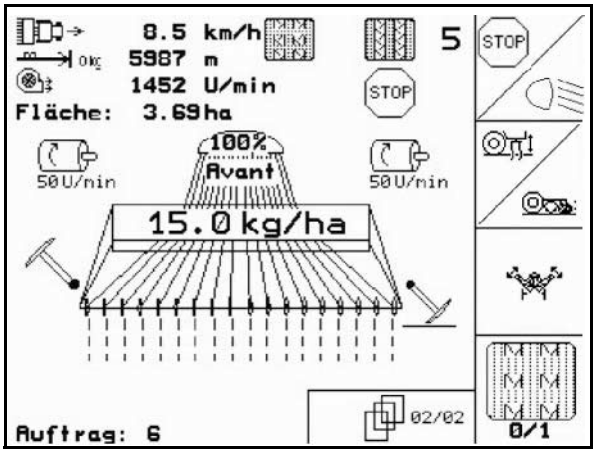


Sk. nodaļu

| |
|---|
| 6.4.1 / 6.4.10 |
| 6.4.8 / 6.4.9 |
| 6.4.7 |
| 6.4.1 |

**Daudzfunkciju roktura funkcijas**

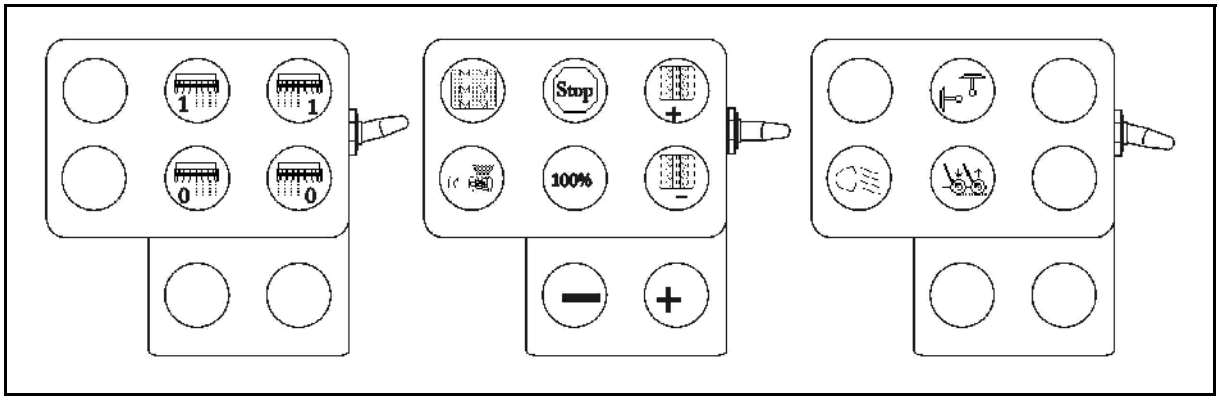

# 7 Daudzfunkciju rokturis

## 7.1 Pievienošana

Daudzfunkciju rokturi (Att. 54/1) ar 4 skrūvēm nostiprina viegli aizsniedzamā vietā vilcēja kabīnē.

Lai izveidotu savienojumu, pamataprīkojuma kontaktspraudni ievietojiet daudzfunkciju roktura 9 kontaktu Sub-D tipa ligzdā (Att. 54/2).

Daudzfunkciju roktura kontaktspraudni (Att. 54/3) ievietojiet vidējā ierīces **AMATRON+** Sub-D tipa ligzdā.

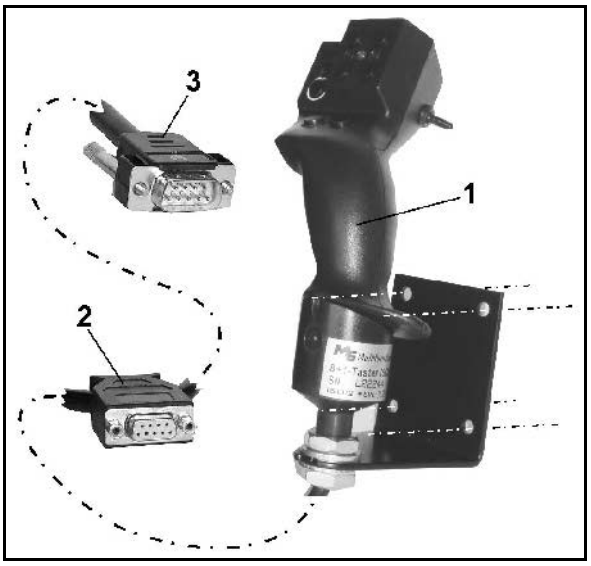


**Att. 54**

## 7.2 Darbība

Daudzfunkciju rokturis darbojas tikai ierīces **AMATRON+** darba izvēlnē. Šis rokturis nodrošina iespēju lietot ierīci **AMATRON+** uz lauka, neizmantojot displeju.

Lai izmantotu **AMATRON+**, daudzfunkciju rokturim (Att. 55) ir 8 taustiņi (1 - 8). Turklāt, izmantojot slēdzi (Att. 56/2) taustiņu piešķiri var mainīt trīs veidos.

Parasti slēdzis atrodas

- vidējā stāvoklī (Att. 56/A) un to nevar pārvietot
- ne uz augšu (Att. 56/B)
- ne uz leju (Att. 56/C).

Slēdža stāvokli norāda gaismas diožu indikators (Att. 56/1).

- Gaismas diožu indikators deg dzeltenā krāsā
- Gaismas diožu indikators deg sarkanā krāsā
- Gaismas diožu indikators deg zaļā krāsā

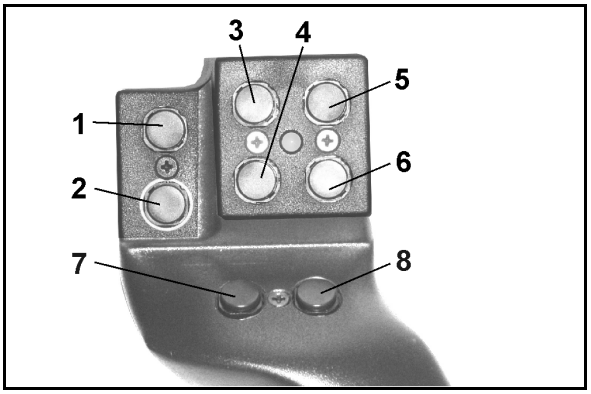


**Att. 55**

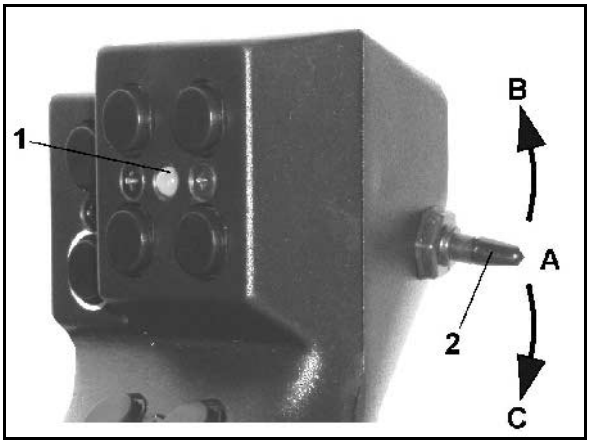


**Att. 56**

## 7.3 Taustiņu funkcijas:

| | AD-P Vario pārvadmehānisms | AD-P Pilnā dozēšana | AVANT Vario pārvadmehānisms | AVANT Pilnā dozēšana |
|---|---|---|---|---|
| 1 | | | | |
| 2 | | | | |
| 3 | | | | Sekciju kreisajā pusē ieslēgt |
| 4 | | | | Sekciju kreisajā pusē izslēgt |
| 5 | | | | Sekciju labajā pusē ieslēgt |
| 6 | | | | Sekciju labajā pusē izslēgt |
| 7 | | | | |
| 8 | | | | |
| 1 | Tehnoloģisko sliežu intervāla pārslēgs | | Tehnoloģisko sliežu intervāla pārslēgs | |
| 2 | | Startēt priekšdozēšanu | — | Startēt priekšdozēšanu |
| 3 | Tehnoloģisko sliežu skaitītāju atslēgt/ pieslēgt (STOP taustiņš) | | Tehnoloģisko sliežu skaitītāju atslēgt/ pieslēgt (STOP taustiņš) | |
| 4 | Daudzums 100% | | Daudzums 100% | |
| 5 | Braukšanas sleju pārslēgt uz priekšu (+1) | | Braukšanas sleju pārslēgt uz priekšu (+1) | |
| 6 | Tehnoloģisko sliedi pārslēgt atpakaļ (-1) | | Tehnoloģisko sliedi pārslēgt atpakaļ (-1) | |
| 7 | - daudzums [%] | | - daudzums [%] | |
| 8 | + daudzums [%] | | + daudzums [%] | |
| 1 | | | | |
| 2 | | | Gaismu ieslēgt un izslēgt | |
| 3 | | | Atbrīvot hidraulikas ventīļa iedarbināšanu, lai iedarbinātu marķierus | |
| 4 | | | Atbrīvot hidraulikas ventīļa iedarbināšanu, lai iedarbinātu lemeša spiedienu | |
| 5 | | | | |
| 6 | | | | |
| 7 | | | | |
| 8 | | | | |

# 8 Apkope

## 8.1 Pārvadmehānismu kalibrēt

**Nav nepieciešamas mašīnām ar dozēšanas ierīci!**

Ar pārvadmehānismu aprīkotās sējmašīnas ir jākalibrē,

- Pirms pirmās lietošanas, ja **AMATRON+** nav piegādāts no rūpnīcas kopā ar mašīnu, bet gan instalēts vēlāk.
- Ja ir novirzes starp rādītājiem terminālī un uz pārvadmehānisma skalas.

**1. lapa 01/04 Bāzes dati iestatīšanas izvēlnē (Att. 32)**

- Cal. kalibrēt pārvadmehānismu.
  - o Pārvadmehānisma sviru virzīt tik tālu skalas vērtības 0 virzienā, kamēr iespīdas elektromotora LED lampiņa
  - o Pārnesumu palielināt uz skalas vērtību, kas lielāka par 80
  - o Apstiprināt iestatījumus un skalas vērtību, kuru rāda pārvadmehānisma svira uz skalas, ievadīt izvēlnes logā kurš nule atveras.

Skalas vērtību vienmēr nolasīt tikai frontāli, lai izvairītos no nolasīšanas kļūdām!

- Pēc kalibrēšanas pārvadmehānismu pagriezt uz citu skalas vērtību. Parādītajai vērtībai vajadzētu atbilst skalas vērtībai.

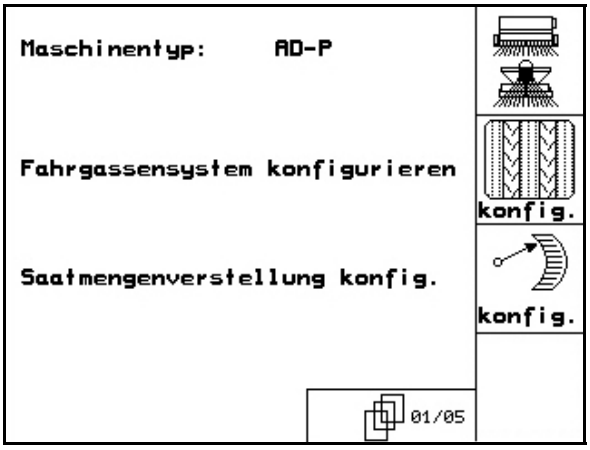


**Att. 57**

# 9 Izvēlne Palīdzība

Izvēlne Palīdzība startē no galvenās izvēlnes (Att. 58):

Izvēlne Palīdzība:

- 1 palīdzība apkalpošanai
- 2 palīdzība kļūdu ziņojumiem
- 3 Palīdzība tehnoloģisko sliežu izveidei.

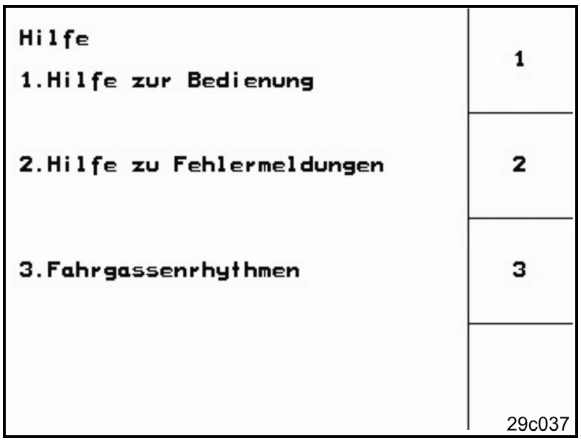


**Att. 58**

# 10 Traucējumi

## 10.1 Trauksme

**Nekritiska trauksme:**

Kļūdas ziņojums (Att. 59) parādās displeja apakšējā daļā un trīsreiz atskan signāls.

Novērst kļūdu, ja iespējams.

Piemērs:

- Pārāk zems piepildījuma līmenis.

→ Novēršana: uzpildīt sēklu.

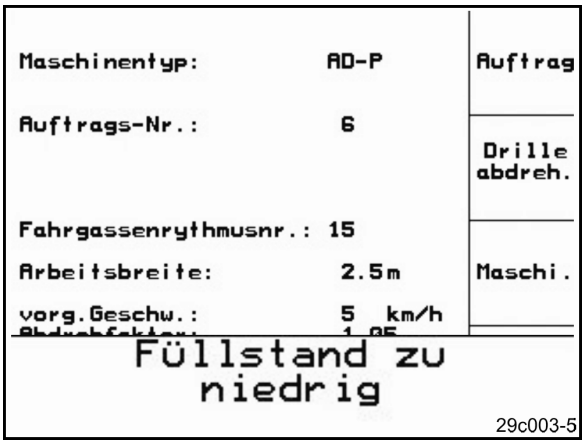


**Att. 59**

**Kritiska trauksme:**

Trauksmes ziņojums (Att. 60) parādās displeja vidējā joslā un skan viens signāls.

1. Lasīt uz ekrāna trauksmes ziņojumu.
2. Atrast palīdzības tekstu.
3. Apstiprināt trauksmes ziņojumu.

**Att. 60**

## 10.2 Ceļa sensora nedarbošanās

Ja nedarbojas ceļa sensors (Imp/100m), kurš ir piestiprināts pie pārvadmehānisma vai pie pilnas dozēšanas pie piedziņas rata, tad pēc simulēta darba ātruma ievadīšanas var strādāt tālāk.

Ceļa sensora nedarbošanās tiek parādīta ar simbolu “sējrinda pacelta”.

Lai izvairītos no nepareizas izsējas, bojātais sensors ir jānomaina.

Ja ātrumā nav dabūjams jauns sensors, darbu var turpināt, ja rīkojas sekojoši:

1. Atvienojiet signāla kabeli no traktora pamataprīkojuma.
2. [Setup] Nospiediet galvenajā izvēlnē šo taustiņu.
3. [ESC] Apstipriniet izvēlnes nomaiņu.
4. [km/h sim.] Ievadiet imitēta braukšanas ātruma vērtību.
5. Turpmākās izkliedēšanas laikā uzturiet ievadīto imitēto ātrumu

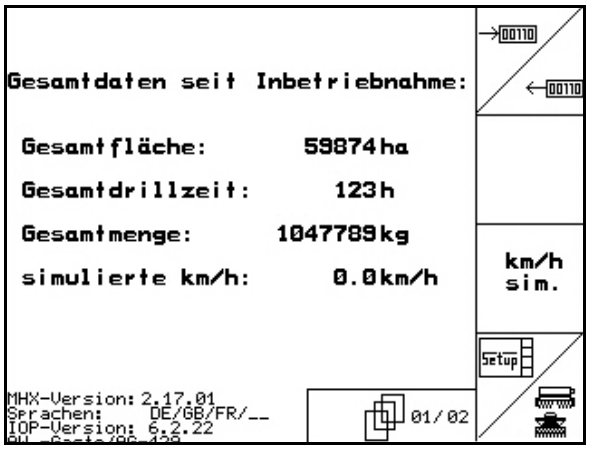


**Att. 61**

> Tiklīdz tiek reģistrēti impulsi no ceļa sensora, kompjūters pārslēdzas uz reālo ātrumu no ceļa sensora.

**AMAZONEN-WERKE**

H. DREYER GmbH & Co. KG

Postfach 51
D-49202 Hasbergen-Gaste
Germany

Tel.: + 49 (0) 5405 501-0
Telefax: + 49 (0) 5405 501-234
e-mail: amazone@amazone.de
http:// www.amazone.de

Filiāles: D-27794 Hude •D-04249 Leipzig •F-57602 Forbach
Rūpnīcas filiāles Lielbritānijā un Francijā

Minerālmēslu izkliedētāju, apsmidzinātāju, sējmašīnu, augsnes apstrādes mašīnu un daudzfunkcionālās noliktavu un komunālās saimniecības tehnikas rūpnīcas