Návod na obsluhu

AMAZONE

Palubní počítač
AMATRON +
pro
pneumatické secí stroje

AD-P a AVANT

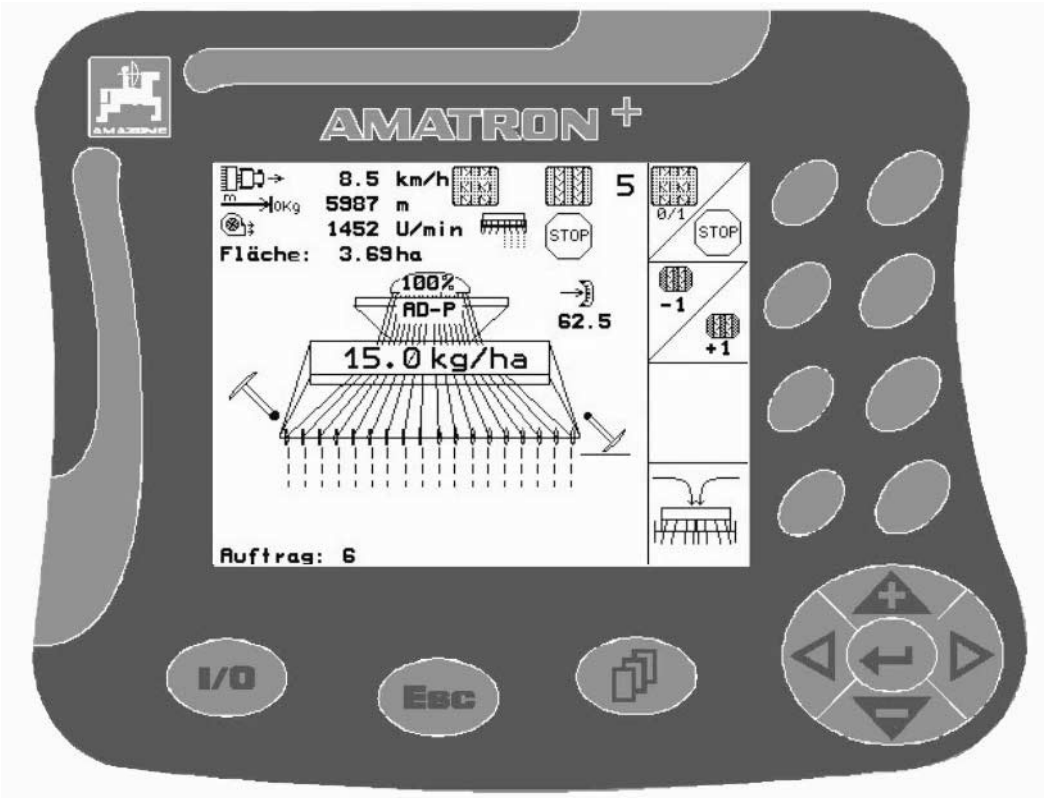

MG3260
BAG0072.0 11.08
Printed in Germany

Před prvním uvedením do provozu si přečtěte tento návod k obsluze a postupujte podle něj! Uschovejte pro pozdější použití!

CZ

NESMÍME

shledávat četbu a jednání dle návodu na obsluhu nepohodlným a nadbytečným; neboť nepostačí pouze vyslechnout si od ostatních, že je určitý stroj dobrý, nato se zvednout a jít jej koupit a přitom věřit, že nyní již bude vše fungovat automaticky. Příslušný uživatel stroje by pak přivodil škodu nejen sám sobě, nýbrž by se také dopustil té chyby, že by příčinu eventuálního neúspěchu přičítal na vrub stroji namísto na vrub své nedůslednosti. Abychom si byli jisti úspěchem svého činění, musíme zabřednout do posledních podrobností, popř. se informovat na účel konkrétního zařízení na stroji a získat zručnost při manipulaci s ním. Teprve poté nabudeme pocitu spokojenosti jak se strojem tak se sebou samým. A právě naplnění tohoto záměru je cílem předkládaného návodu na obsluhu.

Leipzig-Plagwitz 1872. Rud. Sack.

Identifikační data

Zde zapište identifikační data stroje. Identifikační data najdete na výrobním štítku.

Identifikační č. stroje (desetimístné)	
Typ:	Amatron+
Rok výroby:	
Základní hmotnost kg:	
Povolená celková hmotnost kg:	
Maximální naložení kg:	

Adresa výrobce

AMAZONEN-WERKE

H. DREYER GmbH & Co. KG

Postfach 51

D-49202 Hasbergen

Tel.: + 49 (0) 5405 50 1-0

Fax.: + 49 (0) 5405 501-234

E-mail: amazone@amazone.de

Objednávání náhradních dílů

AMAZONEN-WERKE

H. DREYER GmbH & Co. KG

Postfach 51

D-49202 Hasbergen

Tel.: + 49 (0) 5405 501-290

Fax.: + 49 (0) 5405 501-106

E-mail: et@amazone.de

Katalog náhradních dílů on-line: www.amazone.de

Při objednávání náhradních dílů vždy uvádějte identifikační číslo stroje (desetimístné).

Formality k návodu k obsluze

Číslo dokumentu: MG3260

Datum vytvoření: 11.08

© Copyright AMAZONEN-WERKE H. DREYER GmbH & Co. KG, 2008

Všechna práva vyhrazena.

Další výtisk, byť jen ve zkrácené formě, je povolen pouze po schválení firmou AMAZONEN-WERKE H. DREYER GmbH & Co. KG.

Předmluva

Vážený zákazníku,

rozhodl jste se pro jeden z kvalitních produktů z rozsáhlé výrobkové řady firmy AMAZONEN-WERKE, H. DREYER GmbH & Co. KG. Děkujeme vám za důvěru.

Při přejímce stroje zkontrolujte, jestli nedošlo k poškození během přepravy nebo nechybí některé části! Na základě dodacího listu zkontrolujte úplnost dodaného stroje, včetně objednané speciální výbavy. Náhrada škody je poskytována pouze při okamžité reklamaci!

Před prvním uvedením do provozu si přečtěte tento návod k obsluze a obzvlášť bezpečnostní pokyny a dodržujte je! Po pečlivém pročtení můžete začít využívat přednosti svého nově získaného stroje.

Než uvedete stroj do provozu, zajistěte, aby si všichni uživatelé stroje přečetli tento návod k použití.

Při eventuálních dotazech nebo problémech si vyhledejte příslušné místo v návodu k použití nebo nám jednoduše zatelefonujte.

Pravidelná údržba a včasná výměna opotřebovaných, popř. poškozených dílů zvyšuje životnost vašeho stroje.

Posouzení ze strany uživatele

Vážený čtenáři,

naše návody k obsluze jsou pravidelně aktualizovány. Vaše návrhy na zlepšení nám pomohou vytvořit návod k obsluze, který pro vás bude užitečnější a příjemnější. Vaše návrhy nám zašlete faxem.

AMAZONEN-WERKE

H. DREYER GmbH & Co. KG

Postfach 51

D-49202 Hasbergen

Tel.: + 49 (0) 5405 50 1-0

Fax.: + 49 (0) 5405 501-234

E-mail: amazone@amazone.de

1 Pokyny pro užívání 7
1.1 Účel dokumentu 7
1.2 Udání místa v návodu k obsluze 7
1.3 Použitá vyobrazení 7

2 Všeobecné bezpečnostní pokyny 8
2.1 Zobrazení bezpečnostních symbolů 8

3 Montážní návod 9
3.1 Připojení 9
3.2 Připojovací kabel akumulátoru 10

4 Popis výrobku 11
4.1 Popis tlačítek a funkčních polí 12
4.1.1 Tlačítko Shift 13
4.2 Zadávání na přístroji AMATRON+ 14
4.3 Zadávání textů a číslic 14
4.3.1 Výběr možností 15
4.3.2 Funkce přepnutí (toggle) 15
4.4 Verze softwaru 15
4.5 Hierarchie přístroje AMATRON+ 16

5 Uvedení do provozu 17
5.1 Spouštěcí obrazovka 17
5.2 Hlavní menu 17
5.3 Zadání údajů stroje 18
5.3.1 Rytmus kolej. řádků (Údaje stroje [01/04]) 20
5.3.2 Zadání osetého a neosetého úseku (m) intervalového spínání kolejových řádků (Údaje stroje [01/04]) 21
5.3.3 Kalibrace senzoru ujetého úseku (Údaje stroje [01/04]) 22
5.3.4 Doporučené snížení množství osiva při zakládání kolejových řádků 25
5.4 Zadání zakázky 26
5.4.1 Externí zadání 27
5.5 Zkouška výsevku 27
5.5.1 Zkouška výsevku u strojů s dálkovým seřizováním vysévaného množství 28
5.5.2 Zkouška výsevku na strojích s elektr. úplným dávkováním 29
5.6 Servisní nastavení 31
5.7 Setup terminálu 35

6 Použití na poli 37
6.1 Přizpůsobení požadovaného množství 37
6.2 Předvolba pro funkce hydrauliky 37
6.3 Zobrazení pracovní nabídky 38
6.4 Funkce v pracovní nabídce^ 39
6.4.1 Přepínání kolejových řádků 39
6.4.2 Znamenáky (Avant) 40
6.4.3 Zablokování ostruhového kola 40
6.4.4 Ovládání částečných záběrů (Avant s elektrickým plným dávkováním) 41
6.4.5 Elektrické plné dávkování 42
6.4.6 Přítlak secích botek a přítlak zahrnovačů 42
6.4.7 Složení a rozložení stroje (Avant 03-2) 43
6.4.8 Pracovní poloha kultivátoru 44
6.4.9 Zdvih secích botek 44
6.4.10 Osvětlení přední výsevní skříně (Avant) 44

6.5 Postup při práci ... 45
6.5.1 Rozmístění tlačítek pracovní nabídky **AD-P** s převodovkou ... 46
6.5.2 Rozmístění tlačítek pracovní nabídky **AD-P** s plným dávkováním ... 46
6.5.3 Obsazení multifunkčního ovladače **AD-P** ... 47
6.5.4 Rozmístění tlačítek pracovní nabídky **Avant** s převodovkou ... 48
6.5.5 Rozmístění tlačítek pracovní nabídky **Avant** s plným dávkováním ... 49

7 Multifunkční ovladač ... 50

7.1 Namontování ... 50
7.2 Funkce ... 50
7.3 Rozložení tlačítek: ... 51

8 Údržba ... 52

8.1 Kalibrace převodovky ... 52

9 Menu Nápověda ... 53

10 Poruchy ... 53

10.1 Alarm (signalizace) ... 53
10.2 Výpadek senzoru ujetého úseku ... 54

1 Pokyny pro užívání

Kapitola Pokyny pro užívání podává informace pro zacházení s návodem k obsluze.

1.1 Účel dokumentu

Tento návod k obsluze

- popisuje obsluhu a údržbu stroje,
- podává důležité informace pro bezpečné a efektivní zacházení se strojem,
- je součástí stroje a musí být vždy u stroje popř. v tažném vozidle,
- musí být uschován pro budoucí použití.

1.2 Udání místa v návodu k obsluze

Všechny údaje směru v tomto návodu k obsluze jsou vždy myšleny ve směru jízdy.

1.3 Použitá vyobrazení

Pokyny pro jednání a reakce

Činnosti, které má obsluha provádět, jsou zobrazeny jako očíslované pokyny pro jednání. Dodržujte pořadí uvedených pokynů. Reakce na příslušný pokyn pro jednání je případně označena šipkou.

Příklad:

1. Pokyn pro jednání 1

→ Reakce stroje na pokyn 1

2. Pokyn pro jednání 2

Výčty

Výčty bez závazného pořadí jsou zobrazeny jako seznam s jednotlivými výčty.

Příklad:

- bod 1
- bod 2

Čísla pozicí na obrázcích

Čísla v kulatých závorkách odkazují na čísla pozicí na obrázcích. První číslice odkazuje na obrázek, druhá číslice na číslo pozice na obrázku.

Příklad (obr. 3/6)

- Obrázek 3
- Pozice 6

2 Všeobecné bezpečnostní pokyny

Znalost hlavních bezpečnostních pokynů a bezpečnostních předpisů je základní podmínkou pro bezpečné zacházení a bezporuchový provoz stroje.

Návod k obsluze

- uschovejte vždy na místě použití stroje!
- musí být vždy volně přístupný obsluze a údržbářům!

2.1 Zobrazení bezpečnostních symbolů

Bezpečnostní pokyny jsou označeny trojúhelníkovým bezpečnostním symbolem a slovem, popisujícím příslušný signál. Signální slovo (NEBEZPEČÍ, VÝSTRAHA, POZOR) popisuje závažnost hrozícího ohrožení a má následující význam:

NEBEZPEČÍ

Označuje bezprostřední ohrožení s vysokým rizikem, které má za následek smrt nebo velmi těžké poranění (ztráta částí těla nebo trvalé poškození), pokud mu nebude zabráněno.

Při nerespektování těchto pokynů bezprostředně hrozí smrtelné nebo velmi těžké úrazy.

VÝSTRAHA

Označuje možné ohrožení se středním rizikem, které má za následek smrt nebo (velmi těžké) poranění, pokud mu nebude zabráněno.

Při nerespektování těchto pokynů hrozí případně smrtelné nebo velmi těžké úrazy.

POZOR

Označuje možné ohrožení s malým rizikem, které může mít za následek lehké nebo střední poranění, popř. materiální škody, pokud mu nebude zabráněno.

DŮLEŽITÉ

Označuje povinnost zvláštního chování nebo činností nutných pro řádné zacházení se strojem.

Nedodržování těchto pokynů může vést k poruchám na stroji nebo v okolí.

UPOZORNĚNÍ

Označuje rady pro uživatele a obzvlášť důležité informace.

Tyto pokyny vám pomohou optimálně využívat všechny funkce vašeho stroje.

3 Montážní návod

3.1 Připojení

- Základní vybavení traktoru (Obr. 1/1) (konzola s rozdělovačem) se musí pevně a elektricky vodivě namontovat na kabinu vpravo od řidiče tak, aby byla v jeho dosahu a zorném poli.

→ Na upevňovacích místech se odstraní lak, aby se tak zamezilo tvorbě elektrostatických nábojů.

- Vzdálenost od radiostanice nebo její antény musí činit nejméně 1 m.

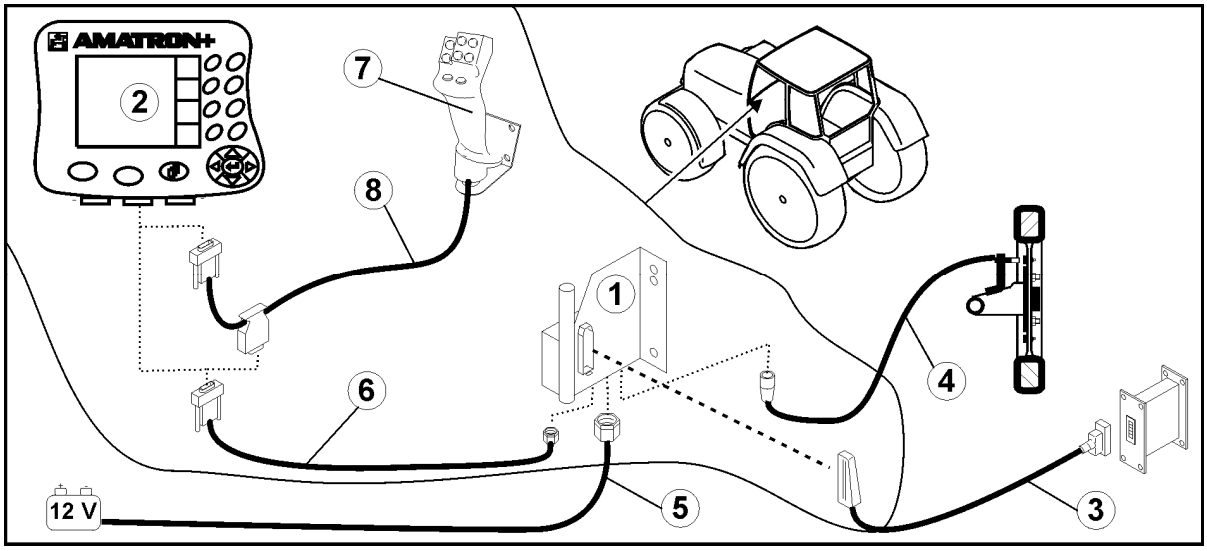

Obr. 1

Připojení na základní vybavení traktoru:

- Kabel pro připojení akumulátoru (Obr. 1/5).
- Signálový kabel k připojení zásuvky signálu traktoru nebo čidla ujeté dráhy (Obr. 1/4).
- Propojovací kabel k zařízení **AMATRON+** (Obr. 1/6).

K použití

- **AMATRON+** (Obr. 1/2) se nasadí na základní vybavení traktoru.
- Zástrčku propojovacího kabelu (Obr. 1/6) zasuňte do prostřední 9pólové zásuvky Canon (Obr. 2/1).
- Propojte stroj přes zástrčku stroje (Obr. 1/3) s přístrojem **AMATRON+**.

  Multifunkční držadlo (Obr. 1/7) se připojí pomocí kabelu Y (Obr. 1/8).
- Sériové rozhraní (Obr. 2/2) umožňuje připojení PDA.

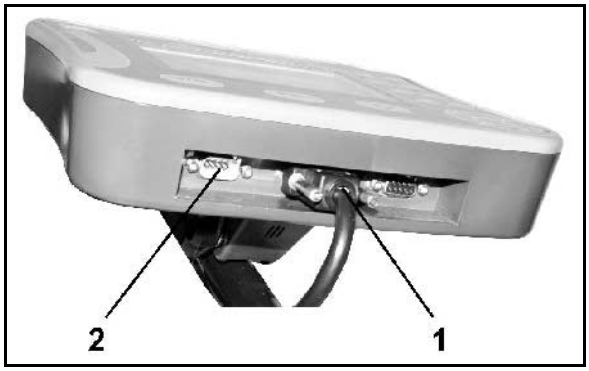

Obr. 2

3.2 Připojovací kabel akumulátoru

Potřebné provozní napětí je 12 V a musí se odebírat přímo od akumulátoru.

> Před připojením zařízení **AMATRON+** k traktoru s více akumulátory je nutné z návodu k obsluze traktoru nebo dotazem u výrobce traktoru zjistit, ke kterému akumulátoru se má počítač připojit!

1. Z kabiny traktoru zaveďte a upevněte přípojný kabel k akumulátoru. Při pokládání se připojovací kabel akumulátoru nesmí ohýbat přes ostré hrany.
2. Zkraťte připojovací kabel akumulátoru na vhodnou délku.
3. Konec kabelu (Obr. 3) zbavte opláštění v délce cca 250 až 300 mm.

→ Jednotlivé konce vodičů (Obr. 3) odizolujte v délce 5 mm.

4. Modrou žílu (kostra) zaveďte do volného kabelového oka (Obr. 4/1).
5. Pomocí kleští vodič zalistujte.
6. Hnědou žílu vodiče (+ 12 V) zaveďte do volného konce kabelové spojky (Obr. 4/2).
7. Pomocí kleští vodič zalistujte.
8. Kabelovou spojku (Obr. 4/2) smrštěte zdrojem tepla (zapalovač nebo horkovzdušná pistole), až z ní začne vytékat lepidlo.
9. Napájecí kabel připojte k akumulátoru traktoru:
   - Hnědou žílu kabelu k **+**.
   - Modrou žílu kabelu k **-**.

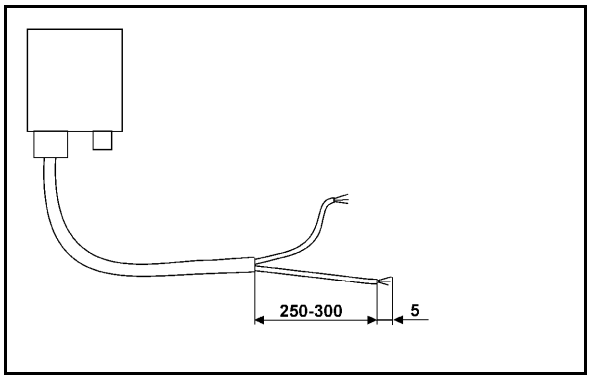

Obr. 3

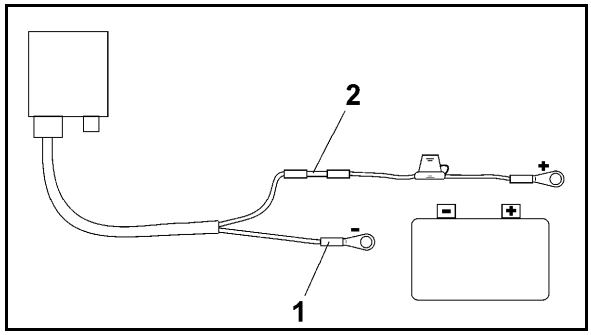

Obr. 4

4 Popis výrobku

Zařízením **AMATRON+** lze stroje **AMAZONE** pohodlně řídit, ovládat a sledovat.

AMATRON+ lze použít pro různé druhy strojů a vybavení.

Tento návod k obsluze popisuje ovládání secích strojů **AD-P** a **AVANT** pomocí **AMATRON+**.

Ovládání secích strojů pomocí **AMATRON+** se liší podle typu a vybavení stroje.

Zařízením **AMATRON+** se ovládá počítač stroje. Počítač stroje tak dostává všechny nezbytné informace a přebírá regulaci použitého množství podle plochy a v závislosti na okamžité rychlosti.

Zařízení **AMATRON+** si ukládá do paměti údaje pro zahájenou zakázku.

Zařízení **AMATRON+** nabízí hlavní menu a pracovní menu.

Hlavní nabídka (Obr. 5)

Hlavní nabídka sestává z několika podnabídek, které se před prací používají k

- zadání dat,
- zobrazení nebo zadání nastavení.

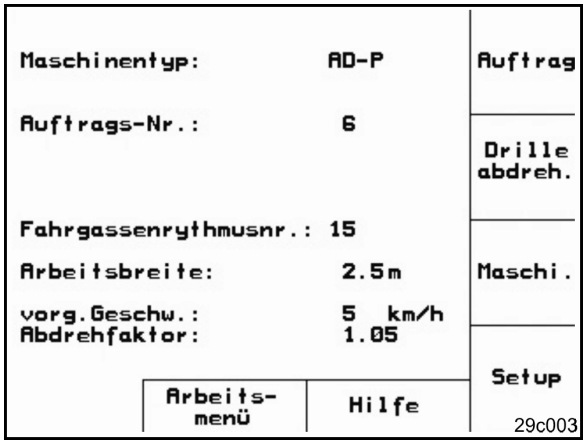

Obr. 5

Pracovní menu (Obr. 6)

- Během práce zobrazuje pracovní menu všechny nezbytné pracovní údaje.
- Pomocí pracovní nabídky se stroj ovládá během nasazení.

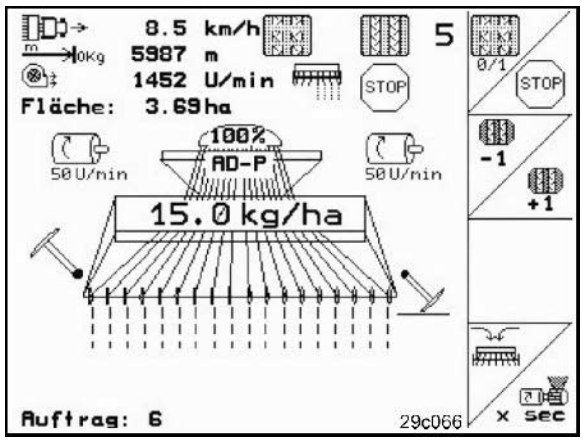

Obr. 6

4.1 Popis tlačítek a funkčních polí

Funkce, které jsou zobrazené na pravém okraji displeje funkčním polem (čtvercové pole nebo čtvercové pole s diagonálním předělem), se ovládají pomocí dvou řad tlačítek vpravo vedle displeje.

- Zobrazí-li se na displeji čtvercová políčka, pak je funkčnímu poli (Obr. 7/A) přiřazeno jen pravé tlačítko (Obr. 7/1).
- Jsou-li pole diagonálně rozdělená:
  - pak je levé tlačítko (Obr. 7/2) přiřazeno funkčnímu poli nahoře vlevo (Obr. 7/B),
  - pak je pravé tlačítko (Obr. 7/3) přiřazeno funkčnímu poli dole vpravo (Obr. 7/C).

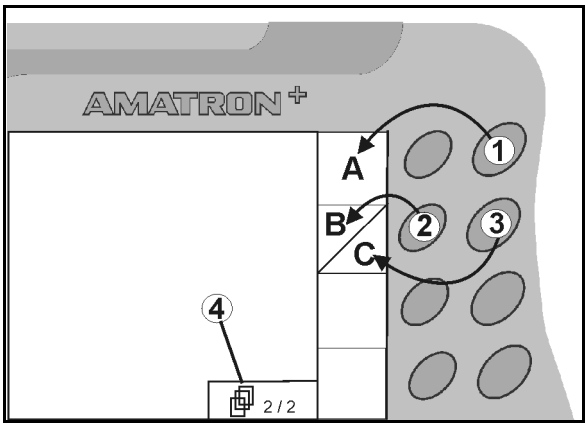

Obr. 7

I/O	Zapnuto / vypnuto (během jízdy na veřejných komunikacích vždy **AMATRON+** vypínejte).
Esc	• Zpět do posledního náhledu menu • Přepnutí pracovní nabídka - hlavní nabídka • Zrušení zadání • Do pracovní nabídky (držte tlačítko min. 1 sekundu)
	• Listování na další listy menu (možné pouze v případě, pokud se na displeji objeví symbol listování (Obr. 7/4) • Menu „Nápověda“ – možné pouze z hlavního menu. (Strana 53)
	• Kurzor na displeji doleva
	• Kurzor na displeji doprava
	• Převzetí zvolených číslic a písmen • Potvrzení kritického alarmu • 100% množství v pracovní nabídce
	• Kurzor na displeji nahoru • Zvýšení požadovaného množství během výsevu o množstevní krok (např. +10 %) (nastavení množstevního kroku viz str. 19)
	• Kurzor na displeji dolů • Snížení požadovaného množství během výsevu o množstevní krok (např. -10 %) (nastavení množstevního kroku viz str. 19)

4.1.1 Tlačítko Shift

- Na zadní straně přístroje se nachází tlačítko Shift (Obr. 8/1).
- Pokud je tlačítko Shift aktivní, zobrazí se tato skutečnost na displeji (Obr. 9/1).
- Při použití tlačítka Shift se objeví další funkční pole (Obr. 10) a rozmístění funkčních tlačítek se odpovídajícím způsobem změní..

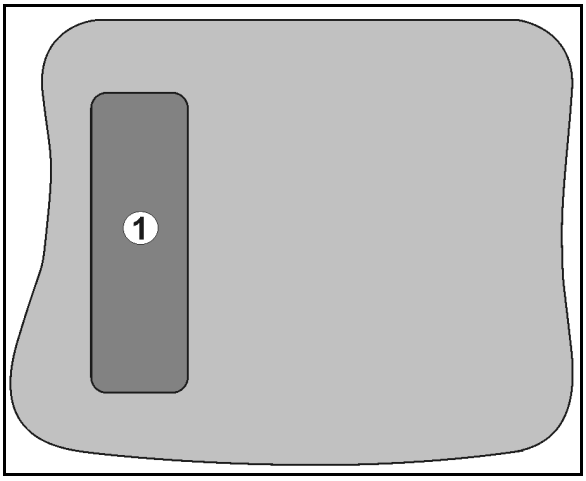

Obr. 8

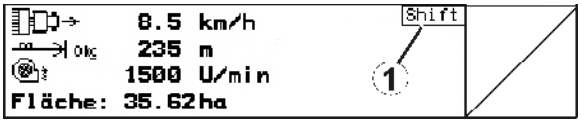

Obr. 9

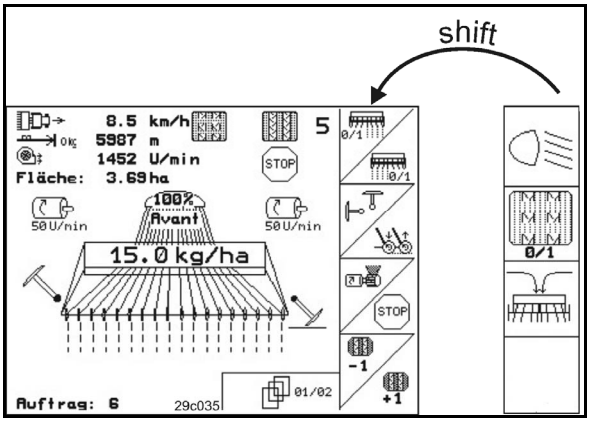

Obr. 10

4.2 Zadávání na přístroji AMATRON+

> K obsluze přístroje **AMATRON+** jsou v tomto návodu k obsluze vyobrazena funkční pole pro objasnění, že se musí stisknout tlačítko příslušející k danému funkčnímu poli.

Příklad:

- Funkční pole A:

Popis v návodu k obsluze:

A Provést funkci **A**.

Činnost:

Obsluha stiskne tlačítko přiřazené funkčnímu poli (Obr. 11/1), aby se provedla funkce **A**.

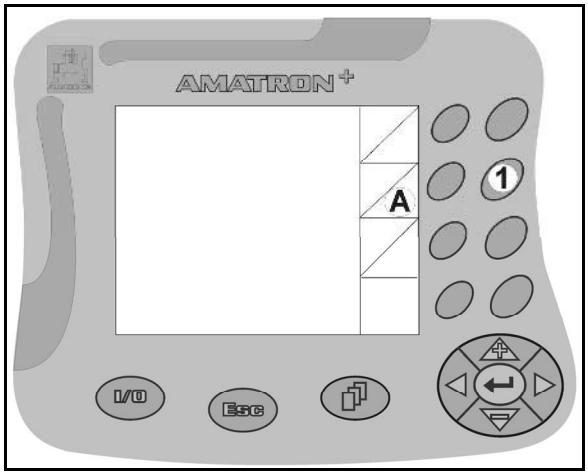

Obr. 11

4.3 Zadávání textů a číslic

Je-li na přístroji **AMATRON+** nutné zadávat texty nebo číslice, zobrazí se nabídka pro zadávání (Obr. 12).

Ve spodní části displeje se zobrazí pole pro výběr (Obr. 12/1) s písmeny, číslicemi a šipkami, z něhož se vytvoří zadávaný řádek (Obr. 12/2) (text nebo číslo).

, , , Výběr písmen nebo číslic v poli pro výběr (Obr. 12/3).

- Převzetí výběru (Obr. 12/3).
- CE Vymazání zadávané řádky.
- A↔a Přepnutí velká/malá písmena.
- ✓ Po dokončení zadávané řádky stiskněte toto tlačítko.

Šipky ↔ v poli pro výběr (Obr. 12/4) umožňují pohyb v řádce textu.

Šipka ⇤ v poli pro výběr (Obr. 12/4) vymaže poslední zadání.

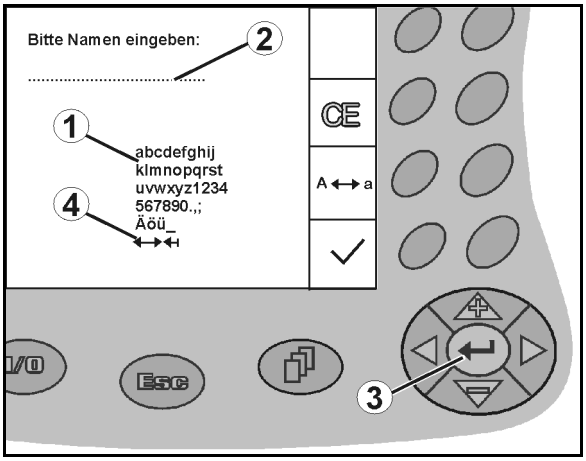

Obr. 12

4.3.1 Výběr možností

1. / Nastavte polohu výběrové šipky (Obr. 13/1).
2. Zvolte položku (Obr. 13/2).
3. Potvrďte vybranou položku.

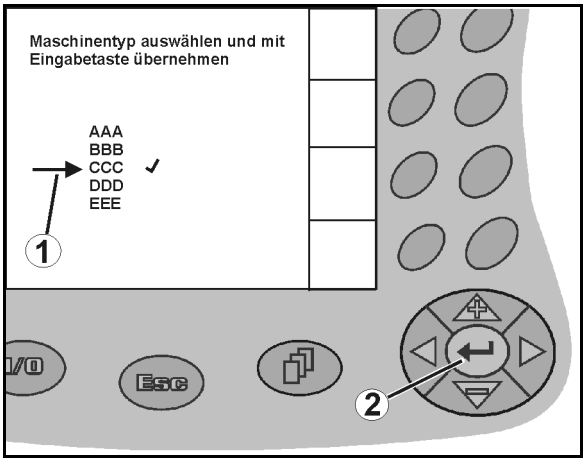

Obr. 13

4.3.2 Funkce přepnutí (toggle)

Zapnutí/vypnutí funkcí::

- Stiskněte jednou funkční tlačítko (Obr. 14/2)
→ Funkce **Zap** (Obr. 14/1).
- Stiskněte funkční tlačítko znovu
→ Funkce **Vyp**.

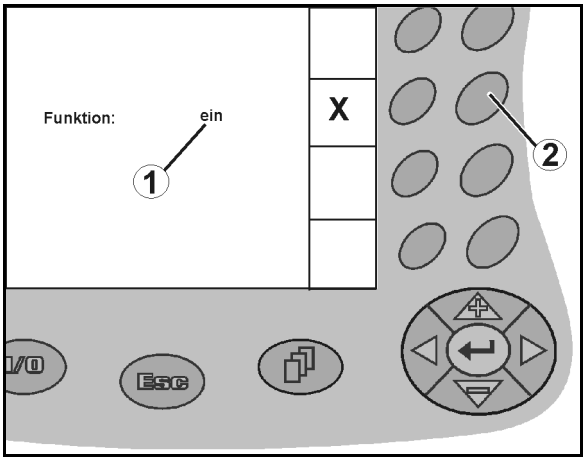

Obr. 14

4.4 Verze softwaru

Tento návod k obsluze je platný od verze softwaru:

Stroj:	Terminál:
Verze MHX: 2.17.01	Verze BIN: 3.22.0
Verze IOP: 6.2.22	Verze IOP: 3.4.1

4.5 Hierarchie přístroje AMATRON+

Pracovní menu ← Esc → **Hlavní menu**

Menu Zadání

Zadání:
- názvu
- poznámky
- volby (kg/ha nebo K/m2)
- druhu osiva
- spuštění / pokračování v zadání
- vymazání denních záznamů – hektary, hodiny

Zobrazení:
- čísla zadání
- názvu zadání
- poznámky
- požadovaného vysévaného množství (plánované množství)
- druhu osiva
- kalibrované polohy převodovky
- již obdělané plochy
- již absolvovaných hodin (h)
- průměr hodin/ha
- vysetého množství (kg)
- Trojí údaj plocha/hodiny/množství.

Menu Zkouška výsevku)

Zadání
Secí stroje s převodovkou:
- Požadované vysévané množství (kg/ha nebo K/m2)
- Poloha převodovky pro zkoušku výsevku
- Množství osiva (kg) zachyceného při zkoušce výsevku

secího stroje s úplným dávkováním:
- Plánovaná, pozdější pracovní rychlost (km/h)
- Zaplnění komůrek dávkovacích kotoučů před zkouškou výsevku

Menu Setup

Zadání:
- Diagnóza vstupu
- Diagnóza výstupu
- Zadání simulované rychlosti
- Volba základních dat
  - Volba typu stroje
  - Konfigurace systému kolejových řádků
  - Konfigurace systému seřizování množství osiva
  - Dávkování
  - Kalibrace převodovky (pouze stroje s převodovkou)
  - Znamenáky jsou
  - Monitorování rotačního kypřiče
  - Senzor stavu naplnění
  - Sledování dávkovacích kol

Zobrazení:
- Čas signalizace výsevní hřídel/dávkovač
- Čas pro signalizaci – systém kolejových řádků
- Čas pro signalizaci – předlohový hřídel (hrotový secí stroj)
- Čas předdávkování (pouze u úplného dávkování)
- Pracovní záběr (m)
- Systém preemergentního značení
- Signalizace – otáčky ventilátoru
- Zdvih secích botek
- Pracovní hloubka kultivátoru

- Nastavení displeje
  - Nastavení národního jazyka.

Menu Údaje o stroji

- Spínání kolejových řádků
- Vzdálenost intervalů
- Větší / menší množství osiva (%)
- Kalibrační hodnota (Imp./100 m)

5 Uvedení do provozu

5.1 Spouštěcí obrazovka

Po zapnutí přístroje **AMATRON+** se při připojeném počítači stroje objeví startovní menu a zobrazí verzi terminálu a softwaru. Asi po 2 sekundách se zobrazí hlavní menu.

Pokud se po zapnutí přístroje **AMATRON+** zavádí data z počítače stroje, např. při

- použití nového počítače stroje,
- použití nového terminálu **AMATRON+**,
- po resetování terminálu **AMATRON+**,

pak se to zobrazí na startovní obrazovce.

Obr. 15

5.2 Hlavní menu

- Auftrag Menu **Zadání** (Strana 26)
  - o Vložení dat pro nové zadání.
  - o Před započetím rozmetání spusťte zadání.
  - o Zaznamenávají se zjištěná data až 20 zpracovávaných zadání
- Drille abdreh. Menu **Zkouška výsevku secího stroje**: (Strana 27)
  - o Před vlastním výsevem proveďte zkoušku výsevku.
- Maschi. Menu **Údaje stroje** (Strana 18)
  - o Zadání údajů specifických pro daný stroj nebo individuálních údajů.
- Setup Menu **Nastavení** (Strana 31)
  - o Zadání základních nastavení

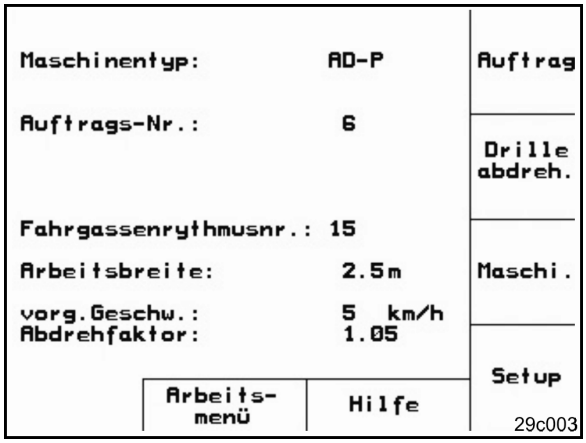

Obr. 16

5.3 Zadání údajů stroje

V hlavním menu zvolte **Údaje stroje**!

Strana 1 **(Obr. 17)**

- Zadání požadovaného rytmu spínání kolejových řádků (Strana 20).
- Zadání intervalu spínání kolejových řádků (Strana 21).
- Zadání množstevního kroku v % (hodnota pro procentuální změnu vysévaného množství během práce pomocí tlačítek ,).
- Kalibrace senzoru ujeté vzdálenosti (Viz kapitola 5.3.3).

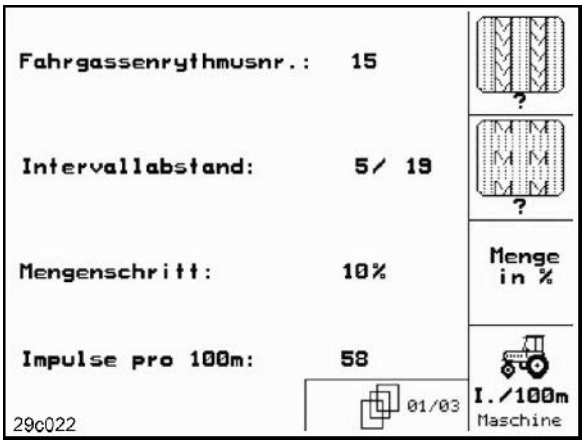

Obr. 17

Strana 2 (Obr. 18)

- Prog. převzetí aktuálních otáček ventilátoru (1/min) během provozu jako otáčky, které se mají monitorovat
- n zadání otáček ventilátoru (1/min), které se mají monitorovat.
- kg zadání aktuálního stavu naplnění (kg) v zásobníku
- kg zadání doplňovaného množství (kg)
- Alarm zadání zbytkového množství (kg) v zásobníku na osivo, při němž se má iniciovat signalizace stavu naplnění.

→ Der **AMATRON+** vyvolá signalizaci (alarm), pokud

- o dosáhnete teoretického vypočítaného zbytkového množství nebo
- o senzor stavu naplnění (nadstandard) již není zakrytý osivem.

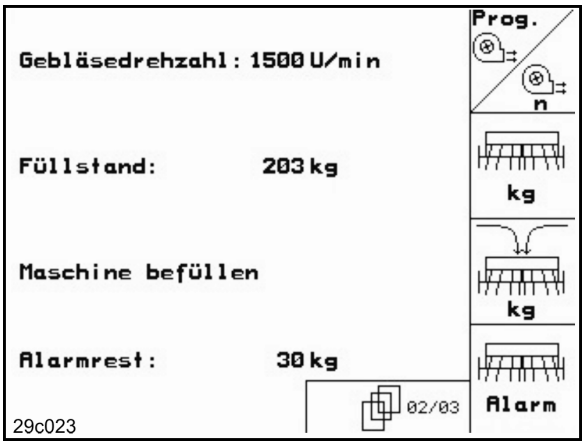

Obr. 18

Strana 3 (Obr. 19)

- -% zadání snížení množství osiva (v %) při zakládání kolejového řádku (Strana 25).

> Nutné pouze u strojů bez vracení osiva do zásobníku.

- Zadání regulačního koeficientu pro dávkovací motory.

→ Standardní hodnota: 1

- X-Sensor Schlepper Na traktoru je k dispozici snímač dráhy (ano/ne).

→ Impulzy prostřednictvím zásuvky traktoru pro přenos signálu

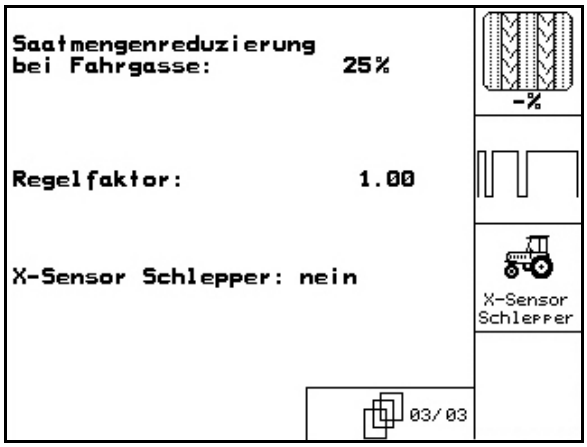

Obr. 19

5.3.1 Rytmus kolej. řádků (Údaje stroje 01/04)

Číslo rytmu kolejových řádků zjistíte v následujících tabulkách.

Rytmus kolej. řádků	1	2	3	4	5	6	7	8	9	10	11	12	13	14
Počitadlo kolejových řádků	0	0	0	0	0	0	0	0	0	1	1	0	0	0
	1	0	1	1	1	1	1	1	1	2	0	1	1	1
		1	2	2	2	2	2	2	2	3	3	2	2	2
		2		3	3	3	3	3	3	0	4	3	3	3
					4	4	4	4	4	5	5	4	4	4
						5	5	5	5	6	6	5	5	5
							6	6	6	0	7	6	6	6
								7	7	8	8	7	7	7
									8	9	0	8	8	8
										10	10	9	9	9
												10	10	10
												11	11	11
													12	12
														13

Rytmus kolej. řádků	15	16	17	20	21	22	23	26	32					
Počitadlo kolejových řádků	1	0	0	0	0	0	0	0	0					
	Spínání 15 nezakládá kolejové řádky .	1	1	1	0	0	0	1	0					
		2	2	2	1	1	1	2	1					
		3	3	3	2	2	2	3	2					
		4	4	4	3	3	3	4	3					
		5	5	5	4	4	4	5	4					
		6	6	6		5	5	6	5					
		7	7	7		6	6	7	6					
		8	8	8			7	8	7					
		9	9	9			8	9	8					
		10	10					10	9					
		11	11						10					
		12	12											
		13	13											
		14	14											
		15	15											
			16											

Dvojité spínání kolejových řádků																				
Rytmus kolej. řádků	18 vlevo	18 vpravo	19 vlevo	19 vpravo	24 vlevo	24 vpravo	25 vlevo	25 vpravo	27 vlevo	27 vpravo	28 vlevo	28 vpravo	29 vlevo	29 vpravo	30 vlevo	30 vpravo	31 vlevo	31 vpravo	33 vlevo	33 vpravo
Počitadlo kolejových řádků	1	1	1	1	1	1	1	1	1	1	1	0	1	1	1	1	1	1	1	1
	2	2	2	2	2	0	2	0	2	0	2	2	2	0	0	2	2	2	2	2
	0	3	3	0	3	3	3	3	3	3	0	3			3	3	0	3	3	3
	4	4	4	4	0	4	4	4	4	4	0	4			4	4	4	4	4	4
	5	5	5	5	5	5	5	5	0	5	5	5			5	0			0	5
	6	6	6	6	6	6	0	6	0	6	6	0			6	6			6	6
	7	0	0	7	0	7	7	7	7	7									7	7
	8	8	8	8	8	8	8	8	8	8									8	8
	9	9	9	9	9	0	0	9	9	0									9	9
	10	10	10	10	10	10	10	10	10	10									10	10
	11	11	11	11			11	11												
	12	0	0	12			12	12												
	13	13	13	13			13	0												
	14	14	14	14			14	14												
	15	15	15	15																
	0	16	16	0																
	17	17	17	17																
	18	18	18	18																

5.3.2 Zadání osetého a neosetého úseku (m) intervalového spínání kolejových řádků (Údaje stroje 01/04)

- zadání osetého úseku (m) v případě zapnutého intervalového spínání kolejových řádků.
- zadání neosetého úseku (m) v případě zapnutého intervalového spínání kolejových řádků.

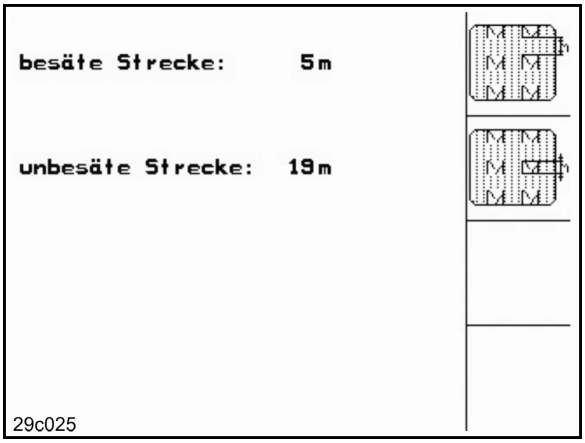

Obr. 20

5.3.3 Kalibrace senzoru ujetého úseku (Údaje stroje 01/04)

Pro nastavení vysévaného množství osiva a za účelem zaznamenávání obdělané plochy popř. pro stanovení pojezdové rychlosti musí mít **AMATRON+** k dispozici impulsy od pojezdového kola secího stroje na vyměřeném 100m úseku.

Hodnota Imp./100m je počet impulsů, které obdrží **AMATRON+** během průjezdu vyměřeným úsekem od pojezdového kola secího stroje.

Prokluz pojezdového kola secího stroje se může změnit při práci na jiných půdách (např. při přechodu z těžkých na lehké půdy), čímž se změní také hodnota Imp./100m.

Hodnota Imp./100m se musí stanovit:

- před prvním použitím stroje
- v případě rozdílné jakosti půd (prokluz kol)
- v případě odchylky mezi množstvím osiva zaznamenaném při zkoušce výsevku a množstvím osiva vydávkovaném na poli
- v případě odchylky mezi zobrazovanou a skutečně obdělanou plochou..

Stanovenou hodnotu Imp./100m lze zapsat do tabulky (Obr. 23) za účelem manuálního zadávání při příští práci na stejném poli.

Kalibrační hodnota "Imp./100m" nesmí být nižší než "250", jinak by přístroj **AMATRON+** pracoval nepředpisově.

Pro zadávání Imp./100m máme k dispozici 2 možnosti:

- man. Eingabe hodnota je známá (viz Obr. 23) a do přístroje **AMATRON+** se zadává manuálně.
- Start hodnota není známá a stanoví se ujetím úseku dlouhého 100m.

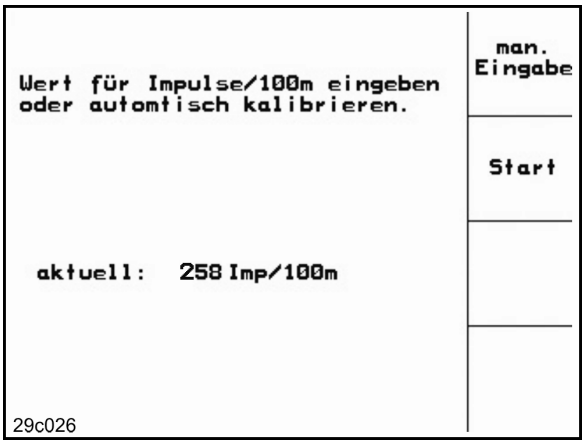

Obr. 21

Stanovení kalibrační hodnoty projetím vyměřeného úseku:

1. Na poli vyměřte úsek měřící přesně 100m.
2. Označte počáteční a koncový bod (Obr. 19).
3. [Start] Začněte s kalibrací.
4. Vyměřený úsek projeďte přesně od počátečního po koncový bod.

   Při rozjetí přeskočí počitadlo na 0.

→ Displej zobrazuje průběžně zaznamenávané impulsy.

5. Po 100m zastavte.

→ Na displeji je nyní zobrazený počet zjištěných impulsů.

6. [↵] převezměte hodnotu Imp./100m.

nebo

[Esc] zamítněte hodnotu Imp./100m.

> Pokud se na poli pojíždí s pohonem všech kol, musí být pohon všech kol zapojen i na čidle ujeté dráhy.

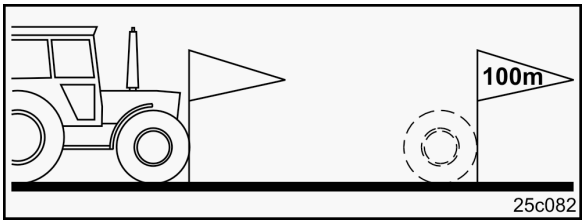

Obr. 22

AD-P						
Kalibrační hodnota „Imp./100m“ je závislá na typu secího stroje a kvalitě půdy!	**AD-P03 Super**		**AD-P03 Special** od 03.2006		**AD-P02 Profi**	**RP-AD-P02 Profi** Pneumatische Reifenpacker Aufbau-Sämaschinen
	bez	**s**	**bez**	**mit**		
	plným dávk		**plným dávk**			
	Kalibrační hodnota „Impulse/100m“					
Teoretická hodnota	1575	1623	1409	1623	1052	1175
pole 1						
pole 2						

AVANT								
Kalibrační hodnota „Imp./100m“ je závislá na typu secího stroje a kvalitě půdy!	**FPS 04 PSKW/ PSPW** **od 08.2006**		**FRS 04 PSKW/ PSPW** **od 08.2006**		**FPS 03 Avant** od 09.2000		**FRS 03 Avant** od 01.2001	
	bez	**s**	**bez**	**mit**	**bez**	**s**	**bez**	**mit**
	plným dávk		**plným dávk**		**plným dávk**		**plným dávk**	
	Kalibrační hodnota „Impulse/100m“							
Teoretická hodnota	1409	1623	1409	1623	1502	1623	1558	1623
pole 1								
pole 2								

Obr. 23

5.3.4 Doporučené snížení množství osiva při zakládání kolejových řádků

Tuto hodnotu doporučené procentuální snížení množství osiva při zakládání kolejových řádků zjistíte v následujících tabulkách.

Pracovní záběr	Počet botek	Počet hadic kolejových řádků	Doporučené procentuální snížení množství osiva při zakládání kolejových řádků
3,0 m	24	4	17%
	30	4	13%
	24	6	25%
	30	6	20%
4,0 m	32	4	12%
	40	4	10%
	32	6	19%
	40	6	15%
4,5 m	36	4	11%
	44	4	9%
	36	6	17%
	44	6	14%
6,0 m	48	4	8%
	48	6	12%

Obr. 24

5.4 Zadání zakázky

V hlavním menu zvolte **Zadání**!

Pokud se otevře menu zadání, objeví se spuštěné (naposledy zpracovávané) zadání.

Je možné uložit nejvýše 20 zadání (zadání č. 1-20).

K založení nového zadání zvolte číslo zadání (Obr. 25/1).

-

zadejte název
-

zadejte poznámku
-

dojde k vymazání veškerých údajů pro toto pracovní zadání
-

spusťte pracovní zadání, aby se mohly ukládat nabíhající údaje k tomuto pracovnímu zadání..
-

zadejte plánované množství.
-

zadání druhu osiva, hmotnost tisíce zrnek a údaje o množství
-

vymažte denní údaje
  - obdělaná plocha (ha/den)
  - vyseté množství osiva (množství/den)
  - pracovní doba (hodiny/den)

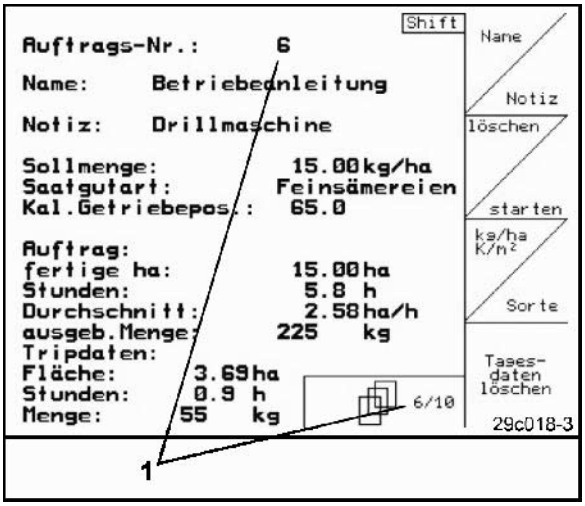

Obr. 25

Již uložená pracovní zadání lze vyvolat pomocí a opět spustit pomocí tlačítka

.

Stisknuté tlačítko Shift **(Obr. 26):**

- Listování v zadání vpřed
- Listování v zadání zpět.

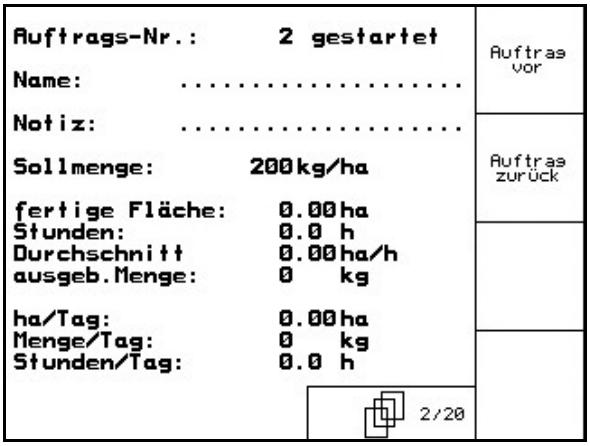

Obr. 26

5.4.1 Externí zadání

Pomocí PDA počítače je možné do přístroje **AMATRON+** předat externí zadání a následně ho spustit.

Toto zadání obdrží vždy číslo zadání 21.

Přenos dat probíhá přes sériové rozhraní.

- Ukončete externí zadání.
- Saatgutart eingeben
- zadejte plánované množství.

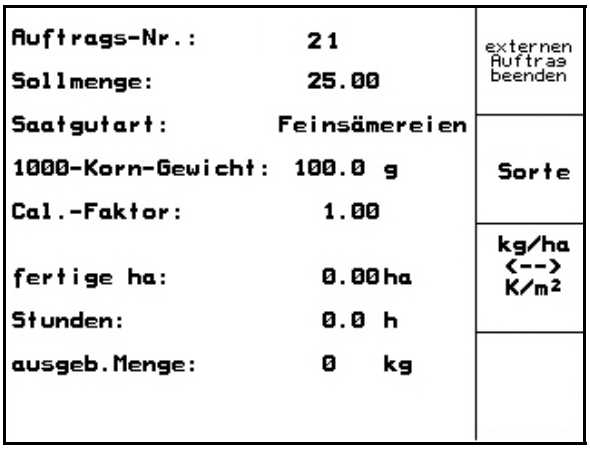

Obr. 27

5.5 Zkouška výsevku

Prostřednictvím zkoušky výsevku lze zkontrolovat, zda se při pozdějším výsevu bude vysévat požadované množství osiva.

Zkouška výsevku se musí provádět vždy

- v případě změny používaného druhu osiva
- v případě identického druhu osiva, ovšem různé velikosti zrn, tvaru zrn, specifické hmotnosti a rozdílném způsobu moření.
- v případě přestavby z normálního výsevního kotouče na jemný výsevní kotouč a naopak
- v případě odchylek mezi množstvím zjištěným při zkoušce výsevku a skutečným vysévaným množstvím.

Provedení výsevní zkoušky, viz také návod k obsluze secího stroje.

5.5.1 Zkouška výsevku u strojů s dálkovým seřizováním vysévaného množství

1. Do zásobníku naplňte dostatečné množství osiva.
2. Pod dávkovací jednotku (jednotky) postavte kbelík, dle popisu v návodu na obsluhu secího stroje, a otevřete klapku (klapky) injektorových výpustí.
3. [kg/ha K/m²] zkontrolujte/zadejte požadované vysévané množství.

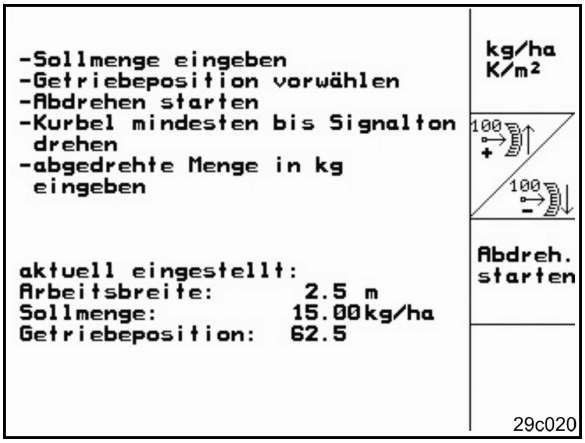

Obr. 28

> Tuto hodnotu lze zadávat také v menu „Pracovní zadání“ (Strana 26).

4. Převodovou páku nastavte pomocí tlačítek [100 +] nebo [100 -] do
   - polohy převodovky 50: výsev pomocí normálních výsevních kotoučů
   - polohy převodovky 15: výsev pomocí jemných výsevních kotoučů

> Poloha převodovky, která je zobrazená na přístroji **AMATRON+** musí souhlasit s hodnotou uvedenou na stupnici.
> V opačném případě je nutno kalibrovat převodovku (Strana 52)!

5. Uzavřete kontrolní okénka dávkovacích jednotek.
6. Ostruhovým kolem otáčejte pomocí kliky používané na zkoušku výsevku vlevo popř. vpravo, dle popisu v návodu na obsluhu secího stroje, tak dlouho, až se zaplní veškeré komůrky dávkovacích kotoučů osivem a docílíte rovnoměrného průtoku osiva do zachycovací nádoby.
   (viz také návod k obsluze secího stroje.)
7. Vyprázdněte zachycovací nádobu.

8. [Abdreh. starten] Stiskněte toto tlačítko a postupujte dle pokynů zobrazených na displeji:
9. Pojezdovým kolem otáčejte klikou, dle popisu v návodu na obsluhu secího stroje, tak dlouho, až se ozve signální tón. Přístroj **AMATRON+** zohlední ve svém výpočtu další otáčky klikou po zaznění signálního tónu.
10. Za účelem ukončení zkoušky výsevku stiskněte po zaznění signálního tónu tlačítko ↵.
11. Množství osiva zachycené v kbelíku zvažte (zohledněte hmotnost kbelíku) a hmotnost (kg) zadejte do terminálu.

> Používaná váha musí být přesná. Nepřesnosti mohou vyvolat odchylky ve skutečně vysévaném množství osiva!

AMATRON+ vypočítá a nastaví požadovanou polohu převodovky na základě zadaných údajů získaných ze zkoušky výsevku.

Za účelem kontroly správného nastavení zopakujte zkoušku výsevku.

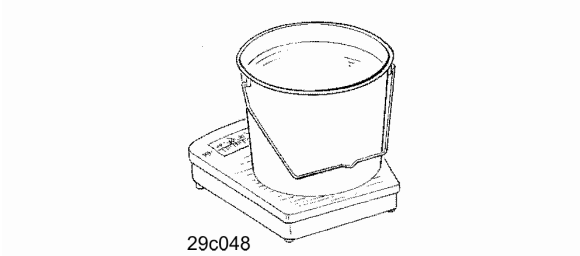

5.5.2 Zkouška výsevku na strojích s elektr. úplným dávkováním

1. Zásobník naplňte dostatečným množstvím osiva.
2. Pod dávkovací jednotku (jednotky) postavte kbelík, dle popisu v návodu na obsluhu secího stroje, a otevřete klapku (klapky) injektorových výpustí.
3. [kg/ha K/m²] zkontrolujte/zadejte požadované vysévané množství.

> Tuto hodnotu lze zadávat také v menu (Strana 26).

4. [km/h] Zadejte předpokládanou, pozdější pojezdovou rychlost (km/h).
5. [Cal. Fac.] Před prvním prováděním zkoušky výsevku nastavte Cal. Fac. (koeficient výsevku) na 1.00 nebo hodnotu získanou na základě zkušeností.

Obr. 29

6.

Komůrky dávkovacích kotoučů jednou naplňte. Čas plnění lze nastavit a odpovídá intervalu předdávkování.
7. Zkontrolujte, zda je nastavený správný druh osiva.
8. Uzavřete kontrolní okénka dávkovací jednotky.
9. Vyprázdněte zachycovací kbelík.
10.

Stiskněte toto tlačítko a postupujte dle pokynů zobrazených na displeji:
11. Za účelem ukončení zkoušky výsevku stiskněte po zaznění signálního tónu tlačítko .
12. Množství osiva zachycené v kbelíku zvažte (zohledněte hmotnost kbelíku) a hmotnost (kg) zadejte do terminálu.

> Používaná váha musí být přesná. Nepřesnosti mohou vyvolat odchylky ve skutečně vysévaném množství osiva!

AMATRON+ vypočítá požadovaný koeficient výsevku na základě zadaných údajů získaných ze zkoušky výsevku a nastaví správné otáčky elektromotoru.

Za účelem kontroly správného nastavení zopakujte zkoušku výsevku.

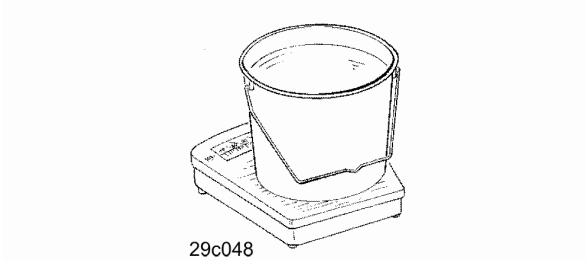

5.6 Servisní nastavení

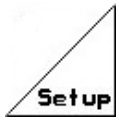

V hlavním menu zvolte **Nastavení** a pomocí

je potvrďte!

Nastavení v nabídce nastavení jsou servisní práce a smí je provádět jen kvalifikovaný odborný personál!

Strana 1

(Obr. 30)

- Zadání dat diagnostiky počítače (jen pro servis).
- Výstup dat diagnostiky počítače (jen pro servis).
-

Zadejte simulovanou rychlost (umožňuje pokračovat v rozmetání i v případě poškození čidla ujeté dráhy, Strana 53).
- Nastavení terminálu (Strana 35).
- Zadání základních údajů (Strana 32).

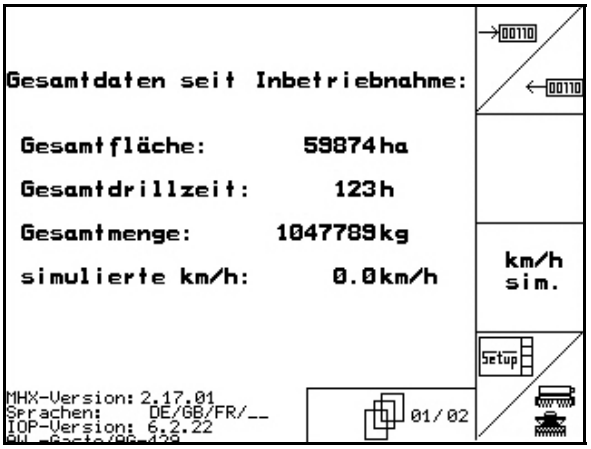

Obr. 30

Strana 2

des Setup-Menüs (Obr. 31)

-

Resetování údajů stroje na nastavení z výroby. Všechny zadané a naběhlé údaje (zadání, údaje o stroji, kalibrační hodnoty a údaje nastavení) se ztratí.

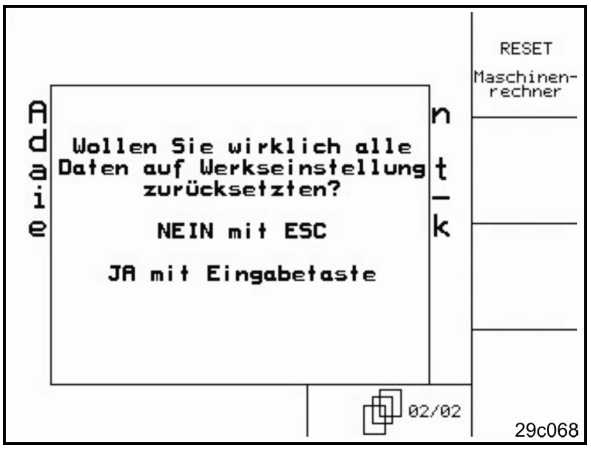

Obr. 31

Strana 1 01/05 Basisdaten (Obr. 32)

- výběr typu stroje
- konfig. výběr systému kolejových řádků
  - o podnik nabízející služby
  - o 1 FG - Jednotlivý kolejový řádek, ovládaný motorem kolejového řádku
  - o 2 FG - Dvojitý kolejový řádek, ovládaný dvěma motory kolejového řádku

→ Naposled zobrazená hodnota se uloží do paměti.

- ? Konfigurace seřizování vysévaného množství
- ? volba seřizování vysévaného množství osiva:
  - o bez dálkového seřizování vysévaného množství
  - o s převodovkou Vario
  - o úplné dávkování (= elektr. pohon dávkování).
- n ? zadání počtu dávkování.
- Cal. kalibrace převodovky (Strana 52)

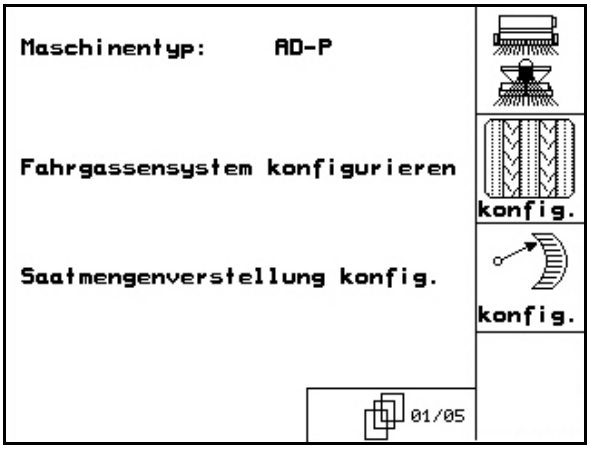

Obr. 32

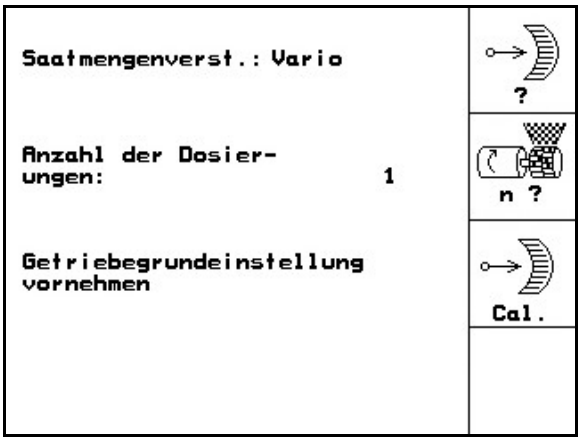

Obr. 33

Strana 2 02/05 Basisdaten (Obr. 31)

- ? počet senzorů znamenáků
  - o jeden (senzor znamenáku pro evidenci polohy znamenáku)
  - o žádný (senzor znamenáku pro evidenci polohy znamenáku není k dispozici).
- KG 1/min ? volba monitorování rotačního kypřiče

ne (senzor otáček není k dispozici)

Pevný stroj:

- o 2 - dva snímače

Sklopný stroj:

- o 3/1 - tři snímače, snímače nejsou integrované v převodovce
- o 3/20 - tři snímače, snímače jsou integrované v převodovce

> Nesprávné zadání sledování kultivátoru může způsobit poškození kloubového hřídele!

- ? senzor naplněného množství v zásobníku osiva
  - o ano
  - o ne
- ? monitorování dávkovacích kotoučů
  - o 1
  - o 2
  - o ne

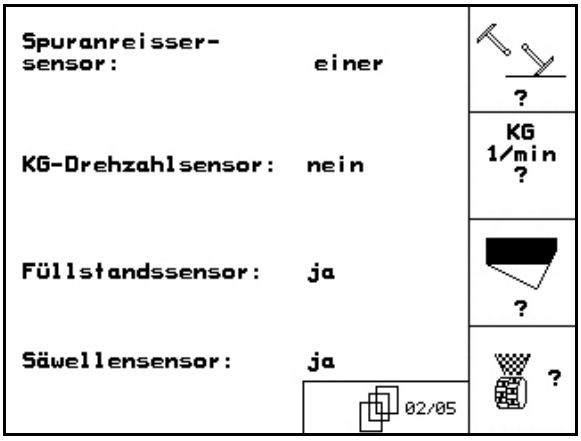

Obr. 34

Strana 3 03/05 Basisdaten (Obr. 32)

- t Alarm zadání času signalizace – dávkovací kotouče
- t Alarm zadání času signalizace – systém kolejových řádků
- t Alarm zadání času signalizace – předlohový hřídel (možné pouze u hrotových secích strojů).
- Lauf-zeit zadání průběhu (vteřiny) předdávkování..

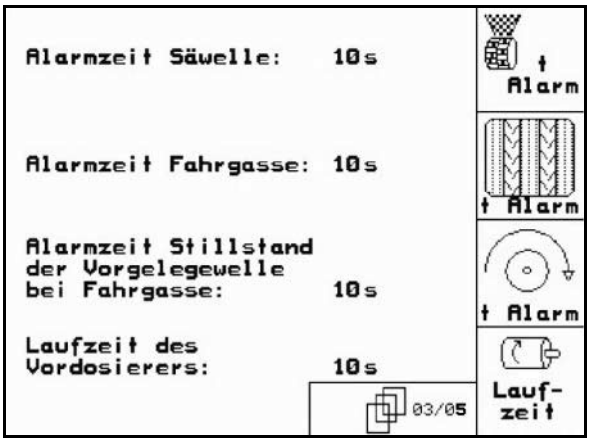

Obr. 35

Strana 4 04/05 Basisdaten (Obr. 36)

- m zadání pracovního záběru (m)
- ? výběr preemergentního značení:
  - o žádné
  - o hydr. ovládání
  - o elektr. ovládání
- Alarm inicializace signalizace v případě odchylky otáček ventilátoru od plánované hodnoty (v %).

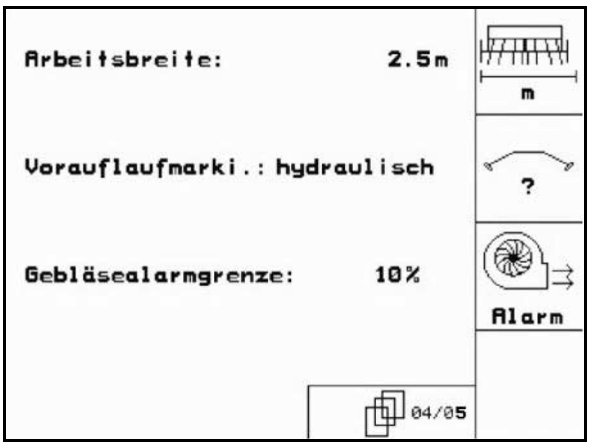

Obr. 36

Strana 5 05/05 Základní údaje (Obr. 37)

- ? Zdvih secích botek je k dispozici
  - o ano
  - o ne
- ? Nastavení hloubky kultivátoru je k dispozici
  - o ano
  - o ne

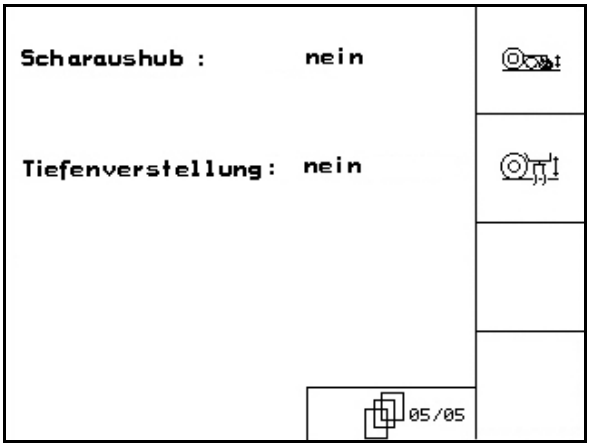

Obr. 37

5.7 Setup terminálu

Stiskněte zároveň "Listování" a "Shift"!

Nastavení terminálu slouží ke změnám nastavení displeje.

- Setup Změna nastavení displeje.
- Version Zobrazení zařízení nacházejících se na sběrnici a verzí softwaru..

Obr. 38

Strana 1 01/03 Setup terminálu

- nastavení kontrastu pomocí funkčních polí Kon. - nebo Kon. +
- nastavení jasu pomocí funkčních polí - nebo +
- invertování displeje na černá ← → bílá funkčním polem Invert.
- zapnutí/vypnutí zvuku při stisku tlačítka
- vymazání uložených dat funkčním polem Reset (viz strana 2 v menu nastavení, strana 31).
- nastavení jazyka uživatelského rozhraní funkčním polem Sprache
- ESC opuštění nabídky Nastavení terminálu.

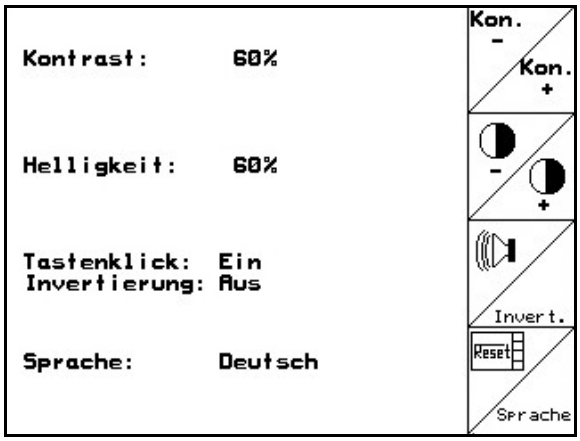

Obr. 39

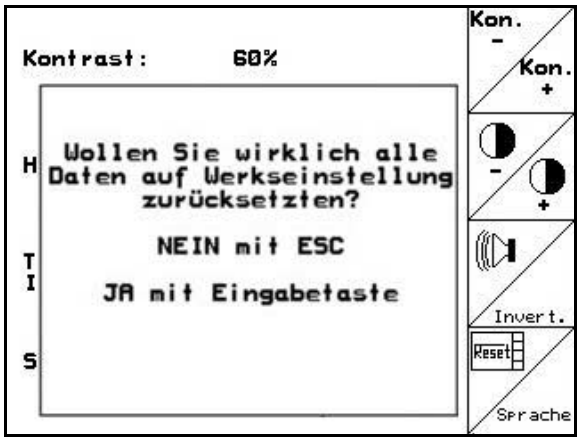

Obr. 40

Provedení funkce Reset terminálu resetuje všechna data terminálu na tovární nastavení. Údaje o stroji se neztratí.

Strana 2 02/03 Setup terminálu

- Zadání času
- Zadání data
- RS232 Zadání přenosové rychlosti dat

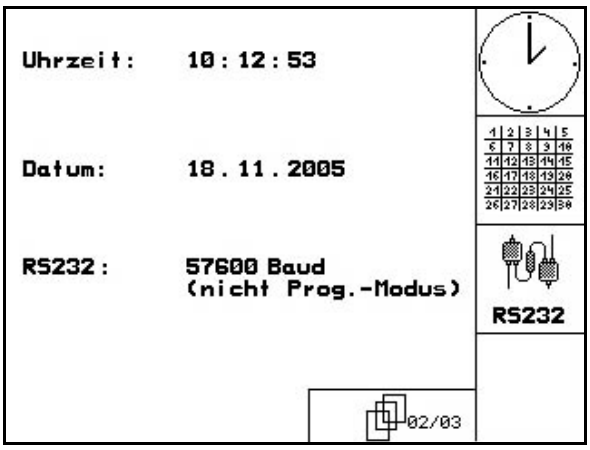

Obr. 41

Strana 3 03/03 Setup terminálu

- Vymazání programu:

1. , zvolte program.
2. löschen Vymažte program.

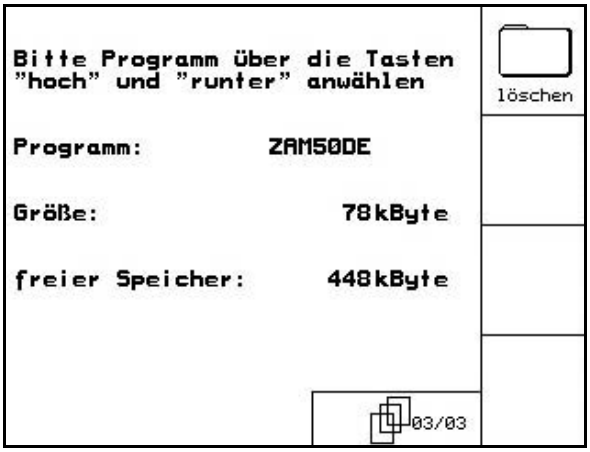

Obr. 42

6 Použití na poli

POZOR

Během jízdy na pole a na veřejných komunikacích musí být AMATRON+ vždy vypnutý!

→ **Nebezpečí úrazu v případě chybné obsluhy!**

Před započetím výsevu se musí provést následující zadání:

- údaje o stroji (viz strana 18)
- údaje o zadání (viz strana 26)
- údaje získané výsevní zkouškou (viz strana 27).

6.1 Přizpůsobení požadovaného množství

Stisknutím tlačítka lze během práce libovolně měnit vysévané množství

Při každém stisknutí tlačítka se vysévané množství zvětší na obou stranách o množstevní krok (strana 19) (např.:+10 %).

Nastavení vysévané množství na obou stranách zpět na 100 %.

Při každém stisknutí tlačítka se vysévané množství na obou stranách zmenší o množstevní krok (strana 19) (např.:-10 %).

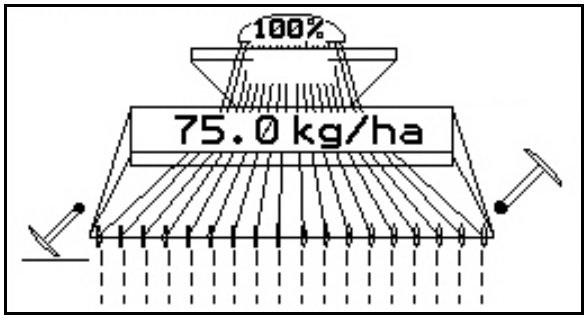

Obr. 43

Upravená požadovaná hodnota se zobrazuje v pracovní nabídce v kg/ha a procentech (Obr. 43).

6.2 Předvolba pro funkce hydrauliky

1. Pomocí některého funkčního tlačítka předvolte funkci hydrauliky.
2. Aktivujte řídicí jednotku traktoru.

→ Předvolená funkce hydrauliky se provede.

Předvolené funkce hydrauliky (Obr. 44/1) se zobrazují v pracovní nabídce.

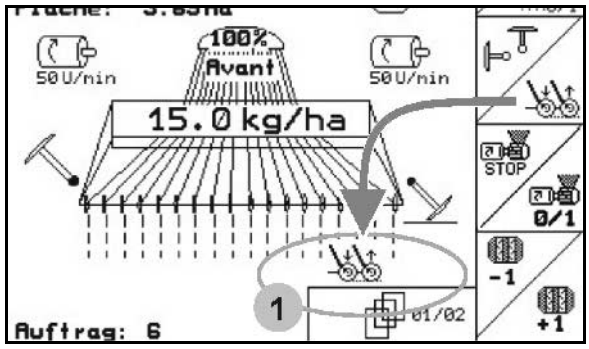

Obr. 44

Volby, které

- jsou v nabídce nastavení vypnuté,
- nepatří k vybavení stroje (volitelné doplňky),

se v pracovní nabídce nezobrazují (funkční pole nejsou obsazená).

6.3 Zobrazení pracovní nabídky

Rychlost jízdy

Vzdálenost do doplnění-

Otáčky ventilátoru-

Obdělaná plocha-

1. Systém kolejových řádků aktivní
2. Intervalový systém kolejových řádků aktivní
3. Počitadlo kolejových řádků
4. Rytmus kolejových řádků/ STOP přerušení přepínání kolejových řádků

Předvolba přítlaku secích botek/znamenáku (AD-P) -

Dávkování:

Elektrické plné dávkování

Ukazatel otáček dávkovače

Dávkovač vlevo

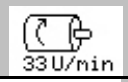

Převodovka Vario se zobrazením polohy převodovky

Jeden dávkovač/

dávkovač vpravo

Požadované množství v %

kg/ha

Znamenák je aktivní -

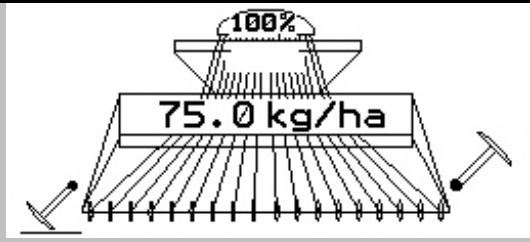

Znamenák není aktivní

Pracovní režimy:

1. Stroj nedostává impulzy od snímače dráhy.

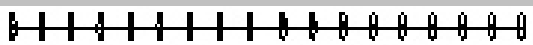

Dávkovač neběží.

2. Stroj dostává impulzy od snímače dráhy.

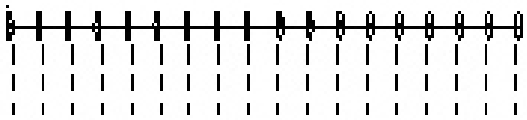

Dávkovač běží, stroj v pracovní poloze, žádné zobrazení u kolejových řádků.

3. Stroj dostává impulzy od snímače dráhy.

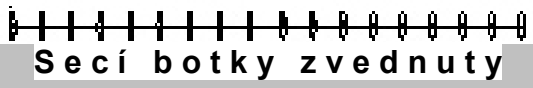

Dávkovač neběží, stroj je zvednutý.

Předvolba funkcí hydrauliky:

			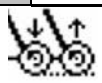
Zdvih secích botek	Předvolba pracovní hloubky KG	Zablokování ostruhového kola	Přítlak botek (Avant)

Aktuální zadání

Nalistovaná strana v pracovní nabídce

6.4 Funkce v pracovní nabídce^

6.4.1 Přepínání kolejových řádků

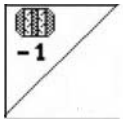

Dekrementace počitadla kolejových řádků

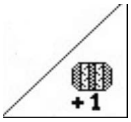

Inkrementace počitadla kolejových řádků

Počitadlo kolejových řádků se spíná při zvednutí stroje.

Obr. 45/...

(1) Zobrazení systému kolejových řádků zapnuto

(2) Zobrazení momentálního počtu kolejových řádků

(3) Zobrazení přepínání počitadla kolejových řádků potlačeno

(4) Zobrazení intervalového přepínání kolejových řádků zapnuto

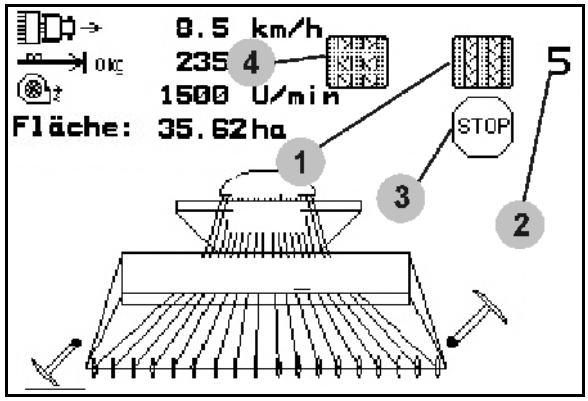

Obr. 45

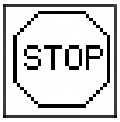

Potlačení přepínání počitadla kolejových řádků

1.

Zastavte počitadlo kolejových řádků.

→ Při zvednutí stroje se počitadlo kolejových řádků nepřepne.

2.

Zrušení zastavení počitadla kolejových řádků.

→ Při zvednutí stroje se počitadlo kolejových řádků přepne.

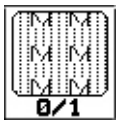

Zapnutí nebo vypnutí intervalového přepínání kolejových řádků

6.4.2 Znamenáky (Avant)

Při zvedání/spouštění stroje se automaticky střídavě aktivují znamenáky.

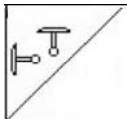

Volba funkce znamenáků

Aktivní znamenák se na souvrati automaticky přepne.

- Zobrazení: znamenák vlevo se používá, znamenák vpravo se nepoužívá (Obr. 46)

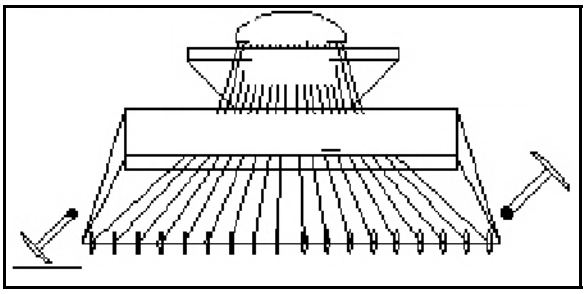

Obr. 46

6.4.3 Zablokování ostruhového kola

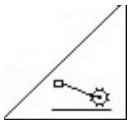

Zablokování spuštění ostruhového kola

- **Provádějte pouze obdělávání půdy, nikoli výsev.**
- **Stroje bez plného dávkování: Pro výsevní zkoušku stroje.**

1. Předvolte zablokování ostruhového kola (Obr. 47).

- Při spuštění stroje je ostruhové kolo udržováno nahoře.

2. Zrušte předvolbu.

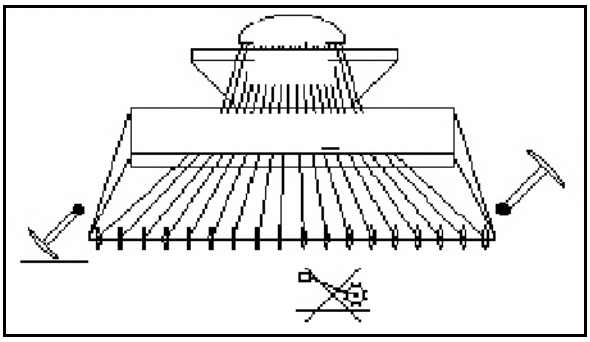

Obr. 47

6.4.4 Ovládání částečných záběrů (Avant s elektrickým plným dávkováním)

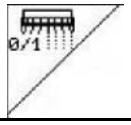	Částečný záběr vlevo	zapnutí a vypnutí

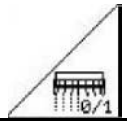	Částečný záběr vpravo	zapnutí a vypnutí

K výsevu na polovičním pracovním záběru lze jeden částečný záběr vypnout.

Obr. 48: Zobrazení: levý částečný záběr vypnutý

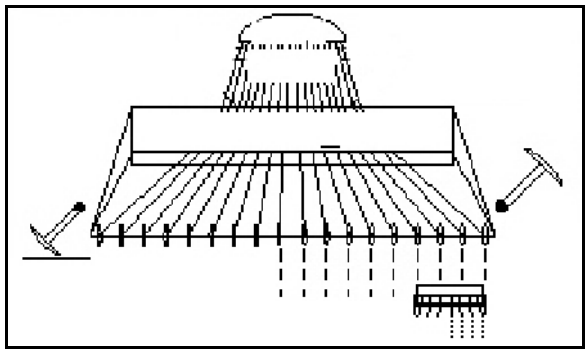

Obr. 48

6.4.5 Elektrické plné dávkování

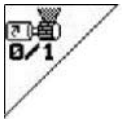

Spuštění/zastavení předdávkování

- Na začátku výsevu: Při rozjezdu aktivujte předdávkování, aby na prvních metrech bylo vyseto dostatek osiva.
- K naplnění výsevních válečků před výsevní zkouškou.

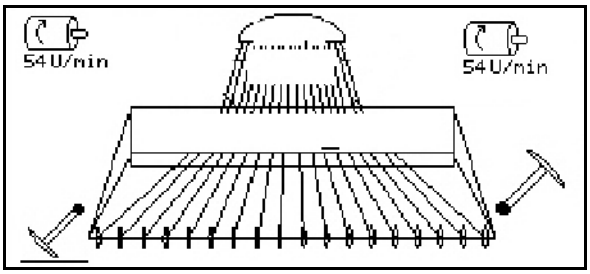

Obr. 49

1. Spusťte předdávkování.

→ Předdávkování zásobuje secí botky po zadanou dobu osivem (Obr. 49).

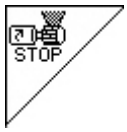

Elektrické plné dávkování: ovládání dávkovače

Chcete-li zabránit nechtěnému rozběhu dávkovače, lze ho vypnout.

To může být užitečné, protože již malé otáčky ostruhového kola spouští dávkovač.

Zobrazení: dávkovač vypnutý (Obr. 50).

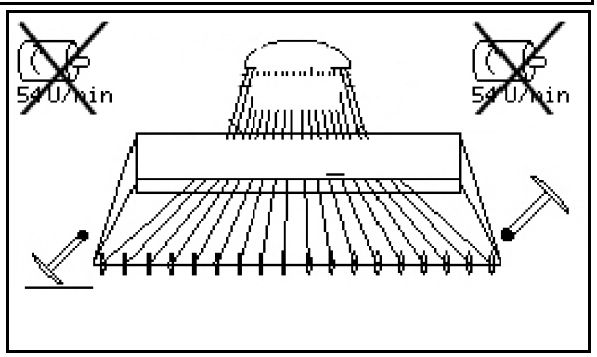

Obr. 50

6.4.6 Přítlak secích botek a přítlak zahrnovačů

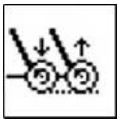

Nastavení zvýšeného/sníženého přítlaku secích botek a zahrnovačů

Hydraulická přípojka pro tyto funkce je označená u Avant žlutě a u AD-P zeleně.

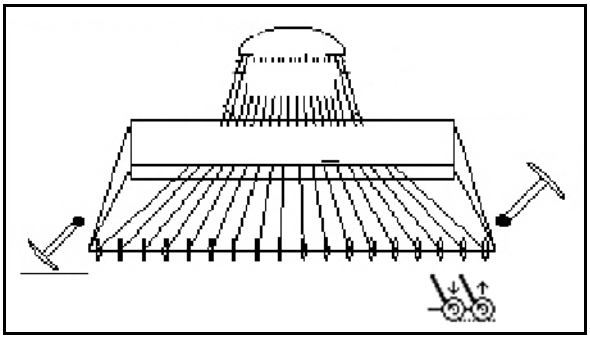

Obr. 51

1. Předvolte přítlak secích botek/zahrnovačů (Obr. 51).
2. Aktivujte řídicí jednotku traktoru.

→ Nastavte zvýšený přítlak.

→ Nastavte snížený přítlak

6.4.7 Složení a rozložení stroje (Avant 03-2)

Složení/rozložení stroje

Hydraulická přípojka pro tuto funkci je označená zeleně.

Složení stroje:

1. Stroj zvedněte.
2. Předvolte složení/rozložení stroje .
3. Aktivujte řídicí jednotku traktoru.

→ Stroj se složí.

→ Transportní zajištění musí na obou stranách zaskočit.

Rozložení stroje:

1. Stroj zvedněte.
2. Předvolte složení/rozložení stroje .
3. Zatáhněte za lana transportního zajištění.

→ Transportní zajištění je odjištěné.

4. Aktivujte řídicí jednotku traktoru.

→ Stroj se rozloží.

5. Řídicí jednotku držte pro použití v plovoucí poloze.

VÝSTRAHA

Při přestavování stroje z přepravní do pracovní polohy a naopak se bezpodmínečně řiďte návodem k obsluze stroje!

6.4.8 Pracovní poloha kultivátoru

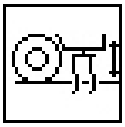	**Nastavení pracovní polohy kultivátoru**

Hydraulická přípojka pro tuto funkci je označená žlutě.

Stroj se nachází v pracovní poloze:

1. Předvolte pracovní hloubku kultivátoru .
2. Aktivujte řídicí jednotku traktoru.

→ Nastavte požadovanou pracovní hloubku.

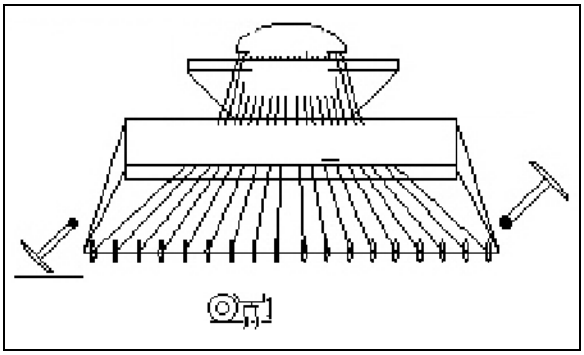

Obr. 52

6.4.9 Zdvih secích botek

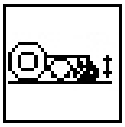	**Zvedání/spouštění secích botek**

Hydraulická přípojka pro tuto funkci je označená zeleně.

Stroj se nachází v pracovní poloze:

1. Předvolte zdvih secích botek .
2. Aktivujte řídicí jednotku traktoru.

→ Zvedněte/spusťte secí botky.

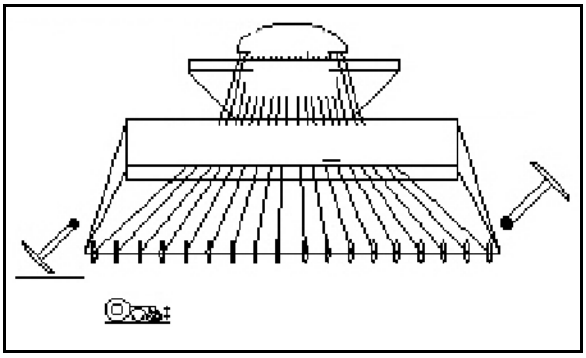

Obr. 53

6.4.10 Osvětlení přední výsevní skříně (Avant)

	Zapnutí a vypnutí osvětlení

6.5 Postup při práci

1. I/O **AMATRON+** zapnout.
2. V hlavním menu zvolte požadované pracovní zadání a nastavení zkontrolujte.
3. starten spusťte zadání
4. Esc navolte pracovní menu.
5. Nastavte znamenák pro první kolejový řádek.
6. Nastavte počitadlo kolejových řádků pro první jízdu po poli.

Stroje s elektrickým plným dávkováním:

- Jakmile je ostruhové kolo spuštěné do pracovní polohy, spustí se automatické plné dávkování a zajišťuje dostatečné dávkování na prvních metrech.
- Předběžné dávkování 0/1 včas ukončete.

7. Začněte s výsevem.
   Během výsevu zobrazuje **AMATRON+** pracovní menu.
   Z tohoto terminálu lze ovládat veškeré funkce stroje důležité pro výsev.
8. Stanovené údaje se uloží ke spuštěnému pracovnímu zadání..

Po ukončení pracovní činnosti**:**

1. Zkontrolujte údaje o pracovním zadání (je-li to žádoucí).
2. Uveďte stroj do transportní polohy.
3. I/O **AMATRON+** vypnout.

6.5.1 Rozmístění tlačítek pracovní nabídky AD-P s převodovkou

Strana 1: **Popis funkčních polí:**

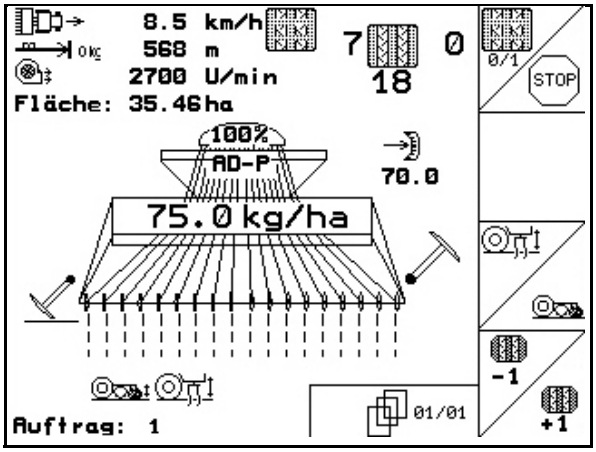

Viz kapitola

6.4.1
6.4.1
6.4.9 / 6.4.8

6.5.2 Rozmístění tlačítek pracovní nabídky AD-P s plným dávkováním

Strana 1: **Popis funkčních polí:**

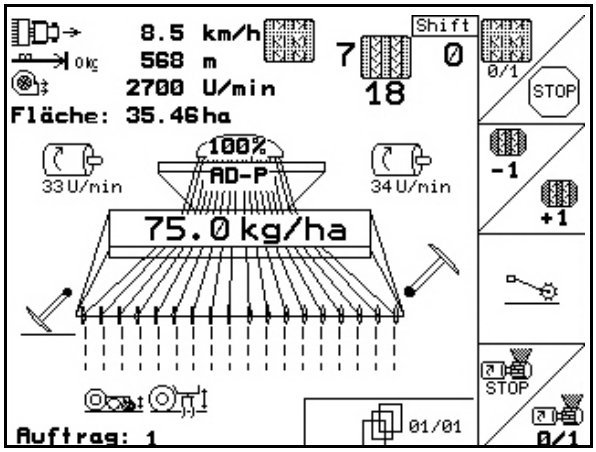

Viz kapitola

6.4.1
6.4.1
6.4.3
6.4.5

Stisknuté tlačítko Shift **Popis funkčních polí:**

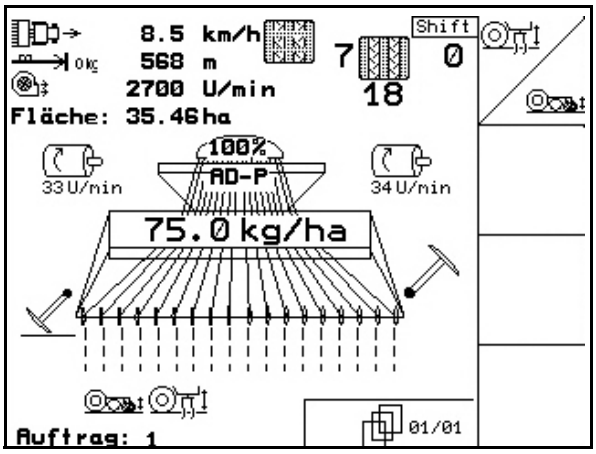

Viz kapitola

6.4.9 / 6.4.8

6.5.3 Obsazení multifunkčního ovladače AD-P

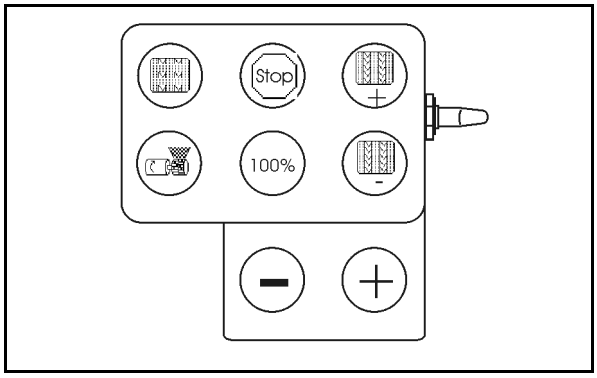

6.5.4 Rozmístění tlačítek pracovní nabídky **Avant** s převodovkou

Strana 1: **Popis funkčních polí:**

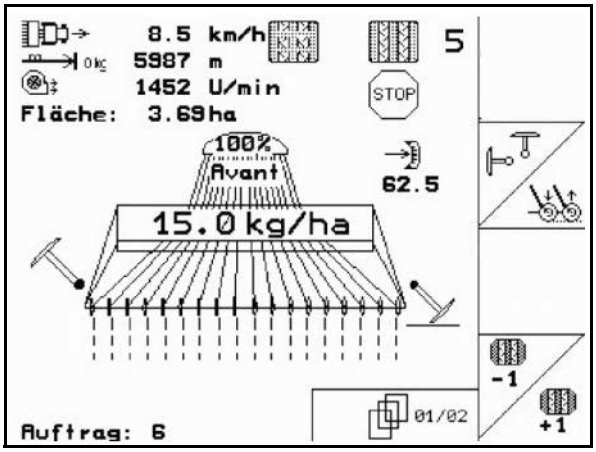

Viz kapitola

6.4.2 / 6.4.6
6.4.1
6.4.1

Strana 2: **Popis funkčních polí:**

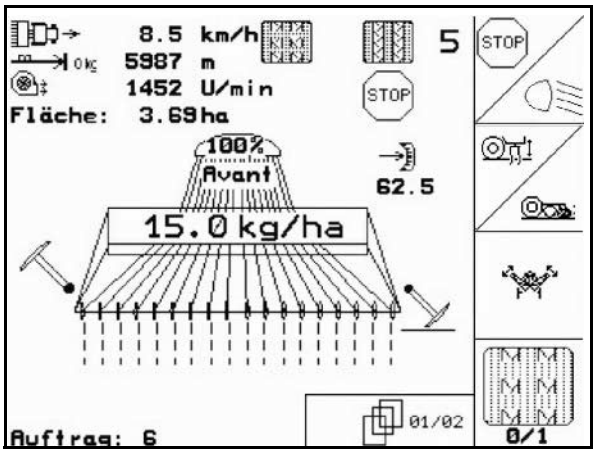

Viz kapitola

6.4.1 / 6.4.10
6.4.8 / 6.4.9
6.4.7
6.4.1

6.5.5 Rozmístění tlačítek pracovní nabídky **Avant** s plným dávkováním

Strana 1: **Popis funkčních polí:**

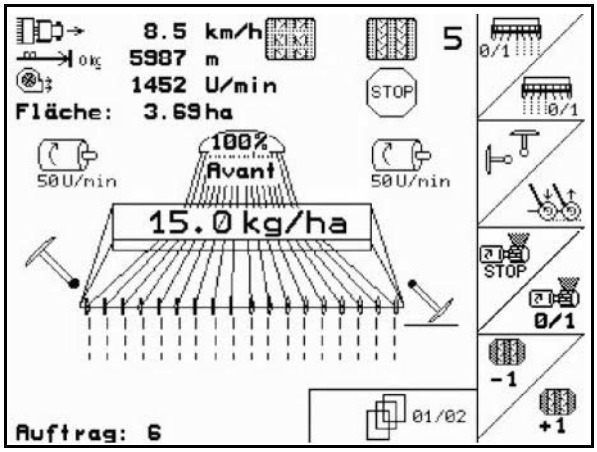

Viz kapitola
6.4.1
6.4.2 / 6.4.6
6.4.5
6.4.1

Strana 2: **Popis funkčních polí:**

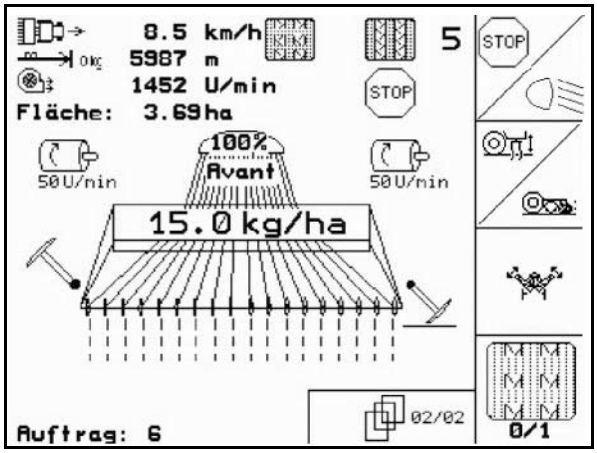

Viz kapitola
6.4.1 / 6.4.10
6.4.8 / 6.4.9
6.4.7
6.4.1

Obsazení multifunkčního ovladače

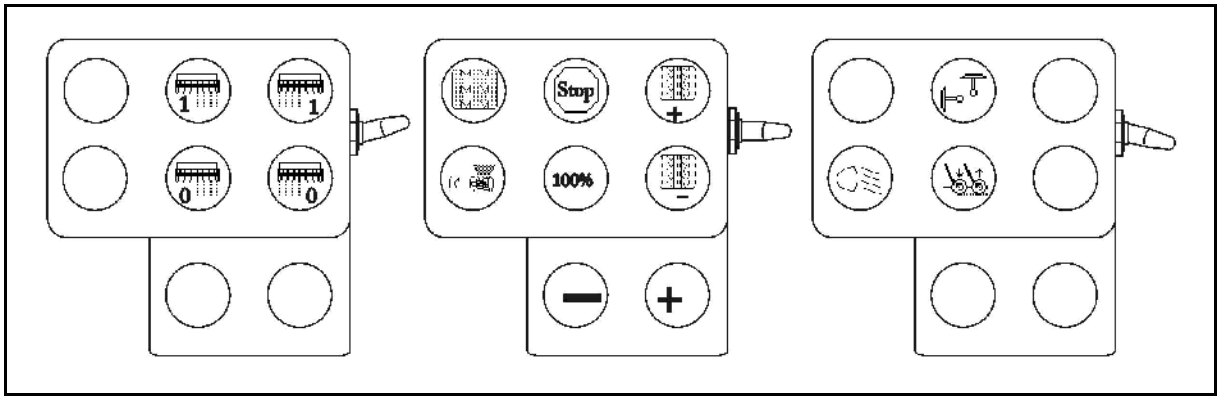

7 Multifunkční ovladač

7.1 Namontování

Multifunkční ovladač (Obr. 54/1) se upevňuje 4 šrouby v kabině traktoru v místě, kde ho řidič může pohodlně ovládat.

K připojení zasuňte zástrčku základního vybavení do 9pólové zástrčky Canon multifunkčního ovladače (Obr. 54/2).

Zástrčku (Obr. 54/3) multifunkčního ovladače zasuňte do prostřední zásuvky Canon terminálu **AMATRON+**.

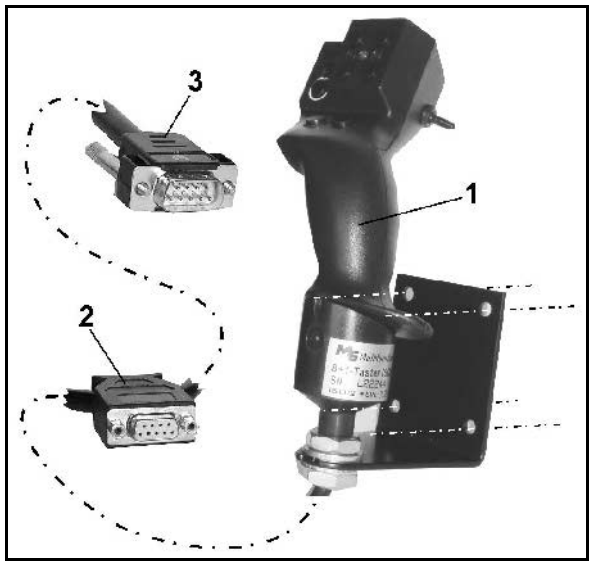

Obr. 54

7.2 Funkce

Multifunkční ovladač má funkce jen v pracovním menu terminálu **AMATRON+**. Umožňuje ovládat terminál **AMATRON+** při použití na poli bez nutnosti sledovat displej.

K obsluze terminálu **AMATRON+** má multifunkční ovladač (Obr. 55) k dispozici 8 tlačítek (1-8). Dále je možné pomocí spínače (Obr. 56/2) přepínat mezi 3 různými obsazeními tlačítek.

Spínač se nachází standardně ve

- střední poloze (Obr. 56/A) a lze ho přepnout
- nahoru (Obr. 56/B) nebo
- dolů (Obr. 56/C).

Poloha spínače je indikována svítivou diodou (Obr. 56/1).

- Svítivá dioda žlutá
- Svítivá dioda červená
- Svítivá dioda zelená

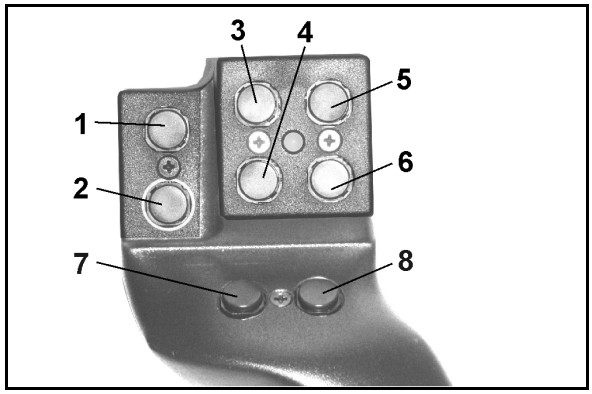

Obr. 55

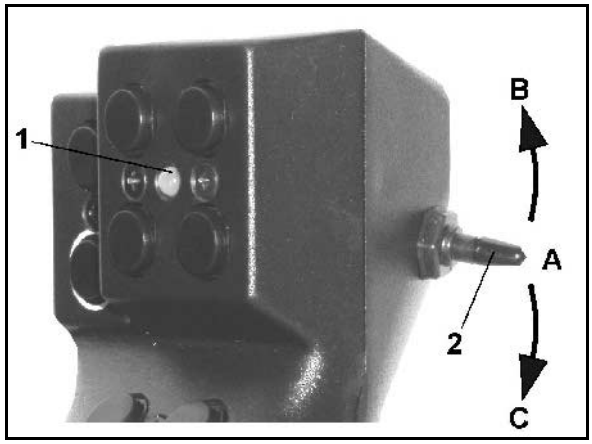

Obr. 56

7.3 Rozložení tlačítek:

	AD-P Převodovka Vario	AD-P Úplné dávkování	AVANT Převodovka Vario	AVANT Úplné dávkování
1				
2				
3				Zapnutí dílčího záběru vlevo
4				Vypnutí dílčího záběru vlevo
5				Zapnutí dílčího záběru vpravo
6				Vypnutí dílčího záběru vpravo
7				
8				
1	Intervalové spínání kolejových řádků		Intervalové spínání kolejových řádků	
2		Spuštění úplného dávkování	—	Spuštění úplného dávkování
3	Odpojení popř. připojení počitadla kolejových řádků (tlačítko Stop)		Odpojení popř. připojení počitadla kolejových řádků (tlačítko Stop)	
4	Množství 100%		Množství 100%	
5	Přepnutí kolejového řádku vpřed (+1)		Přepnutí kolejového řádku vpřed (+1)	
6	Přepnutí kolejového řádku zpět (-1)		Přepnutí kolejového řádku zpět (-1)	
7	- množství [%]		- množství [%]	
8	+ množství [%]		+ množství [%]	
1				
2			zapnutí a vypnutí světla	
3			Uvolnění ovládání hydraulického ventilu pro ovládání znamenáků	
4			Uvolnění ovládání hydraulického ventilu pro ovládání přítlaku botek	
5				
6				
7				
8				

8 Údržba

8.1 Kalibrace převodovky

Není nutné u strojů s úplným dávkováním!

Secí stroje vybavené převodovkou se musí kalibrovat,

- před prvním použitím, pokud není **AMATRON+** dodán společně se strojem, nýbrž se instaluje dodatečně.
- v případě odchylek mezi ukazatelem na terminálu a na stupnici převodovky.

Strana 1 [01/04] Základní údaje v nabídce nastavení (Obr. 32)

- [Cal.] kalibrace převodovky.
  - o [↓] převodovou pákou pohybujte směrem k hodnotě 0 na stupnici tak dlouho, až se rozsvítí dioda na elektromotoru
  - o [↑] převodovkou pohněte tak, aby hodnota na stupnici byla vyšší než 80
  - o [↵] potvrďte nastavení a hodnotu na stupnici, kterou ukazuje převodová páka na stupnici, zapište do okna menu, které se otevírá.

> Hodnotu na stupnici vyčítejte vždy pouze při čelním pohledu na stupnici, čímž se vyvarujete chyb při vyčítání hodnot!

- Po ukončení kalibrace posuňte převodovku na jinou hodnotu na stupnici. Zobrazená hodnota by měla odpovídat hodnotě na stupnici.

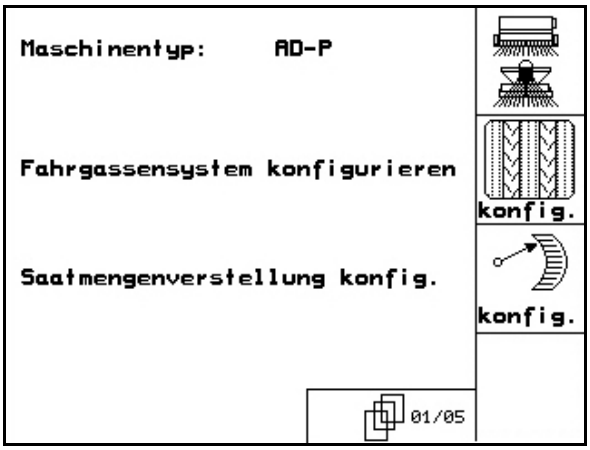

Obr. 57

9 Menu Nápověda

Menu Nápověda (Obr. 58) spusťte z hlavního menu:

Menu Nápověda:

- 1 nápověda pro obsluhu
- 2 nápověda pro chybová hlášení
- 3 nápověda při zakládání kolejových řádků.

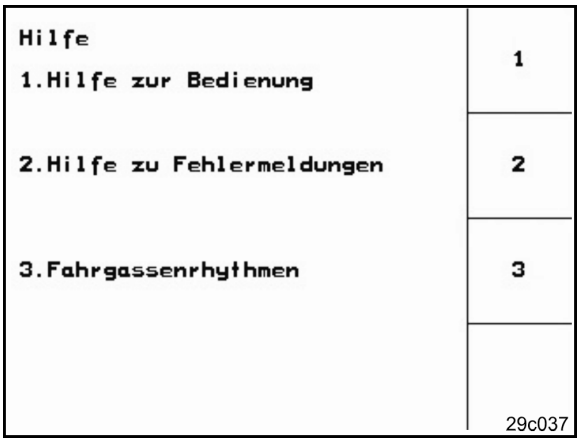

Obr. 58

10 Poruchy

10.1 Alarm (signalizace)

Nekritická signalizace**:**

Chybové hlášení (Obr. 59) se objeví ve spodní části displeje a zazní třikrát signální tón.

Dle možností odstraňte poruchu.

Příklad:

- Příliš málo osiva v zásobníku.

→ Odstranění poruchy: doplňte osivo.

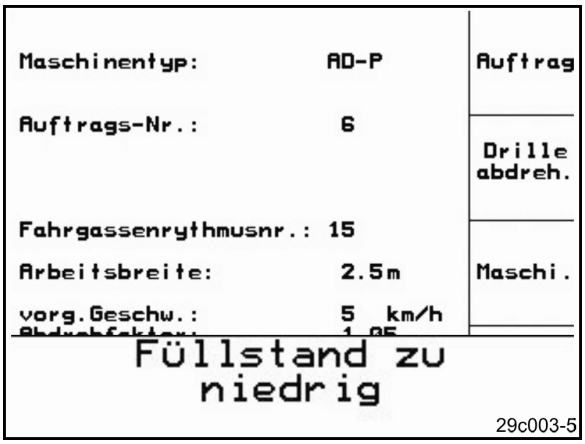

Obr. 59

Kritická signalizace**:**

Signalizace (Obr. 60) se objeví ve středové části displeje a zazní signální tón..

1. Na displeji si přečtěte text výstrahy.
2. vyvolejte si text nápovědy.
3. potvrďte hlášení výstrahy.

Obr. 60

10.2 Výpadek senzoru ujetého úseku

V případě výpadku senzoru ujetého úseku (Imp./100m), který je připevněný na převodovce nebo v případě úplného dávkování na ostruhovém kole, lze pokračovat v práci, a sice po zadání simulované pracovní rychlosti.

Výpadek senzoru ujetého úseku se zobrazí prostřednictvím „zvednutého secího stroje“.

Chcete-li zamezit chybnému výsevu, vadný senzor vyměňte.

Nemáte-li nový senzor právě k dispozici, pak můžete pokračovat v práci, pokud budete postupovat následujícím způsobem:

1. Odpojte signálový kabel ze základního vybavení traktoru.
2. Stiskněte [Setup] z hlavní nabídky.
3. Pomocí [ESC] potvrďte změnu menu.
4. [km/h sim.] Zadejte simulovanou rychlost.
5. Během pokračujícího rozmetání zachovávejte zadanou simulovanou rychlost.

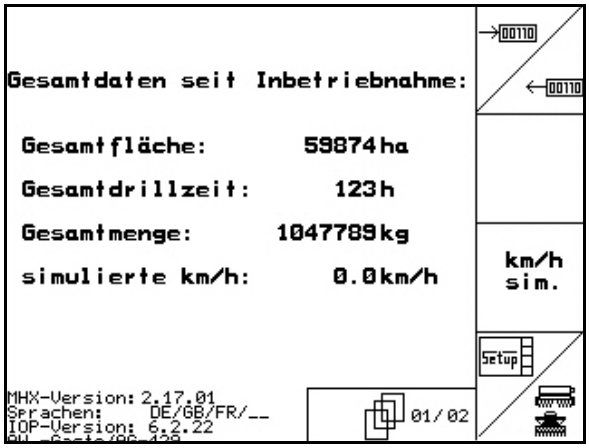

Obr. 61

> Jakmile na senzoru ujetého úseku zaregistrujete impulsy, počítač provede přepnutí na skutečnou rychlost senzoru ujetého úseku!

AMAZONEN-WERKE

H. DREYER GmbH & Co. KG

Postfach 51
D-49202 Hasbergen-Gaste
Germany

Tel.: + 49 (0) 5405 501-0
Telefax: + 49 (0) 5405 501-234
e-mail: amazone@amazone.de
http:// www.amazone.de

Odštěpné závody:
D-27794 Hude • D-04249 Lipsko • F-57602 Forbach
Filiálky v Anglii a ve Francii

Závody na výrobu rozmetadel minerálního hnojiva, postřikovačů, secích strojů, strojů na obdělávání půdy, víceúčelových skladovacích hal a komunální techniky