Betjeningsvejledning

AMAZONE

Maskin-computeren
AMATRON +
til pneumatiske såmaskiner

AD-P og AVANT

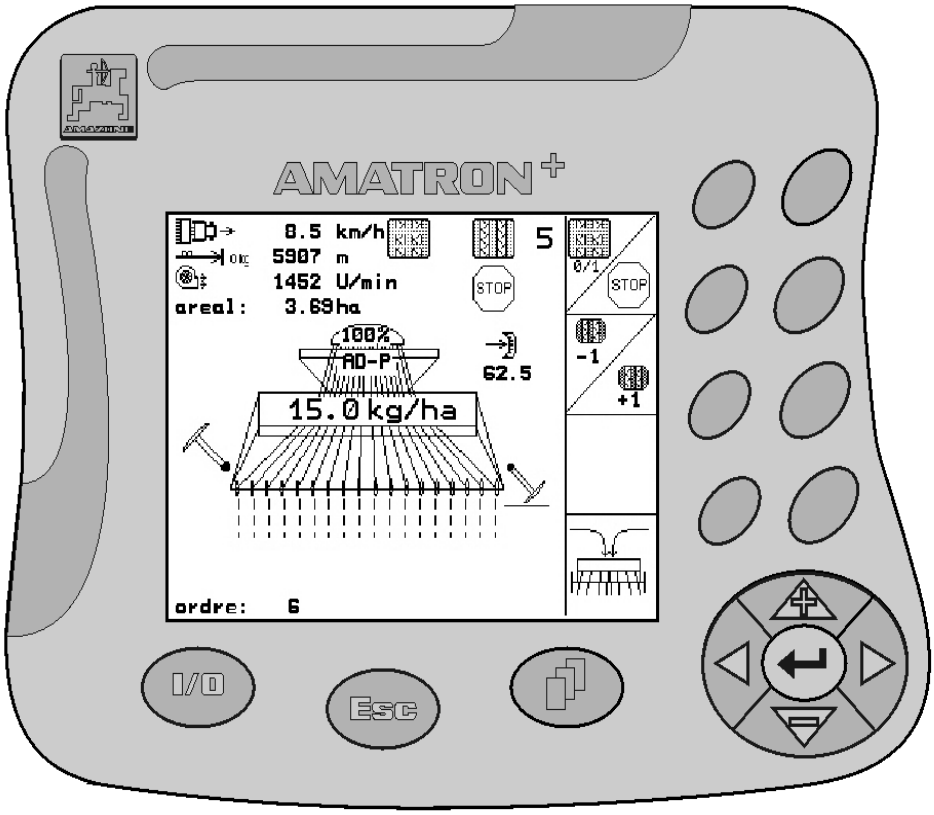

MG3255
BAG0072.0 11.08
Printed in Germany

Læs betjeningsvejledningen grundigt, før maskinen tages i brug første gang! Betjeningsvejledningen bør gemmes til senere brug!

DK

Det må ikke

forekomme ubekvemt og overflødigt at læse og rette sig efter brugsanvisningen, for det er ikke nok at høre og se fra andre, at en maskine er god, og derefter købe den i den tro, at det hele nu går af sig selv. Vedkommende ville ikke blot volde sig selv skade, men også begå den fejl at skyde årsagen for en eventuel fiasko på maskinen, og ikke på sig selv. For at være sikker på succes bør man henholdsvis trænge ind i sagens kerne og informere sig om formålet med enhver af maskinens anordninger og opnå øvelse i håndteringen heraf. Først da bliver man tilfreds med maskinen og sig selv. Formålet med denne brugsanvisning er at opnå dette.

Leipzig-Plagwitz 1872.

Identifikationsdata

Skriv maskinens identifikationsdata her. Identifikationsdataene fremgår af typeskiltet.

Maskin-ident.-nr.: (ti cifre)	
Type:	Amatron+
Produktionsår:	
Egenvægt i kg:	
Maks. tilladt totalvægt i kg:	
Maks. nyttelast i kg:	

Producentens adresse

AMAZONEN-WERKE

H. DREYER GmbH & Co. KG

Postfach 51

D-49202 Hasbergen

Tel.: + 49 (0) 5405 50 1-0

Fax.: + 49 (0) 5405 501-234

E-mail: amazone@amazone.de

Bestilling af reservedele

AMAZONEN-WERKE

H. DREYER GmbH & Co. KG

Postfach 51

D-49202 Hasbergen

Tlf.: + 49 (0) 5405 501-290

Fax.: + 49 (0) 5405 501-106

E-mail: et@amazone.de

Online-reservedelskatalog: www.amazone.de

Husk at angive det ticifrede maskin-ident-nummer ved bestilling af reservedele.

Formalia vedrørende betjeningsvejledningen

Dokumentnummer:	MG3255
Produktionsdato:	11.08

© Copyright AMAZONEN-WERKE H. DREYER GmbH & Co. KG, 2008

Alle rettigheder forbeholdes.

Det er kun tilladt at kopiere denne vejledning, helt eller i uddrag, hvis der indhentes tilladelse hertil fra AMAZONEN-WERKE H. DREYER GmbH & Co. KG.

Forord

Kære kunde,

Du har købt et kvalitetsprodukt fra AMAZONEN-WERKE, H. DREYER GmbH & Co. KG. Tak for din tillid.

Kontrollér ved modtagelse af maskinen, om der skulle være opstået transportskader, eller der mangler dele! Kontrollér, at den leverede maskine er fuldstændig, samt at det bestilte ekstraudstyr medfølger, ved at sammenligne med følgesedlen. For at opnå skadeserstatning, skal der reklameres omgående over fejl!

Læs betjeningsvejledningen og i særdeleshed sikkerhedsanvisningerne, før maskinen tages i brug, og følg altid anvisningerne. Når du har læst vejledningen grundigt, kan du drage mest nytte af den nye maskine.

Sørg for, at alle brugerne læser maskinens betjeningsvejledningen, før de anvender maskinen.

Skulle der opstå spørgsmål eller problemer, kan du slå op i denne betjeningsvejledning eller blot ringe til os.

Regelmæssig vedligeholdelse og rettidig udskiftning af slidte eller beskadigede dele øger maskinens forventede levetid.

Brugernes mening

Kære bruger

Vores betjeningsvejledninger opdateres regelmæssigt. Dine forslag til forbedringer kan hjælpe os med at gøre betjeningsvejledningen endnu mere brugervenlig. Du må derfor gerne sende os dine forslag pr. fax til følgende adresse.

AMAZONEN-WERKE

H. DREYER GmbH & Co. KG

Postfach 51

D-49202 Hasbergen

Tlf.: + 49 (0) 5405 50 1-0

Fax.: + 49 (0) 5405 501-234

E-mail: amazone@amazone.de

1 Brugeranvisninger 7
1.1 Dokumentets formål 7
1.2 Stedsangivelser i betjeningsvejledningen 7
1.3 Grafisk fremstilling 7
2 Generelle sikkerhedsanvisninger 8
2.1 Visning af sikkerhedssymboler 8
3 Monteringsvejledning 9
3.1 Tilslutning 9
3.2 Batteritilslutningskabel 10
4 Produktbeschreibung 11
4.1 Beskrivelse af taster og funktionsfelter 12
4.1.1 Shift – tast 13
4.2 Indtastninger på **AMATRON+** 14
4.3 Indtastning af tekst og tal 14
4.3.1 Udvalg af optioner 15
4.3.2 Toggle funktion 15
4.4 Softwareversion 15
4.5 Hierarki i **AMATRON+** 16
5 Ibrugtagning 17
5.1 Startskærm 17
5.2 Hovedmenu 17
5.3 Indtast maskindata 18
5.3.1 Køresporsrytme (maskindata 01/04) 20
5.3.2 Indtastning af tilsåede og ikke-tilsåede strækninger (m) ved intervalkøresporsskift (maskindata 01/04) 21
5.3.3 Kalibrering af vejsensor (maskindata 01/04) 22
5.3.4 Reducering af såmængden (i %) ved anlæggelse af kørespor 25
5.4 Anlæggelse af opgave 26
5.4.1 Ekstern ordre 27
5.5 Indsåningsprøve 27
5.5.1 Indsåningsprøve på såmaskiner med såmængdefjernindstilling 28
5.5.2 Indsåningsprøve på såmaskiner med elektronisk fuld dosering 29
5.6 Service Setup 31
5.7 Terminal Setup 35
6 Anvendelse på marken 37
6.1 Tilpasning af korrekt mængde 37
6.2 Forvalg til hydraulikfunktioner 37
6.3 Visningen Arbejdsmenu 38
6.4 Funktioner i arbejdsmenuen^ 39
6.4.1 Sprøjtesporskredsløb 39
6.4.2 Spormarkør (Avant) 40
6.4.3 Spærring af støttehjul 40
6.4.4 Aktivér delbredder (Avant med elektrisk fulddosering) 41
6.4.5 Elektrisk fulddosering 42
6.4.6 Skårtryk og strigletryk 42
6.4.7 Klap maskinen (Avant 03-2) 43
6.4.8 Arbejdsdybde rotorgrubber 44
6.4.9 Skærdybde 44
6.4.10 Belysning fronttank (Avant) 44
6.5 Fremgangsmåde ved markarbejdet 45
6.5.1 Tasternes funktion i arbejdsmenuen for **AD-P** med gear 46
6.5.2 Tastekonfiguration arbejdsmenu **AD-P** med fulddosering 46

6.5.3 Taster Joystick **AD-P** 47
6.5.4 Tasternes funktion i arbejdsmenuen for **Avant** med gear 48
6.5.5 Tastekonfiguration arbejdsmenu **Avant** med fulddosering 49

7 Multifunktionsgreb 50

7.1 Montering 50
7.2 Funktion 50
7.3 Tastkonfiguration: 51

8 Vedligeholdelse 52

8.1 Kalibrering af gear 52

9 Menuen "Hjælp" 53

10 Fejl 53

10.1 Alarm 53
10.2 Svigt i hastighedssensoren 54

1 Brugeranvisninger

I kapitlet "Brugeranvisninger" finder du oplysninger om anvendelse af betjeningsvejledningen.

1.1 Dokumentets formål

Denne betjeningsvejledning

- indeholder beskrivelse af, hvordan maskinen betjenes og vedligeholdes,
- indeholder vigtige anvisninger om sikker og effektiv anvendelse af maskinen,
- er en del af maskinen og skal altid medbringes på maskinen eller i traktoren,
- bør gemmes til senere brug.

1.2 Stedsangivelser i betjeningsvejledningen

Alle retningsangivelser i denne betjeningsvejledning skal altid ses i kørselsretningen.

1.3 Grafisk fremstilling

Handlingsanvisninger og reaktioner

Job, der skal udføres af brugeren, er markeret som nummererede handlingsanvisninger. Følg handlingsanvisningerne i den viste rækkefølge. En eventuel reaktion på en handlingsanvisning er markeret med en pil.

Eksempel:

1. Handlingsanvisning 1

→ Maskinens reaktion på handlingsanvisning 1

2. Handlingsanvisning 2

Optællinger

Optællinger uden en tvungen rækkefølge er vist som en liste med optællingspunkter.

Eksempel:

- Punkt 1
- Punkt 2

Positionstal på billeder

Tal i runde parenteser henviser til positionstal på billederne. Det første tal henviser til billedets nummer, det andet tal til positionstallet på billedet.

Eksempel (fig. 3/6)

- Figur 3
- Position 6

2 Generelle sikkerhedsanvisninger

Viden om de grundlæggende sikkerhedsanvisninger og -forskrifter er en forudsætning for at kunne anvende maskinen sikkerhedsmæssigt korrekt og uden driftsforstyrrelser.

Betjeningsvejledningen skal

- altid medbringes ved brug af maskinen!
- altid være frit tilgængelig for brugere og vedligeholdelsesteknikere!

2.1 Visning af sikkerhedssymboler

Sikkerhedsanvisninger er markeret med et trekantet sikkerhedssymbol og et signalord. Signalordet (FARE, ADVARSEL, FORSIGTIG) definerer, hvor alvorlig faren er, og betyder følgende:

FARE

markerer en umiddelbar fare med høj risiko, som kan medføre dødsfald eller meget alvorlige kvæstelser (lemlæstelse eller langtidsskader), hvis faresituationen ikke undgås.

Hvis disse anvisninger ikke følges, kan det umiddelbart have døden til følge eller medføre alvorlige kvæstelser.

ADVARSEL

markerer en mulig fare med middel risiko, som kan medføre dødsfald eller (alvorlige) kvæstelser, hvis faresituationen ikke undgås.

Hvis disse anvisninger ikke følges, kan det i givet fald have døden til følge eller medføre alvorlige kvæstelser.

FORSIGTIG

markerer en fare med lav risiko, som kan medføre mindre eller mellemstore kvæstelser eller tingsskader, hvis faresituationen ikke undgås.

VIGTIGT

markerer en forpligtelse til at udvise en bestemt adfærd eller handle på en bestemt måde for at anvende maskinen korrekt.

Hvis disse anvisninger ikke følges, kan det medføre driftsuheld i eller omkring maskinen.

BEMÆRK

markerer tips vedrørende anvendelse og særligt nyttige oplysninger.

Disse anvisninger kan hjælpe brugeren med at udnytte alle maskinens funktioner optimalt.

3 Monteringsvejledning

3.1 Tilslutning

- Traktorens basisudstyr (Fig. 1/1) (konsol med fordeler) skal monteres svingningsfrit og elektrisk ledende på kabinen i syns- og gribeområdet til højre for føreren.

→ På monteringsstederne skal malingen fjernes, så elektrostatisk opladning undgås.

- Afstanden til radioapparat og radioantenne skal være mindst 1 m.

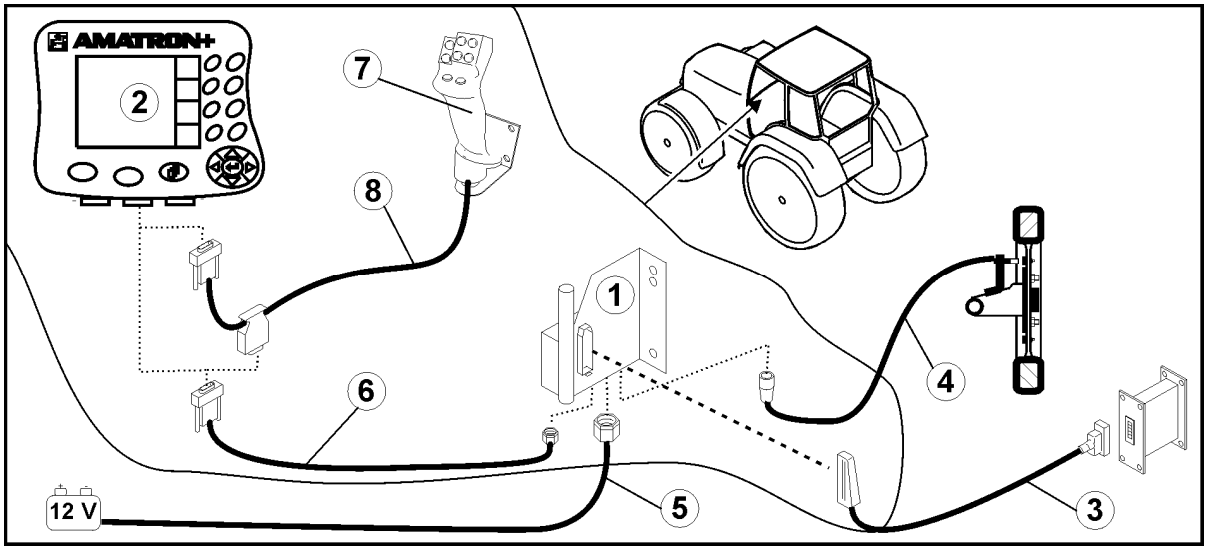

Fig. 1

Tilslutninger på traktorens basisudstyr:

- Batteritilslutningskabel (Fig. 1/5).
- Signalkabel til stikdåsen til traktorsignalet eller vejstrækningssensoren (Fig. 1/4).
- Forbindelseskabel til **AMATRON+** (Fig. 1/6).

Ved brug:

- Monter **AMATRON+** (Fig. 1/2) på traktorens basisudstyr.
- Sæt forbindelseskablets stik (Fig. 1/6) i den midterste 9-polede sub-D-bøsning (Fig. 2/1).
- Slut ved hjælp af maskinstikket (Fig. 1/3) maskinen til **AMATRON+**.

  Multifunktionsgrebet (Fig. 1/7) tilsluttes via et Y-kabel (Fig. 1/8).
- Det serielle interface (Fig. 2/2) gør det muligt at tilslutte en PDA.

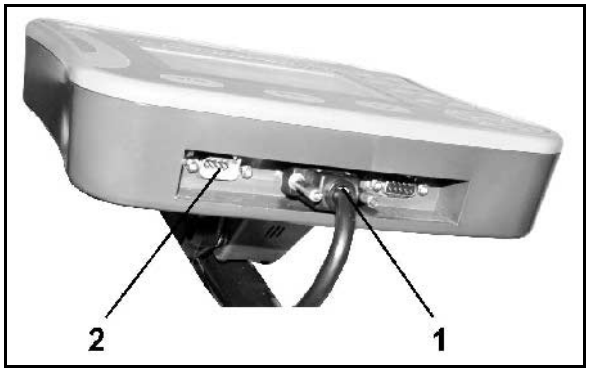

Fig. 2

3.2 Batteritilslutningskabel

Den krævede driftsspænding er på 12 V og skal tages direkte fra batteriet.

> Før tilslutningen af **AMATRON+** til en traktor med flere batterier skal det i brugsanvisningen til traktoren eller ved forespørgsel hos traktorproducenten fremgå, hvilket batteri computeren skal tilsluttes!

1. Batteritilslutningskabel trækkes og fastgøres fra traktorkabine til traktorbatteri. Når batteritilslutningskablet trækkes, må det ikke have skarpkantede knæk.
2. Batteritilslutningskabel forkortes til tilpasset længde
3. Kabelenden (Fig. 3) afisoleres ca. 250 til 300 mm

→ Kabelenderne (Fig. 3) afisoleres enkeltvis 5 mm.

4. Blå leder (stel) føres ind i løs ringtunge (Fig. 4/1).
5. Presning gennemføres med tang
6. Brun leder (+ 12 volt) føres ind i fri ende på stødforbinder (Fig. 4/2)
7. Presning gennemføres med tang
8. Stødforbinder (Fig. 4/2) skrumpes ind med varmekilde (fyrtøj eller varmlufttørrer), indtil klæberen trænger ud
9. Batteritilslutningskabel tilsluttes på traktorbatteri:
   - o Brun leder på **+**.
   - o Blå leder på **-**.

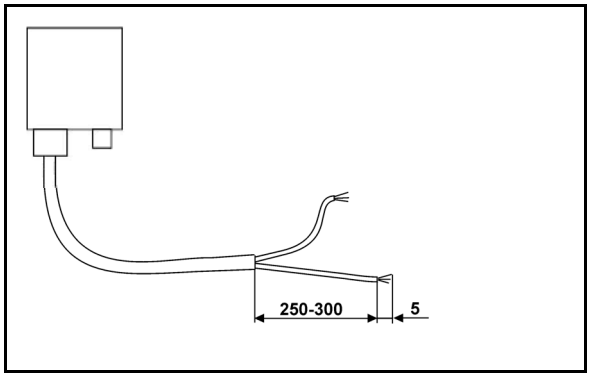

Fig. 3

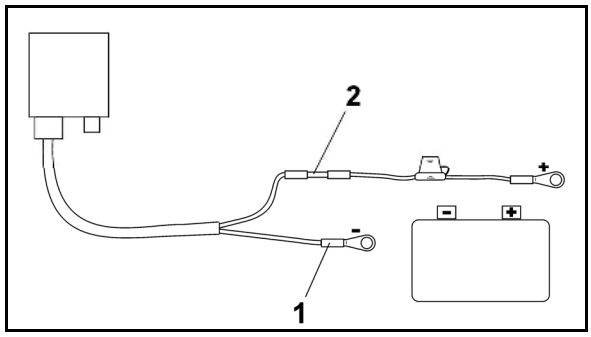

Fig. 4

4 Produktbeschreibung

Med **AMATRON+** kan **AMAZONE**-maskiner startes, betjenes og overvåges komfortabelt.

AMATRON+ kan anvendes på flere maskiner til forskellige modeller og udstyrstyper.

Denne driftsvejledningen viser, hvordan såmaskinerne **AD-P** og **AVANT** betjenes med **AMATRON+**.

Betjeningen af såmaskinen med **AMATRON+** adskiller sig afhængigt af maskintype og maskinens udstyr.

AMATRON+ vælger markredskabets jobcomputer. I den forbindelse indeholder maskincomputeren alle nødvendige oplysninger og overtager den arealafhængige regulering af sprøjtevæskemængden afhængigt af den øjeblikkelige kørselshastighed.

AMATRON+ gemmer de registrerede data for en startet arbejdsopgave.

AMATRON+ består af hovedmenuen og menuen "Arbejde".

Hovedmenu (Fig. 5)

Hovedmenuen består af flere undermenuer, hvor følgende skal udføres, før arbejdet påbegyndes:

- Indtastning af data,
- Indstilling eller indtastning af data.

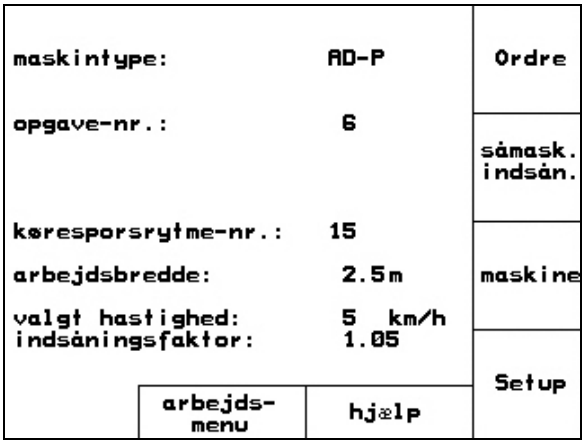

Fig. 5

Arbejdsmenu (Fig. 6)

- Under arbejdet viser arbejdsmenuen alle nødvendige arbejdsdata.
- Via arbejdsmenuen betjenes redskabet under brug

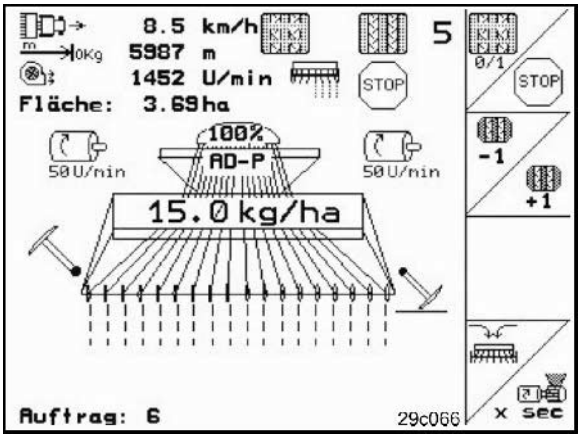

Fig. 6

4.1 Beskrivelse af taster og funktionsfelter

De funktioner, som antydes på den højre displaykant ved et funktionsfelt (kvadratfelt eller diagonalt adskilt kvadratfelt), vises af de to tastrækker til højre ved siden af displayet.

- Hvis der vises kvadratfelter på displayet, er kun den højre tast (Fig. 7/1) tildelt funktionsfeltet (Fig. 7/A).
- Hvis felterne er diagonalt adskilt:
  - er den venstre tast (Fig. 7/2) tildelt funktionsfeltet foroven til venstre (Fig. 7/B).
  - er den højre tast (Fig. 7/3) tildelt funktionsfeltet forneden til højre (Fig. 7/C).

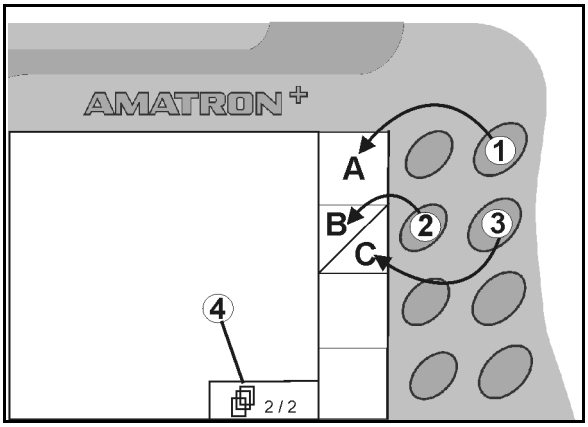

Fig. 7

I/0	Til / fra (**AMATRON+** skal altid frakobles ved kørsel på offentlige veje).
Esc	• Tilbage til sidste menuvisning • Frakobling arbejdsmenu - hovedmenu • Indtastning afbrydes • Til arbejdsmenu (tasten holdes min. 1 sekund)
	• Bladring til yderligere menublade (kun muligt, hvis symbolet (Fig. 7/4) vises i displayet)• Indlæringsmenu multif.greb
	• Markør i displayet til venstre
	• Markør i displayet til højre
	• Overtagelse af udvalgte tal og bogstaver • Bekræftelse af kritisk alarm • 100%-mængde i arbejdsmenu
	• Markør i displayet opad • Den nominelle mængde forøges under arbejde med mængdetrin (f.eks.:+10%) (indstilling af mængdetrin, se kap. 18)
	• Markør i displayet nedad • Den nominelle mængde reduceres under arbejde med mængdetrin (f.eks.:-10%) (indstilling af mængdetrin, se kap. 18)

4.1.1 Shift – tast

- På bagsiden af apparatet sidder shift-tasten (Fig. 8/1).
- Hvis Shift-tasten er aktiv, vises det på displayet (Fig. 9/1).
- Hvis du trykker på Shift-tasten, fremkommer flere funktionsfelter (Fig. 10), og belysningen i funktionstasterne ændrer sig tilsvarende.

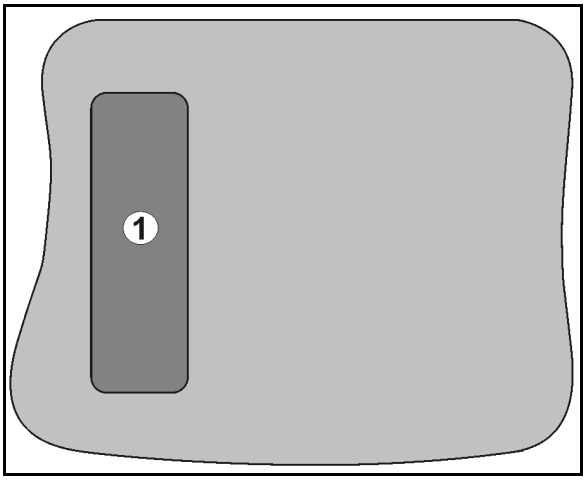

Fig. 8

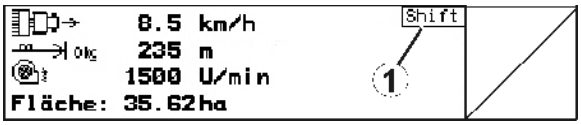

Fig. 9

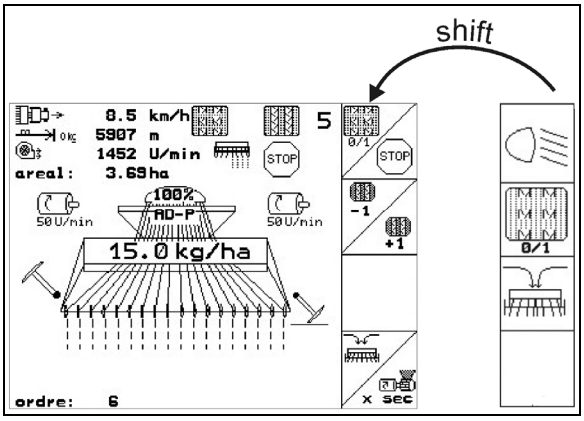

Fig. 10

4.2 Indtastninger på AMATRON+

> Til betjening af AMATRON+ vises funktionsfelterne i denne brugsanvisning for at tydeliggøre, at den tast, der hører til funktionsfeltet, skal aktiveres.

Eksempel:

- Funktionsfelt A:

Beskrivelse i brugsanvisningen:

A Gennemfør funktion **A**.

Handling:

Operatøren aktiverer den tast, der passer til funktionsfeltet, (Fig. 11/1), når funktion **A** skal gennemføres.

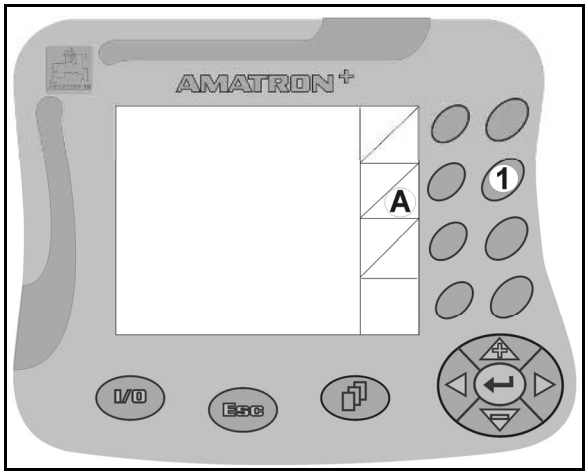

Fig. 11

4.3 Indtastning af tekst og tal

Hvis det er nødvendigt at indtaste tekst eller tal på AMATRON+, vises indtastningsmenuen (Fig. 12).

I den nederste del af displayet vises et valgfelt (Fig. 12/1) med bogstaver, tal og pile, fra hvilken indtastningslinjen (Fig. 12/2) dannes (tekst eller tal).

, , , Valg af bogstaver eller tal i valgfeltet (Fig. 12/3).

- Overtagelse af valget (Fig. 12/3).
- CE Sletning af indstillingslinjen.
- A↔a Skift mellem store og små bogstaver.
- ✓ Efter færdiggørelse af indtastningslinjen skal denne bekræftes.

Pilene ↔ i valgfeltet (Fig. 12/4) muliggør en bevægelse i tekstlinjen.

Pilen ↤ i valgfeltet (Fig. 12/4) sletter den sidste indtastning.

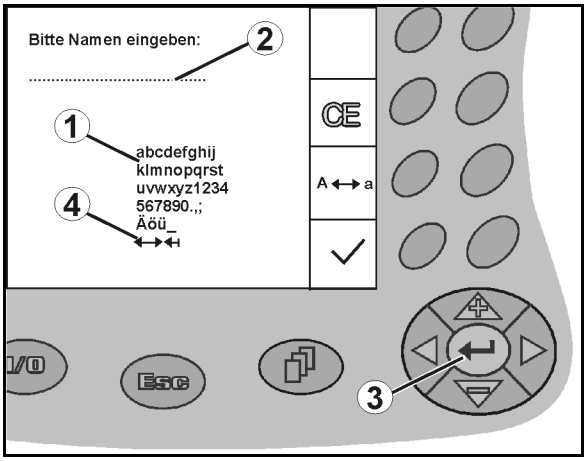

Fig. 12

4.3.1 Udvalg af optioner

1. / Positioner valgpilen (Fig. 13/1).
2. Overtag valget (Fig. 13/2).
3. Bekræft valget.

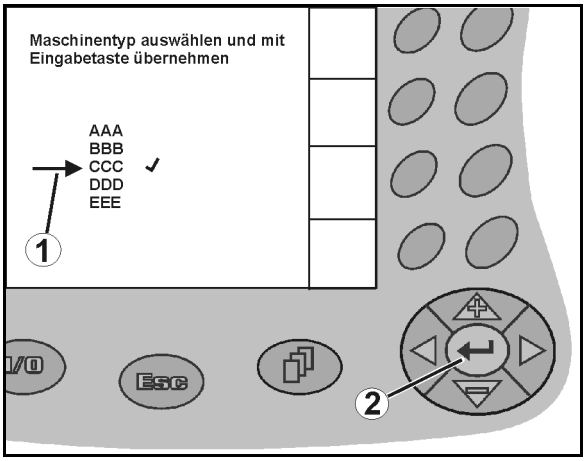

Fig. 13

4.3.2 Toggle funktion

Aktivering/deaktivering af funktioner:

- Funktionstast (Fig. 14/2) aktiveres én gang
→ Funktion **til** (Fig. 14/1).
- Funktionstast aktiveres igen
→ Funktion **fra**.

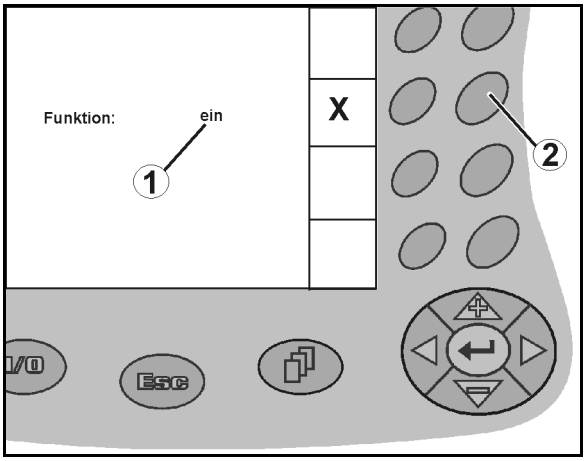

Fig. 14

4.4 Softwareversion

Denne brugsanvisning gælder fra softwareversion:

Redskab:	Terminal:
MHX-Version: 2.17.01	BIN-Version: 3.22.0
IOP-Version: 6.2.22	IOP-Version: 3.4.1

4.5 Hierarki i AMATRON+

Arbejdsmenu ← Esc → **Hovedmenu**

Menuen Opgave

Indtastning:

- Navn
- Tekst
- Valg (kg/ha eller K/m2)
- Såsædstype
- Start/fortsættelse af arbejdsopgave
- Sletning af dagsdata (hektar og timer)

Visning:

- Opgavenummer
- Opgavens navn
- Tekst
- Ønsket såmængde
- Såsædstype
- kalibreret gear-position
- bearbejdet areal indtil nu
- driftstimer (h) indtil nu
- Gennemsnit pr. time (ha)
- Såmængde (kg)
- Triptæller Areal/timer/såmængde

Menuen Indsåningsprøve)

Indtastning
Såmaskine med gear:

- Ønsket såmængde (kg/ha eller K/m2)
- Gearposition i forb. med indsåningsprøve
- Såsædsmængde (kg)
  - målt ved indsåningsprøven

Såmaskine med fuld dosering:

- Beregnet kørehastighed (km/h)
- Fyldning af doseringshjulenes celler før indsåningsprøven

Menuen Set-up

Indtastning:

- Indtast diagnose
- Visning af diagnose
- Simuleret kørehastighed
- Valg af grunddata
  - o Vælg maskintype
  - o Konfigurere køresporssystem
  - o Konfigurere såsædsmængdeindstilling
  - o Doseringer
  - o Drevkalibrering (kun maskiner med drev)
  - o Markører (ikke) til rådighed
  - o Kontrol af rotorharve (ikke) til rådighed
  - o Tankindikator (ikke) til rådighed
  - o Overvågning af doseringshjul

Visning:

- o Alarminterval for såaksel/doserer
- o Alarminterval for køresporssystem
- o Alarminterval for køresporsaksel (såmaskine med knasthjul)
- o Driftstid fordoserer (kun ved fuld dosering)
- o Arbejdsbredde (m)
- o Plejesporsmarkerings-system
- o Alarm blæseromdrejningstal
- o Skærdybde
- o Arbejdsdybde rotorgrubber

- Displayets indstillingsmulig-heder
  - o Indstilling af sprog

Menuen Maskindata

- Køresporsskift
- Intervalafstand
- Øgning/reducering af såsædsmængde (%)
- Kalibreringsværdi (imp./100 m)

5 Ibrugtagning

5.1 Startskærm

Efter tilkobling af **AMATRON+** ved tilsluttet maskincomputer vises startmenuen og viser nummeret på terminalens softwareversion. Efter ca. 2 sek. viser **AMATRON+** automatisk hovedmenuen.

Hvis der efter tilkobling af **AMATRON+** indlæses data fra maskincomputeren, f.eks. ved

- brug af en ny maskincomputer
- brug af en ny terminal,
- efter RESET af terminalen,

viser startskærmen dette.

Fig. 15

5.2 Hovedmenu

- Ordre Menuen **Opgave** (side 26)
  - o Indtastning af data til ny opgave.
  - o Start opgaven, før spredningen påbegyndes.
  - o De fundne data fra op til 20 bearbejdede opgaver gemmes
- såmask. indsån. Menuen **Indsåningsprøve** (side 27)
  - o Indsåningsprøven foretages før markarbejdet kan begynde.
- Maskin. Menuen **Maskindata** (side 18)
  - o Indtastning af maskinspecifikke eller individuelle data.
- Setup Menuen **Setup** (side 31)
  - o Indtastning af basisindstillinger

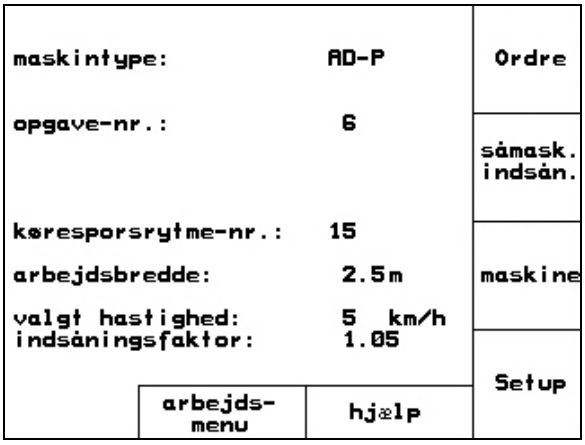

Fig. 16

5.3 Indtast maskindata

Vælges i hovedmenuen **Maskindata**!

Side 1 01/04 **(Fig. 17)**

- Indtastning af ønsket køresporsrytme (se tabellen side 20).
- Indtastning af intervalkøresporsskift (side 21).
- Indtastning af mængdetrin i % (værdier for procentvis ændring i såmængden, mens arbejdet er i gang) foretages med ,).
- Kalibrering af vejsensor (se Kap. 5.3.3).

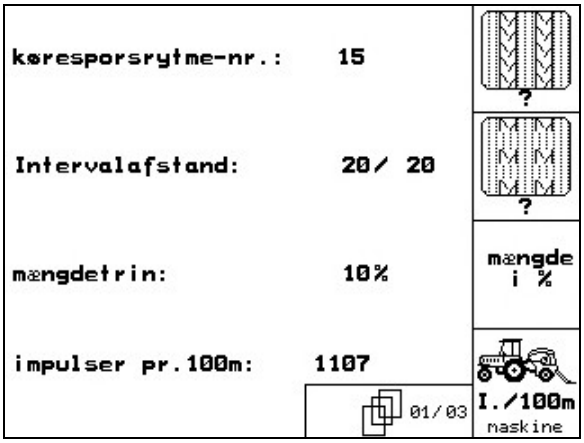

Fig. 17

Vælg side 2 02/04 **(Fig. 18)**

- Aktuelt blæseromdrejningstal (1/min.) i forbindelse med markarbejdet overtages som kontrolværdi..
- Indtastning af blæseromdrejningstal (1/min.) til kontrol.
- Indtastning af aktuelt tankindhold (kg).
- Indtastning af efterfyldt mængde (kg)
- Indtastning af restmængden (kg) i såsædsbeholderen til udløsning af kritisk alarm.

→ **AMATRON+** udløser alarmen, når

- o den teoretiske restmængde nås
- o tankindikatoren (ekstraudstyr) ikke længere er dækket af såsæd.

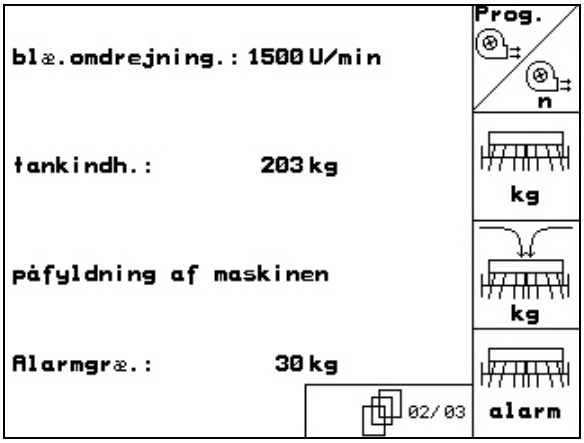

Fig. 18

Side 3 03/04 (Fig. 19)

- Indtastning af reduceringstrin (i %) for såsæden ved anlæggelse af kørespor (se side 25).

> Kun nødvendig på maskiner uden returføring af såsæd i beholderen.

- Indkodning af reguleringsfaktor til doseringsmotorerne.

→ standardværdi: 1

- X-Sensor Schlepper Vejsensor monteret på traktoren (ja/nej).

→ Impuls via traktorens signalstikdåse

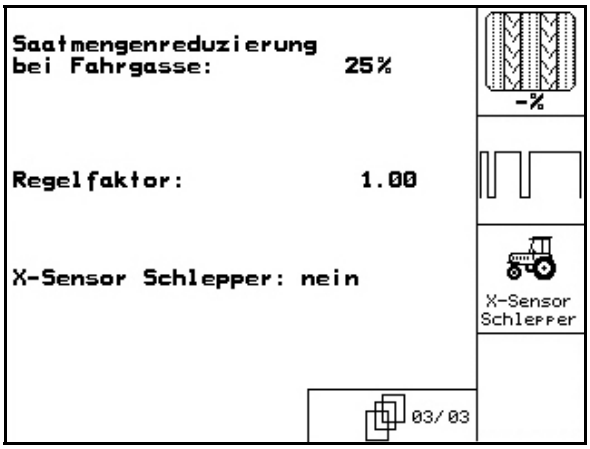

Fig. 19

5.3.1 Køresporsrytme (maskindata 01/04)

Find nummeret på sprøjtesporsrytmen i følgende tabeller.

Kørespor srytme	1	2	3	4	5	6	7	8	9	10	11	12	13	14
Køresporstæller	0	0	0	0	0	0	0	0	0	1	1	0	0	0
	1	0	1	1	1	1	1	1	1	2	0	1	1	1
		1	2	2	2	2	2	2	2	3	3	2	2	2
		2		3	3	3	3	3	3	0	4	3	3	3
					4	4	4	4	4	5	5	4	4	4
						5	5	5	5	6	6	5	5	5
							6	6	6	0	7	6	6	6
								7	7	8	8	7	7	7
									8	9	0	8	8	8
										10	10	9	9	9
												10	10	10
												11	11	11
													12	12
														13

Kørespor srytme	15	16	17	20	21	22	23	26	32					
Køresporstæller	1	0	0	0	0	0	0	0	0					
	Køresporsrytme 15 anlægger ikke kørespor.	1	1	1	0	0	0	1	0					
		2	2	2	1	1	1	2	1					
		3	3	3	2	2	2	3	2					
		4	4	4	3	3	3	4	3					
		5	5	5	4	4	4	5	4					
		6	6	6		5	5	6	5					
		7	7	7		6	6	7	6					
		8	8	8			7	8	7					
		9	9	9			8	9	8					
		10	10					10	9					
		11	11						10					
		12	12											
		13	13											
		14	14											
		15	15											
			16											

Dobbelt køresporsskift																				
Køresporsrytme	18 venstre	18 højre	19 venstre	19 højre	24 venstre	24 højre	25 venstre	25 højre	27 venstre	27 højre	28 venstre	28 højre	29 venstre	29 højre	30 venstre	30 højre	31 venstre	31 højre	33 venstre	33 højre
Køresporstæller	1	1	1	1	1	1	1	1	1	1	1	0	1	1	1	1	1	1	1	1
	2	2	2	2	2	0	2	0	2	0	2	2	2	0	0	2	2	2	2	2
	0	3	3	0	3	3	3	3	3	3	0	3			3	3	0	3	3	3
	4	4	4	4	0	4	4	4	4	4	0	4			4	4	4	4	4	4
	5	5	5	5	5	5	5	5	0	5	5	5			5	0			0	5
	6	6	6	6	6	6	0	6	0	6	6	0			6	6			6	6
	7	0	0	7	0	7	7	7	7	7									7	7
	8	8	8	8	8	8	8	8	8	8									8	8
	9	9	9	9	9	0	0	9	9	0									9	9
	10	10	10	10	10	10	10	10	10	10									10	10
	11	11	11	11			11	11												
	12	0	0	12			12	12												
	13	13	13	13			13	0												
	14	14	14	14			14	14												
	15	15	15	15																
	0	16	16	0																
	17	17	17	17																
	18	18	18	18																

5.3.2 Indtastning af tilsåede og ikke-tilsåede strækninger (m) ved intervalkøresporsskift (maskindata 01/04)

- Indtastning af tilsået strækning (m) med tilkoblet intervalkøresporsskift.
- Indtastning af ikke-tilsået strækning (m) med tilkoblet intervalkøresporsskift.

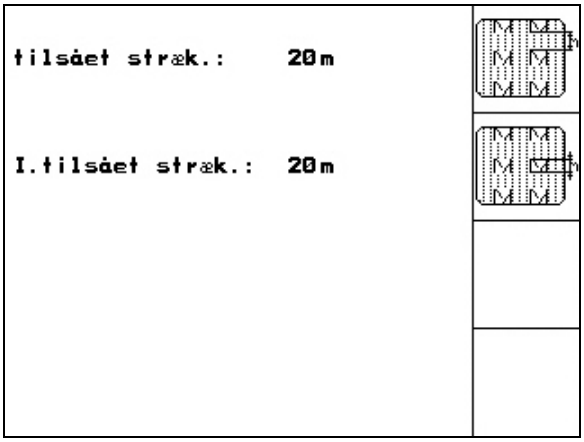

Fig. 20

5.3.3 Kalibrering af vejsensor (maskindata 01/04)

For at kunne indstille mængden af udbragt såsæd samt registrering af bearbejdet areal og kørehastighed kræver **AMATRON+** impulserne fra såmaskinens drivhjul, målt under en prøvekørsel på 100 m.

Værdien imp./100 m svarer til antallet af impulser, som **AMATRON+** registrerer i løbet af prøvekørslen.

Sluppet på såmaskinens drivhjul kan variere, afhængigt af skift i jordtype – f.eks. ved kørsel fra svær til let jord. Herved kan værdien imp./100 m ændre sig..

Værdien imp./100 skal beregnes:

- forud for selve markarbejdet
- i forbindelse med skiftende jordbundforhold (slup)
- ved afvigelser mellem værdien fra indsåningsprøven og den faktisk udbragte mængde såsæd
- ved afvigelser mellem det viste og den faktisk bearbejdede areal.

Den beregnede værdi imp./100 m noteres i tabellen (Fig. 23) som hjælp ved senere manuelle indtastninger i forb. med arbejde på samme mark i fremtiden.

Værdien "Imp./100m" må ikke være mindre end "250", ellers arbejder **AMATRON+** ikke korrekt.

Imp./100 m kan indtastes på 3 forskellige måder:

- [manuel indtas.] Værdien kendes i forvejen og indtastes manuelt i **AMATRON+**.
- [Start] Værdien kendes ikke og beregnes ved at køre en strækning på 100 m.

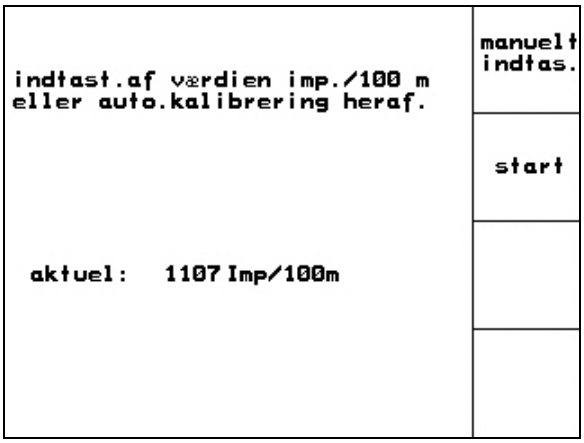

Fig. 21

Kalibreringsværdien beregnes ved at køre en prøvestrækning:

1. Udmål og marker en prøvestrækning på nøjagtigt 100 m længde på marken.
2. Udmål en markstrækning på nøjagtigt 100 m længde og marker begge ender heraf (Fig. 19).
3. Start Påbegynd selve kalibreringen.
4. Kør det udmålte markstykke igennem.

   tælleværket skifter til "0" ved start.

→ Displayet viser herefter de løbende impulser.

5. Stop efter 100 m.

→ Displayet viser nu antal imp./100 m.

6. Accepter værdien imp./100 m. Værdien tilordnes automatisk den aktuelle traktor.

eller

Esc Afvis værdien imp./100 m.

> Hvis der køres med alle hjul på marken, skal allehjulsdrevet være aktiveres, når vejsensoren kalibreres.

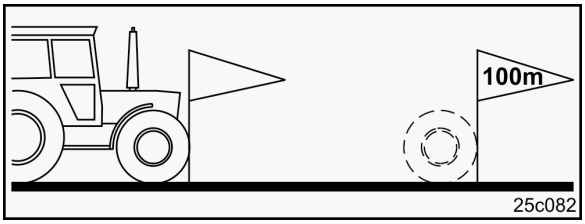

Fig. 22

AD-P						
Den kalibrerede værdi ”imp./100 m” er afhængig af såmaskine-type og jord-bundsforhold!	AD-P03 Super		AD-P03 Special ab 03.2006		AD-P02 Profi	RP-AD-P02 Profi Pneumatisk påbygningssåmaskine med jordpakker
	uden	med	uden	med		
	fuld dosering		fuld dosering			
	Kalibreret værdi „Impulse/100m“					
teoretisk værdi	1575	1623	1409	1623	1052	1175
Mark 1						
Mark 2						

AVANT								
Den kalibrerede værdi ”imp./100 m” er afhængig af såmaskine-type og jord-bundsforhold!	FPS 04 PSKW/ PSPW fra 08.2006		FRS 04 PSKW/ PSPW fra 08.2006		FPS 03 Avant fra 09.2000		FRS 03 Avant fra 01.2001	
	uden	med	uden	med	uden	med	uden	med
	fuld dosering		fuld dosering		fuld dosering		fuld dosering	
	Kalibreret værdi „Impulse/100m“							
teoretisk værdi	1409	1623	1409	1623	1502	1623	1558	1623
Mark 1								
Mark 2								

Fig. 23

5.3.4 Reducering af såmængden (i %) ved anlæggelse af kørespor

Find nummeret på anbefalet reducering af såmængden (i %) ved anlæggelse af kørespor i følgende tabeller.

Arbejdsbredde	Antal såskær	Antal køresporsslanger	Anbefalet reducering af såmængden (i %) ved anlæggelse af kørespor
3,0 m	24	4	17%
	30	4	13%
	24	6	25%
	30	6	20%
4,0 m	32	4	12%
	40	4	10%
	32	6	19%
	40	6	15%
4,5 m	36	4	11%
	44	4	9%
	36	6	17%
	44	6	14%
6,0 m	48	4	8%
	48	6	12%

Fig. 24

5.4 Anlæggelse af opgave

I hovedmenuen vælges **Opgave**!

Når opgavemenuen åbnes, vises den startede (senest bearbejdede) opgave.

Der kan gemmes maks. 20 opgaver (opgave-nr. 1-20).

til anlæggelse af en ny opgave skal der vælges et opgavenummer (Fig. 25/1).

-

Indtast af titel på opgave
-

Indtastning af kommentar
-

Slet data for valgt opgave
- 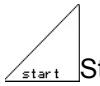

Start af arbejdsopgave. Lagring af aktuelle arbejdsdata kan påbegyndes.
-

Indtastning af ønsket gødningsmængde.
-

Indtastning af såsædstype, 1000-korns-vægt og mængdevisning
-

Sletning af dagens arbejdsdata
  - o Bearbejdet areal (ha/dag)
  - o Udbragt gødningsmængde (mængde/dag)
  - o Arbejdstid (timer/dag)

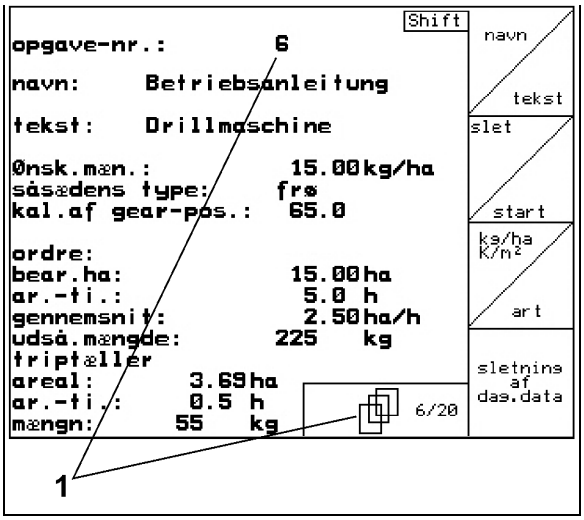

Fig. 25

Lagrede arbejdsopgaver kan kaldes frem ved hjælp af og startes ved hjælp af

Aktiveret skift-taste **(Fig. 26):**

- ordre fremad Opgavesøgning fremad
- ordre tilbage Opgavesøgning tilbage

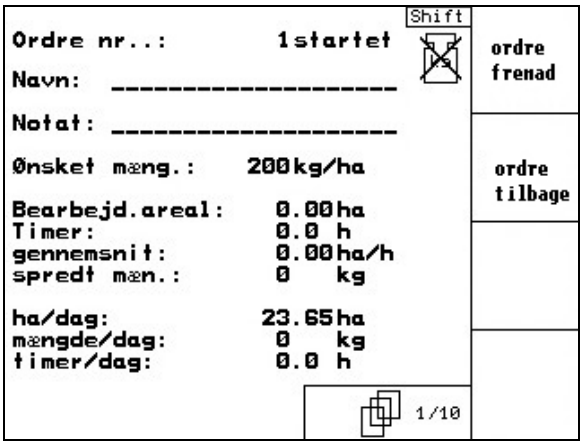

Fig. 26

5.4.1 Ekstern ordre

Via en PDA-computer kan en ekstern opgave overgives og startes på **AMATRON+**.

Denne opgave får ordrenummer 21.

Dataoverførslen sker via den serielle grænseflade.

- ekstern ordre afsluttes ekstern ordre afsluttes.
- Sorte Indtastning af såsædstype
- kg/ha <--> K/m² Indtastning af ønsket gødningsmængde

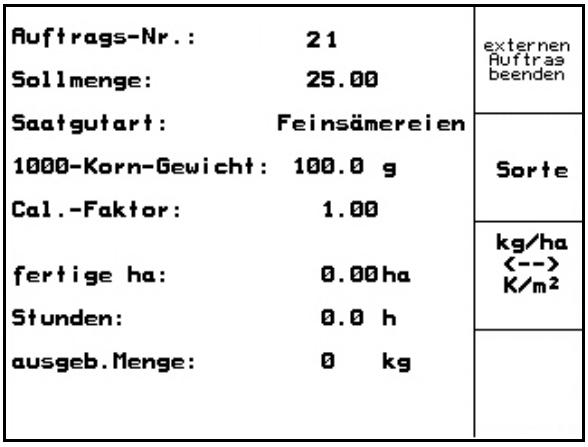

Fig. 27

5.5 Indsåningsprøve

Ved hjælp af indsåningsprøven kontrolleres, om såmaskinen udbringer den ønskede mængde såsæd under selve markarbejdet.

Der skal altid foretages indsåningsprøve

- ved skift af såsædstype
- ved samme type såsæd, men ved variation i kornstørrelse, kornform, specifik vægt og forskellig bejdsning
- ved omstilling fra normalt til fint doseringshjul og omvendt
- ved konstaterede afvigelser mellem indsåningsprøven og den faktiske såmængde.

Se, hvordan du foretager en såsædsprøve, i driftsvejledningen til såmaskinen.

5.5.1 Indsåningsprøve på såmaskiner med såmængdefjernindstilling

1. Såsædsbeholderen fyldes op med en tilstrækkelig mængde såsæd.
2. Målebeholderne anbringes under doseringselementerne, som beskrevet i såmaskinens betjeningsvejledning, hvorefter injektorslusespjældene åbnes.
3. [kg/ha K/m²] Indtastning/kontrol af ønsket såmængde.

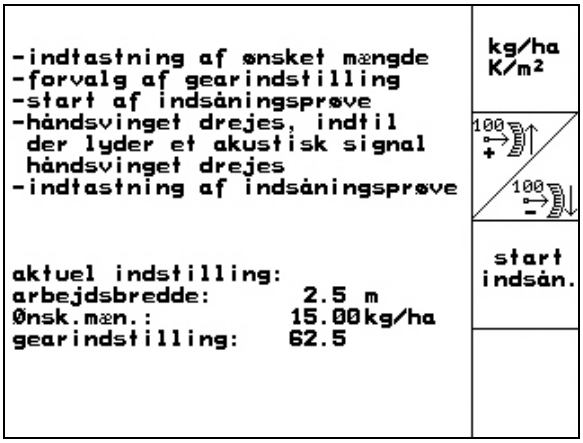

Fig. 28

> Denne værdi kan også indtastes i menuen ”Opgave” (side 26).

4. Gearhåndtaget indstilles v.h.a. tasterne [100 +] [100 -]
   - o Gearstilling 50:
     Såning med normale doseringshjul
   - o Gearstilling 15:
     Såning med fine doseringshjul

> Visning af gearstilling i **AMATRON+** skal stemme overens med visningen på selve skalaen. Er dette ikke tilfældet, skal gearet kalibreres som beskrevet i se side 52!

5. Luk doseringselementernes kontrolåbninger.
6. Sporehjulet drejes venstre eller højre rundt (som beskrevet i såmaskinens betjeningsvejledning) v.h.a. håndsvinget, indtil doseringshjulenes kamre alle er fyldt op med såsæd og såsæden strømmer regelmæssigt ud i målebeholderne. (se såmaskinens betjeningsvejledning.)
7. Målebeholderne tømmes..

8. [start indsån.] aktiveres, hvorefter anvisningerne i displayet følges::
9. Drivhjulet drejes rundt med håndsvinget som beskrevet i såmaskinens betjeningsvejledning, indtil der udsendes et lydsignal. Yderligere omdrejninger efter lydsignalet indgår i beregningerne på **AMATRON+**.
10. Tasten [↵] aktiveres for at afslutte indsåningsprøven efter lydsignalet.
11. Vej mængden af såsæd, som er opfanget i målebeholderne og indtast vægten (kg) på terminalen.

> Den benyttede vægt skal være absolut nøjagtig. Unøjagtig vejning kan medføre afvigelser i den faktisk udbragte såsædsmængde!

AMATRON+ beregner og indstiller de påkrævede gearpositioner ud fra de indtastede data fra indsåningsprøven.

Gentag indsåningsprøven for at kontrollere, om indstillingerne er korrekte.

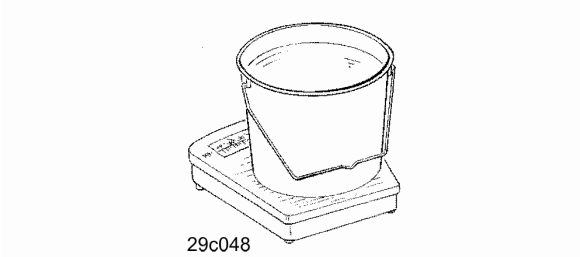

5.5.2 Indsåningsprøve på såmaskiner med elektronisk fuld dosering

1. Såsædsbeholderen fyldes op med en tilstrækkelig mængde såsæd.
2. Målebeholderne anbringes under doseringsenhederne som beskrevet i såmaskinens betjeningsvejledning, hvorefter injektorslusespjældene åbnes.
3. [kg/ha K/m²] Indtastning/kontrol af ønsket såmængde.

> Denne værdi kan også indtastes i menuen ”Opgave” (side 26).

4. [km/h] Indtastning af kørehastighed (km/h).
5. [kal. fak.] Indstilling af kalkulationsfaktor (indsåningsfaktor) – sættes til 1.00 eller en på forhånd kendt værdi forud for selve indsåningsprøven.

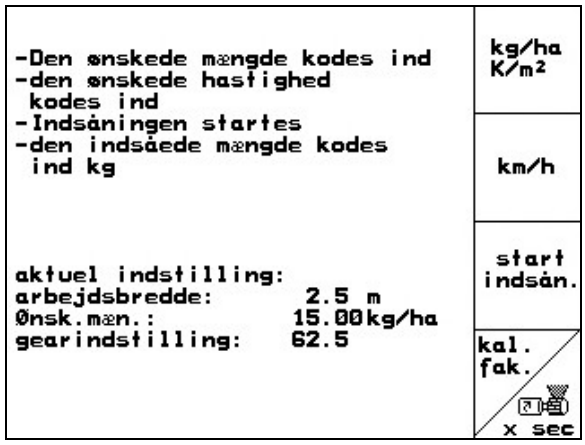

Fig. 29

6.

Doseringshjulenes celler fyldes op med såsæd. Opfyldningstiden kan indstilles og svarer til fuld doseringens køretid (se.
7. Vær opmærksom på, at der er indkodet korrekt såsædstype.
8. Luk doseringselementernes kontrolåbninger.
9. Tøm målebeholderne.
10.

aktiveres og anvisningerne i displayet følges:
11. aktiveres efter lydsignalet for at afslutte indsåningsprøven
12. Såsædsmængden i målebeholdernes vejes og mængden (kg) indtastes på terminalen..

> Den benyttede vægt skal være absolut nøjagtig. Unøjagtig vejning kan medføre afvigelser i den faktisk udbragte såsædsmængde!

AMATRON+ beregner den påkrævede indsåningsfaktor ud fra de i forbindelse med indsåningsprøven indtastede data og indstiller herefter elektromotoren til korrekt omdrejningstal.

Gentag indsåningsprøven for at kontrollere, om indstillingerne er korrekte.

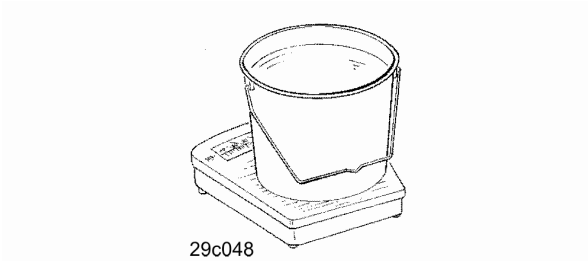
29c048

5.6 Service Setup

Setup Vælg **Setup** i hovedmenuen, og bekræft med Esc bestätigen!

Indstillingerne i menuen Setup er værkstedsarbejde og må kun udføres af faguddannede personer!

Side 1 01/02 **(Fig. 30)**

- Diagnose computer indlæsning (kun til kundeservice).
- Diagnose computer udlæsning (kun til kundeservice).
- km/h sim. Angiv den simulerede hastighed (muliggør fortsat spredning trods defekt vejesensor, se side 53).
- Setup Terminal Setup (se side 35).
- Angiv basisdata (se side 32).

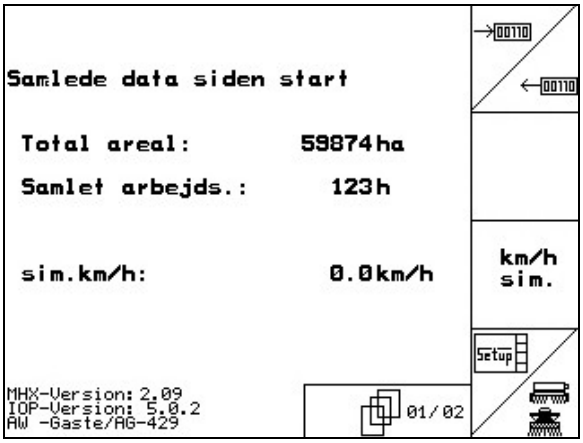

Fig. 30

Side 2 02/02 **Service Setup (Fig. 31)**

- RESET Maskin-resner Markredskabets computer nulstilles. Samtlige datasæt – med undtagelse af producentens standardværdier – slettes.

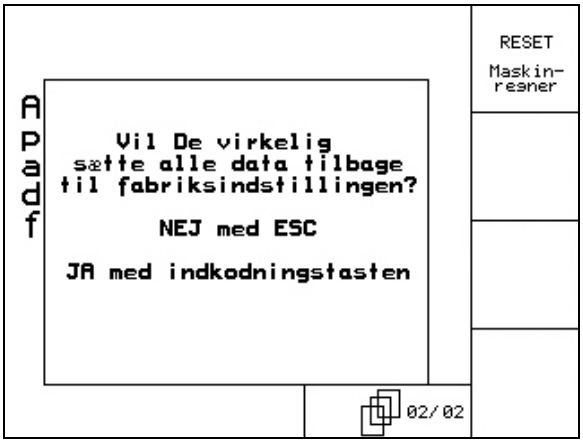

Fig. 31

Side 1 01/05 basisdata (Fig. 32)

- Vælg maskintype
- Valg af køresporssystem
  - o Maskinstation
  - o 1 FG - Enkelt kørespor betjent af en køresporsmotor
  - o 2 FG - Dobbelt kørespor, betjent af to køresporsmotorer

→ Sidst viste værdi lagres.

- Såmængdefjernindstilling konfigurere
- Såmængdefjernindstilling konfigurere:
  - o ingen såmængdefjernindstilling
  - o med vario-drev
  - o fuld dosering (= elektr. doseringsdrev).
- Antal af doseringer..
- Gearet kalibreres (side 52)

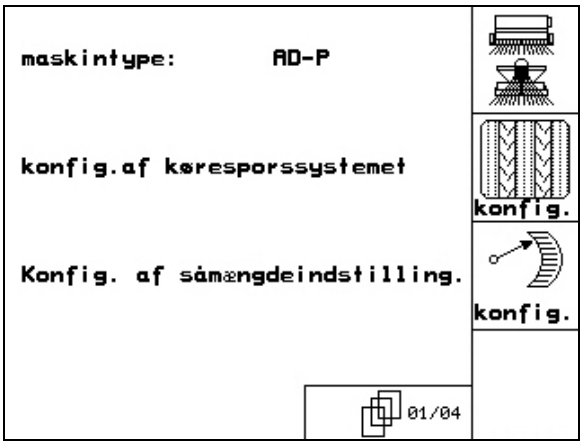

Fig. 32

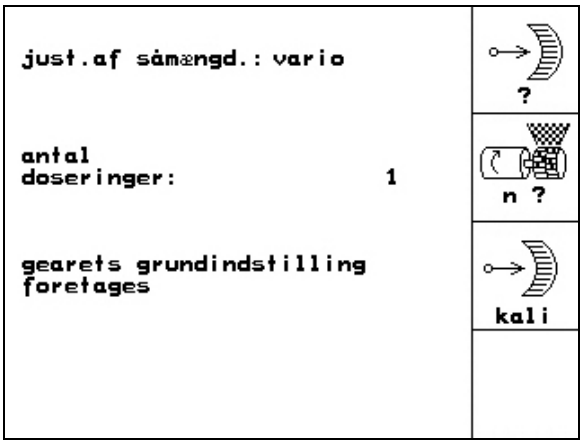

Fig. 33

Side 2 02/05 basisdata (Fig. 31)

- Antallet af markørsensorer
  - o én (en markørsensor til registrering af markørposition)
  - o ingen (markørsensor til registrering af markørposition er ikke monteret).
- Valg af rotorharve-kontrol

nej (omdrejningssensor er ikke monteret)

Maskine stiv:

- o 2 - to sensorer

Maskine klapbar:

- o 3/1 - tre sensorer, sensorer ikke integreret i drev
- o 3/20 - tre sensorer, sensorer integreret i drev

> En forkert angivelse af overvågningen af rotorgrubberen kan føre til skader på kraftoverføringsakslen!

- Tankindikator/-sensor
  - o ja
  - o nej
- Kontrol af doseringshjulene
  - o 1
  - o 2
  - o nej

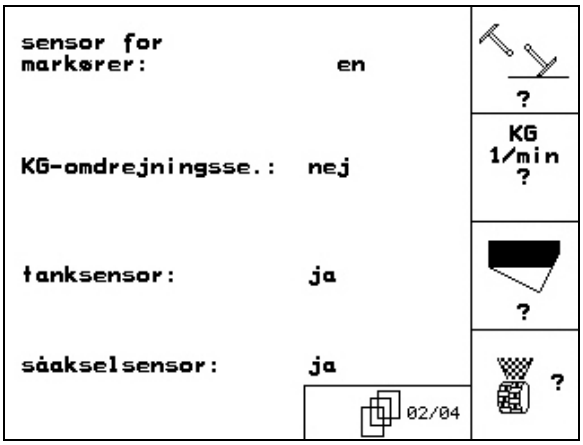

Fig. 34

Side 3 03/05 basisdata (Fig. 32)

- Indtastning af alarminterval for doseringshjulene
- Indtastning af alarminterval for køresporssystemet
- Indtastning af alarminterval for køresporsaksel (kun muligt på såmaskiner med knasthjul).
- Indtastning af fordosererens køretid (sek.)

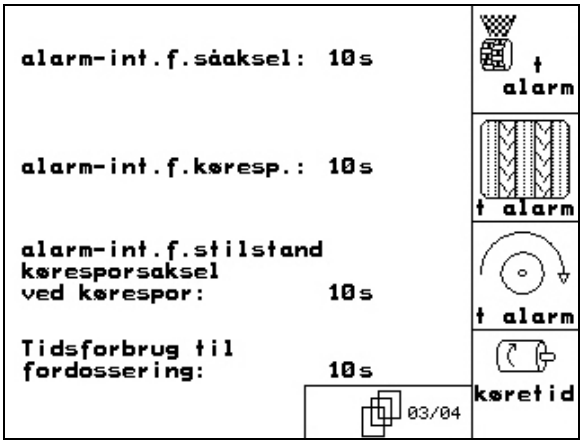

Fig. 35

Side 4 04/05 basisdata (Fig. 36)

- Indtastning af arbejdsbredde (m)
- Valg af plejesporsmarkering:
  - o ingen
  - o hydr. betjent
  - o elektr. betjent
- Udløsning af alarm ved afvigelser i blæserens omdrejningstal (i % af ønsket værdi).

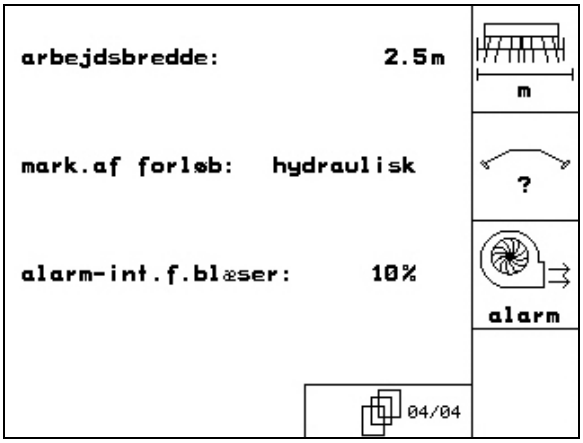

Fig. 36

Side 5 05/05 basisdata (Fig. 37)

- Skærløft monteret
  - o Ja
  - o Nej
- Dybdeindstilling til rotorgrubber monteret
  - o Ja
  - o Nej

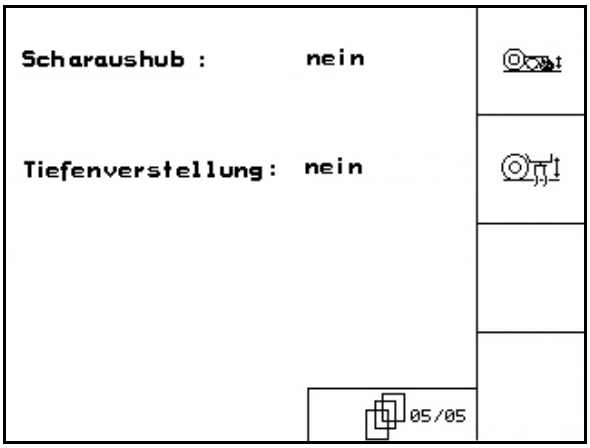

Fig. 37

5.7 Terminal Setup

Tryk på Blad og Shift samtidi!

Terminalen Setup bruges til ændring af display-indstillingerne.

- Setup Rediger displayets indstillinger.
- Version Visning af det udstyr og de software-versioner, der findes på bussen.

Fig. 38

Side 1 01/03 i Terminal setup

- kontrasten indstilles via funktionsfelterne Kon. - og. Kon. +.
- lysstyrken indstilles via funktionsfelterne - og. +.
- displayet inverteres sort ← → hvid via funktionsfeltet Invert..
- tastklik lyd Til/Fra
- de lagrede data slettes via funktionsfeltet Reset. (se side 2 i menuen Setup, side 31).
- sproget på brugeroverfladen indstilles via funktionsfeltet sprog.
- ESC Forlad menuen til terminal set-up.

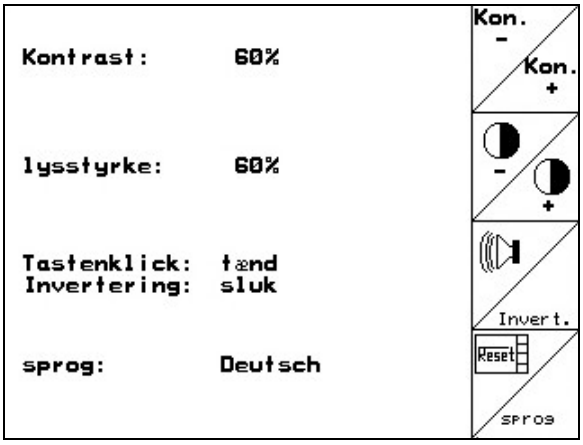

Fig. 39

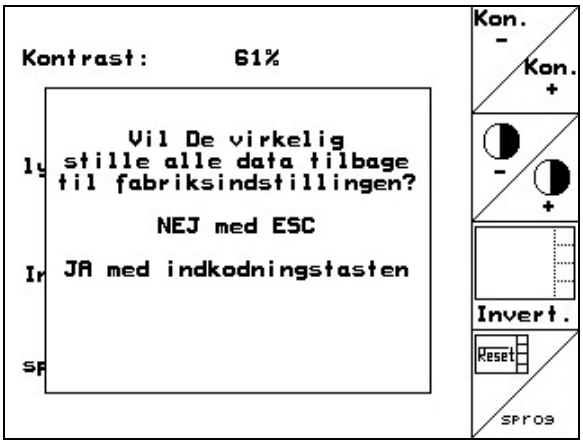

Fig. 40

Når man udfører funktionen terminal-reset bliver alle data i terminalen stillet tilbage til grundindstillingen fra fabrikken. Der går ingen maskindata tabt.

Side 2 02/03 i menuen Terminal Setup

- Indkodning af klokken
- Indkodning af dato
- RS232 Indkodning af dataoverførselshastig-heden

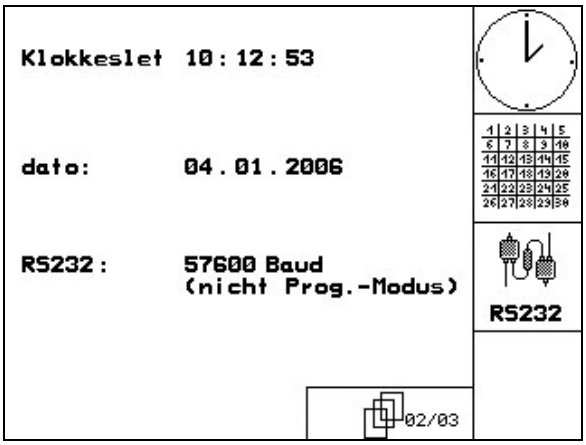

Fig. 41

Side 3 03/03 i Terminal Setup

- Programmet slettes:

1. , vælg program.
2. slet program

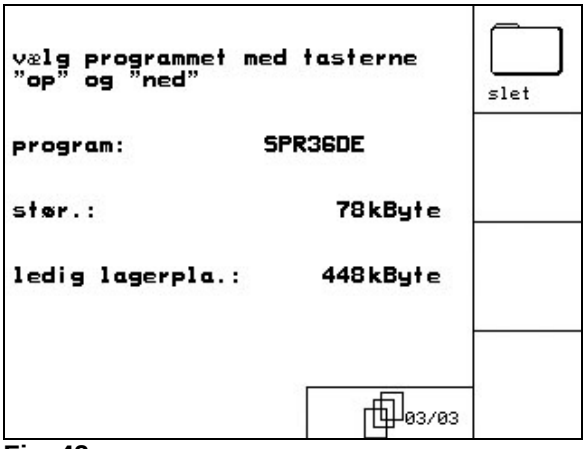

Fig. 42

6 Anvendelse på marken

FORSIGTIG

Under kørsel til marken på offentlig vej skal AMATRON+ altid være frakoblet!

→ **Fare for ulykke ved fejlbetjening!**

Før udsåningen påbegyndes, skal følgende angivelser foretages:

- Maskindata (se side 18)
- Jobdata (se side 26)
- Data fra prøveudtagningen (se side 27).

6.1 Tilpasning af korrekt mængde

Ved hjælp af tastetryk kan udsåningsmængden ændres vilkårligt under arbejdet

For hvert tastetryk forøges udsåningsmængden med mængdetrinnet (side 19) på begge sider (f.eks.:+10 %).

Nulstil udsåningsmængden i begge sider på 100 %.

For hvert tastetryk reduceres udsåningsmængden med mængdetrinnet (side 19) på begge sider (f.eks.:-10 %).

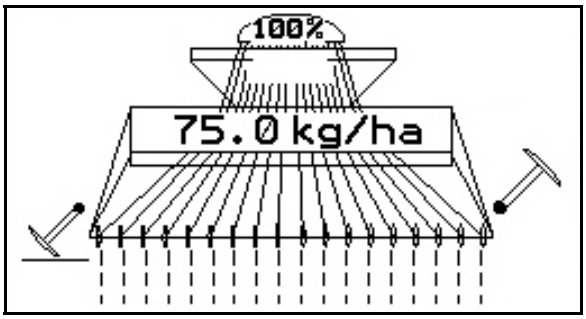

Fig. 43

Den ændrede nominelle værdi vises i arbejdsmenuen i kg/ha og procent på (Fig. 43).

6.2 Forvalg til hydraulikfunktioner

1. Via en funktionstast forvælges en hydraulikfunktion.
2. Traktorstyreenhed aktiveres.

→ Den forvalgte hydraulikfunktion udføres.

Hydraulikforvalgsfunktioner (Fig. 44/1) vises i arbejdsmenuen.

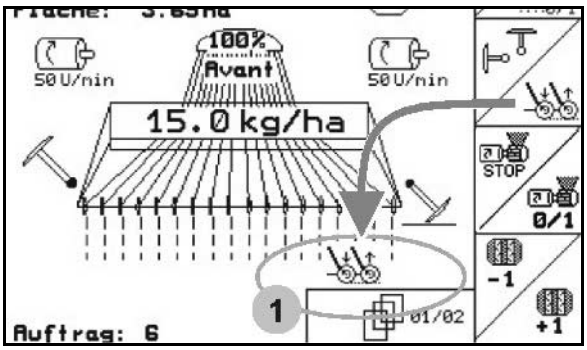

Fig. 44

Optioner, som

- er frakoblet i menuen Setup,
- ikke hører til maskinudstyret (optioner)

vises ikke i arbejdsmenuen (funktionsfelter er ikke optaget).

6.3 Visningen Arbejdsmenu

Kørselshastighed-

Afstand indtil påfyldning-

Blæseromdrejningstal-

Bearbejdet areal-

1. Sprøjtesporssystem aktiv
2. Interval-sprøjtesporssystem aktiv
3. Sprøjtesporstæller
4. Sprøjtesportsrytme/ STOP viderekobling af sprøjtesporet afbrydes

Forvalg af skårtryk/spormarkør (AD-P) -

Dosering: elektrisk fulddosering visning af doseringsenhedens omdrejningstal Doseringsenhed til venstre	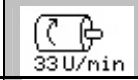 	Vario-drev med visning af drevstilling En doseringsenhed/ Doseringsenhed til højre	Vario-Getriebe mit Anzeige der Getriebestellung Ein Dosierer / Dosierer rechts

Nominel mængde i %

kg/ha

Spormarkør aktiv -

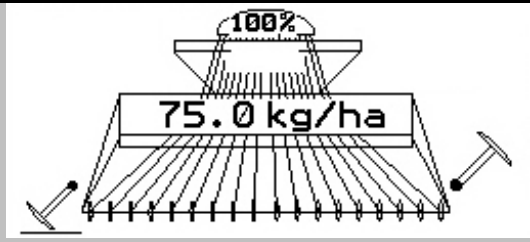

Spormarkør ikke aktiv

Arbejdstilstande:

1. Maskine modtager ingen impulser fra vejsensor.

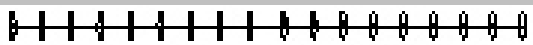

Doserer kører ikke.

2. Maskine modtager impulser fra vejsensor.

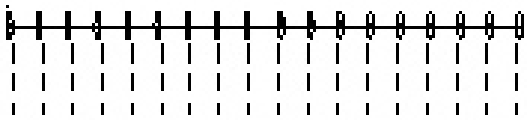

Doseringsenheden kører, maskinen er i arbejdsstilling, ingen visning i sprøjtespor.

3. Maskine modtager impulser fra vejsensor.

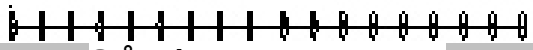

Doserer kører ikke, maskine er taget op.

Såning taget op

Hydrauliske forvalgsfunktioner				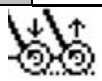	
	Skærdybde	Forvalg af arbejdsdybde KG	Støttehjul spærres	Skærtryk (Avant)	

Aktuel opgave

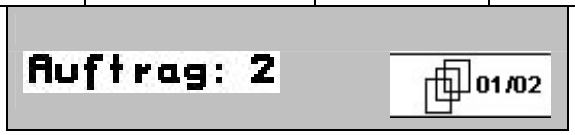

Vist side i arbejdsmenuen.

6.4 Funktioner i arbejdsmenuen

6.4.1 Sprøjtesporskredsløb

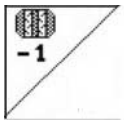

Sprøjtesporstæller stilles tilbage

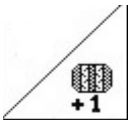

Sprøjtesporstæller stilles frem

Sprøjtesporstælleren kobler ved optagning af maskinen..

Fig. 45/...

(1) Visning sprøjtesporssystem tilkoblet

(2) Visning aktuelt sprøjtesporstal

(3) Visning viderekobling af sprøjtesporstæller undertrykt

(4) Visning interval-sprøjtesporskobling tilkoblet

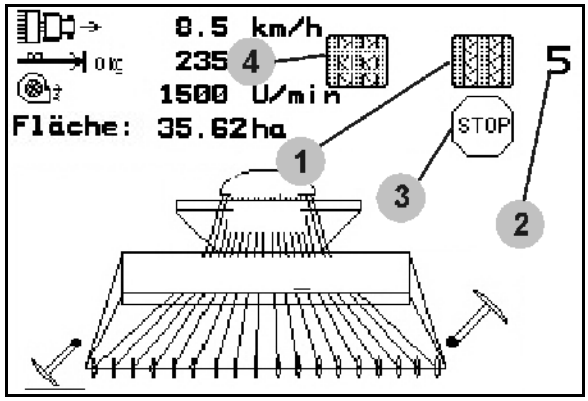

Fig. 45

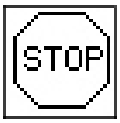

Viderekobling af sprøjtesporstæller undertrykkes

1.

Sprøjtesporstæller stoppes.

→ Ved optagning af maskinen viderekobles sprøjtesporstælleren ikke.

2.

Sprøjtesporstællerstop ophæves.

→ Ved optagning af maskinen skifter sprøjtesporstælleren videre.

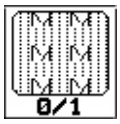

Intervalsprøjtesporstællerkobling til-/frakobles

6.4.2 Spormarkør (Avant)

Ved optagning / sænkning af maskinerne aktiveres de forvalgte spormarkører skiftevis.

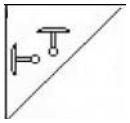

Vælg funktion for spormarkør

Aktiv spormarkør skifter automatisk på forager

- Visning af spormarkør til venstre i brug, spormarkør til højre ikke i brug (Fig. 46)

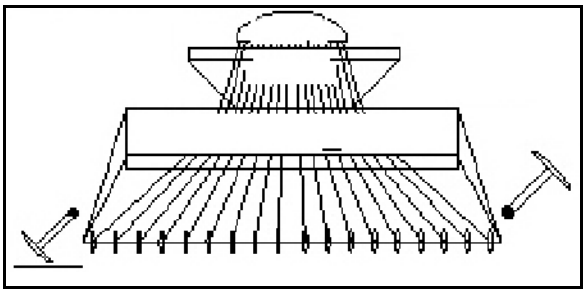

Fig. 46

6.4.3 Spærring af støttehjul

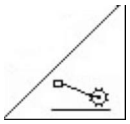

Sænkning af støttehjulet spærres

- **Udfør kun jordbearbejdning, ingen udsåning.**
- **Maskine uden fulddosering: Til udtagning af maskinen.**

1. Spærring af støttehjulet forvælges (Fig. 47).

- Ved sænkning af maskinen holdes støttehjulet foroven.

2. Forvalg ophæves

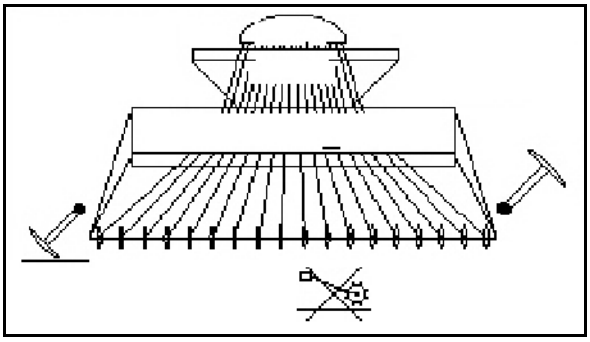

Fig. 47

6.4.4 Aktivér delbredder (Avant med elektrisk fulddosering)

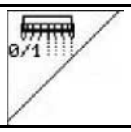	Delbredde venstre	til- og frakobles
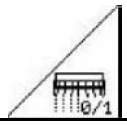	Delbredde højre	til- og frakobles

Til såning på halv arbejdsbredde kan en delbredde frakobles.

Fig. 48: Visning venstre delbredde frakoblet.

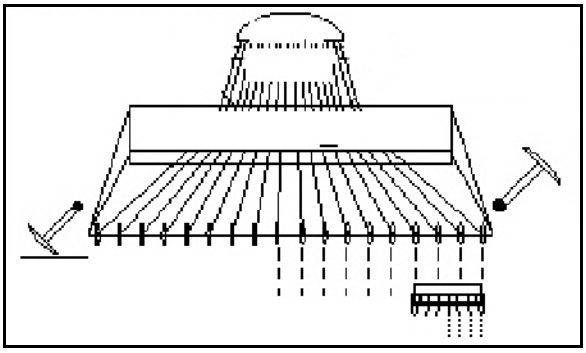

Fig. 48

6.4.5 Elektrisk fulddosering

Fordosering startes / stoppes

- I starten af såningen: Ved igangsætning fra stilstand aktiveres fordoseringen for at få nok såsæd ud på de første meter.
- Til fyldning af såhjulene før udtagning.

1. Fordosering startes.

→ Fordoseringen forsyner skærene med såsæd i den indtastede driftstid (Fig. 49).

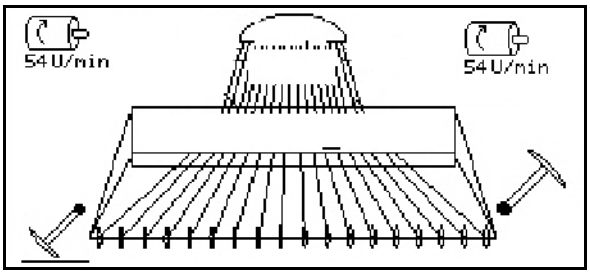

Fig. 49

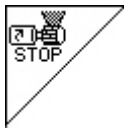

Elektrisk fulddosering: Aktivér doseringsenhed

For at forhindre en uønsket start af dosereren kan denne frakobles.

Dette kan være nyttigt, da blot små drejninger på støttehjulet starter dosereren.

Visning doserer frakoblet (Fig. 50).

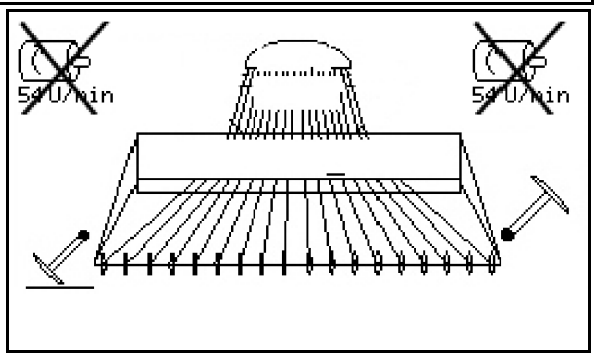

Fig. 50

6.4.6 Skårtryk og strigletryk

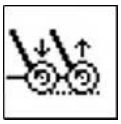

Øget / reduceret skær- og strigletryk indstilles

Hydraulik-tilslutningen til denne funktion er gul ved Avant og grøn ved AD-P.

1. Skær-/strigletryk forvælges (Fig. 51).
2. Traktorstyreenhed aktiveres.

→ øget tryk indstilles.

→ reduceret tryk indstilles

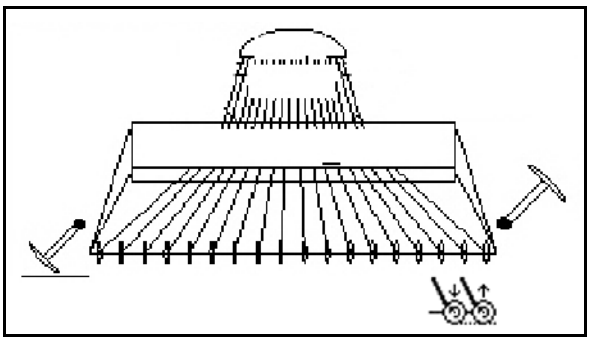

Fig. 51

6.4.7 Klap maskinen (Avant 03-2)

	Maskine klappes ind / ud

Hydraulik-tilslutningen til denne funktion er grøn.

Klap maskinen ind:

1. Hæv maskinen.
2. Forvælg maskinklapning.
3. Traktorstyreenhed aktiveres.

→ Maskinen klapper ind.

→ Transportlåsen skal gå i indgreb i begge sider.

Klap maskinen ud:

1. Hæv maskinen.
2. Forvælg maskinklapning.
3. Træk i wiren til transportlåsen.

→ Transportlåsen åbnes

4. Traktorstyreenhed aktiveres.

→ Maskinen klapper ud.

5. Hold styreaggregatet i svømmestilling ved brug.

ADVARSEL

For at indstille maskinen fra transportposition til arbejdsposition og omvendt er det vigtigt at overholde brugsanvisningen til maskinen!

6.4.8 Arbejdsdybde rotorgrubber

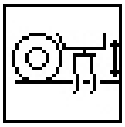	**Indstil arbejdsdybden til rotorgrubberen**

Hydraulik-tilslutningen til denne funktion er gul.

Maskinen befinder sig i arbejdsstilling:

1. Forvælg arbejdsdybden til rotorgrubberen.
2. Traktorstyreenhed aktiveres.

→ Indstil den ønskede arbejdsdybde.

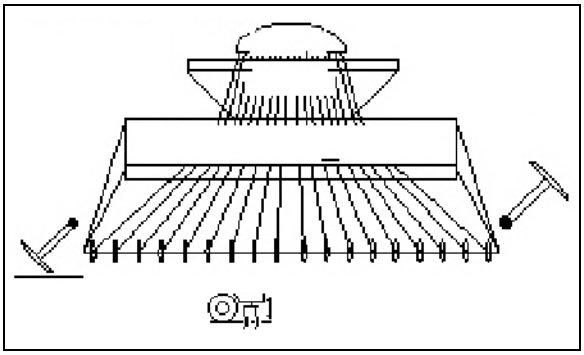

Fig. 52

6.4.9 Skærdybde

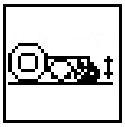	**Løft/sænk skåret**

Hydraulik-tilslutningen til denne funktion er grøn.

Maskinen befinder sig i arbejdsstilling:

1. Forvælg skærdybde.
2. Traktorstyreenhed aktiveres.

→ Løft/sænk skåret

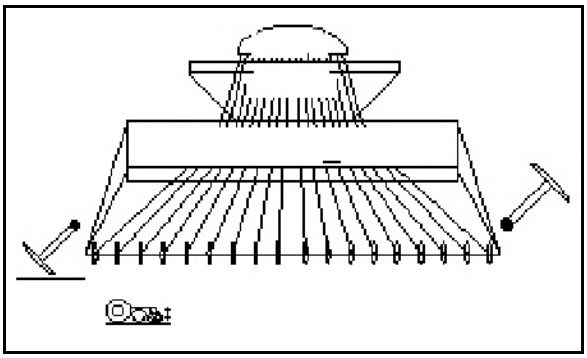

Fig. 53

6.4.10 Belysning fronttank (Avant)

	Tænd/sluk for belysning

6.5 Fremgangsmåde ved markarbejdet

1. I/0 **AMATRON+** tilkobles.
2. Vælg ønsket arbejdsopgave i hovedmenuen og kontroller indstillingerne.
3. starten Start arbejdsopgaven
4. Esc Skift til arbejdsmenuen.
5. Markørerne indstilles til første tur hen ad marken.
6. Køresporstælleren indstilles til første tur.

Maskiner med elektrisk fuldautomatisk doseringsenhed:

- Så snart støttehjulet sænkes til arbejdsstilling, starter den automatiske fordosering, så der opnås en tilstrækkelig dosering på de første meter.
- 0/1 Afslut fordosering før tid.

7. Påbegynd selve såarbejdet.
   Mens såarbejdet er i gang, vises arbejdsmenuen i **AMATRON+** . Her kan alle nødvendige indstillinger vedr. såarbejdet foretages.
8. De registrerede data fra såarbejdet lagres sammen med den valgte arbejdsopgave.

Efter markarbejdet**:**

1. Kontroller datasættet for arbejdsopgaven (hvis dette ønskes).
2. Sæt maskinen i transportstilling.
3. I/0 **AMATRON+** slukkes.

6.5.1 Tasternes funktion i arbejdsmenuen for AD-P med gear

Side 1: **Beskrivelse af funktionsfelterne:**

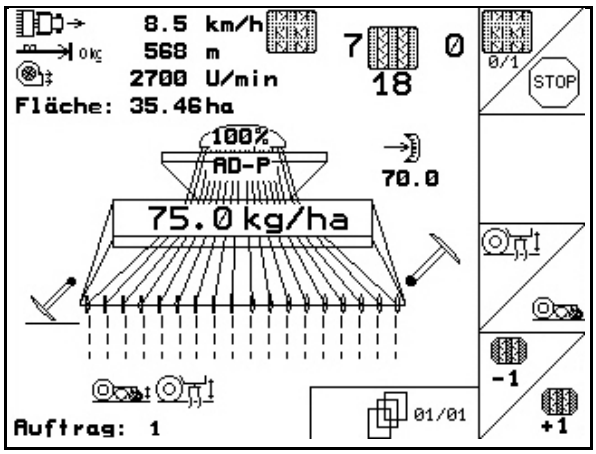

Se kapitel
6.4.1
6.4.1
6.4.9 / 6.4.8

6.5.2 Tastekonfiguration arbejdsmenu AD-P med fulddosering

Side 1: **Beskrivelse af funktionsfelterne:**

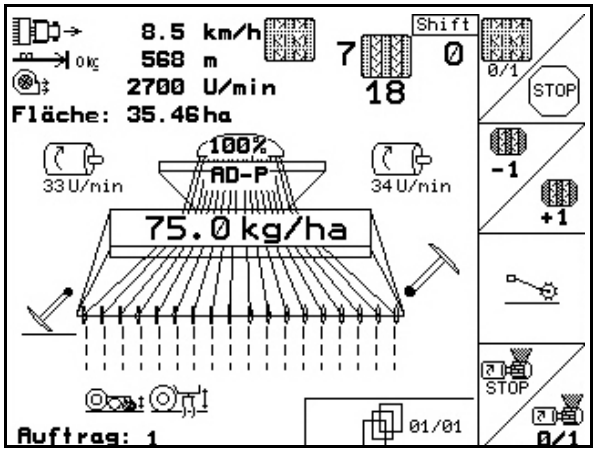

Se kapitel
6.4.1
6.4.1
6.4.3
6.4.5

Shift-tast trykket ned: **Beskrivelse af funktionsfelterne:**

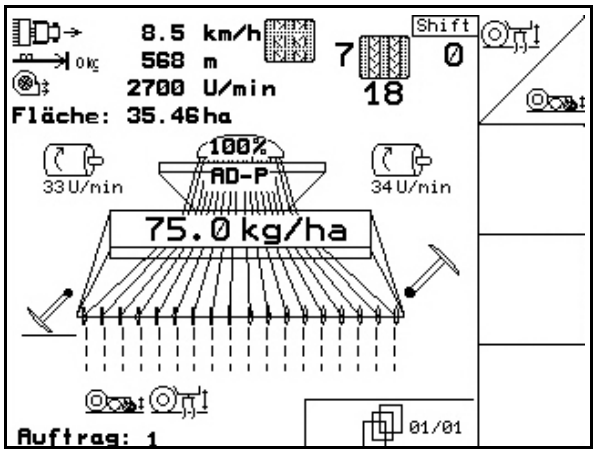

Se kapitel
6.4.9 / 6.4.8

6.5.3 Taster Joystick AD-P

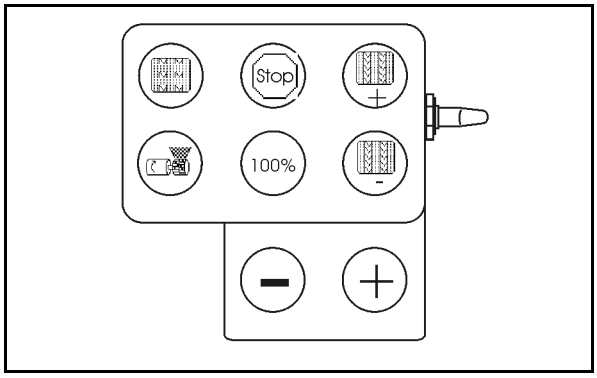

6.5.4 Tasternes funktion i arbejdsmenuen for **Avant** med gear

Side 1: **Beskrivelse af funktionsfelterne:**

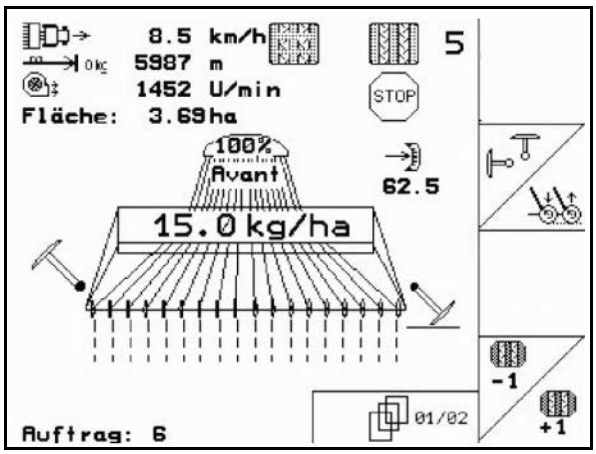

Se kapitel

6.4.2 / 6.4.6
6.4.1
6.4.1

Side 2: **Beskrivelse af funktionsfelterne:**

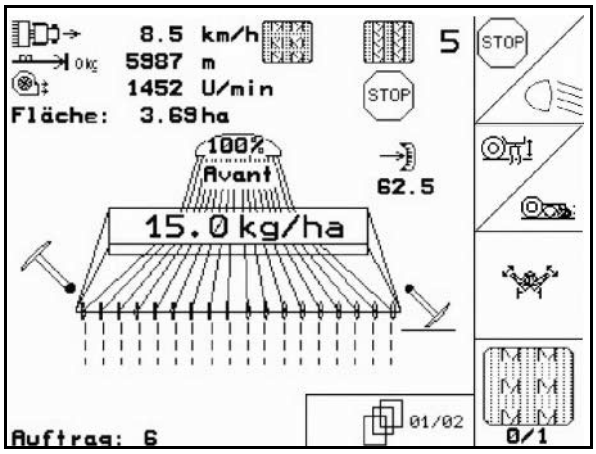

Se kapitel

6.4.1 / 6.4.10
6.4.8 / 6.4.9
6.4.7
6.4.1

6.5.5 Tastekonfiguration arbejdsmenu **Avant** med fulddosering

Side 1: **Beskrivelse af funktionsfelterne:**

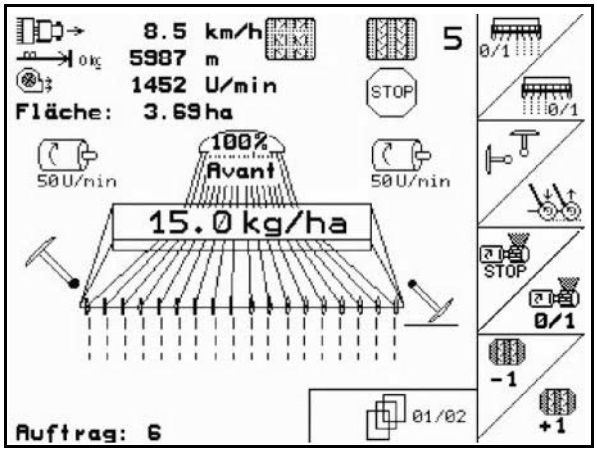

Se kapitel
6.4.1
6.4.2 / 6.4.6
6.4.5
6.4.1

Side 2: **Beskrivelse af funktionsfelterne:**

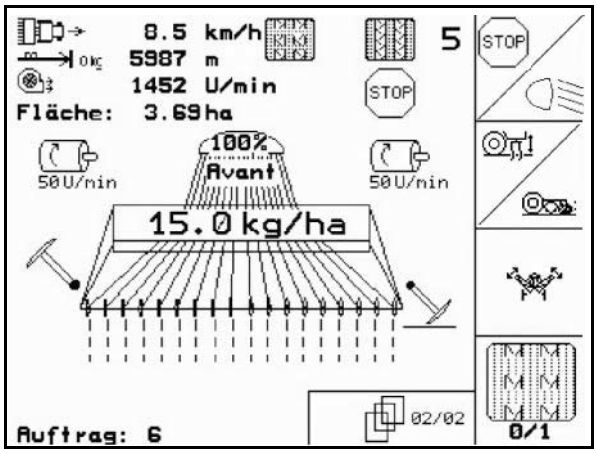

Se kapitel
6.4.1 / 6.4.10
6.4.8 / 6.4.9
6.4.7
6.4.1

Taster Joystick

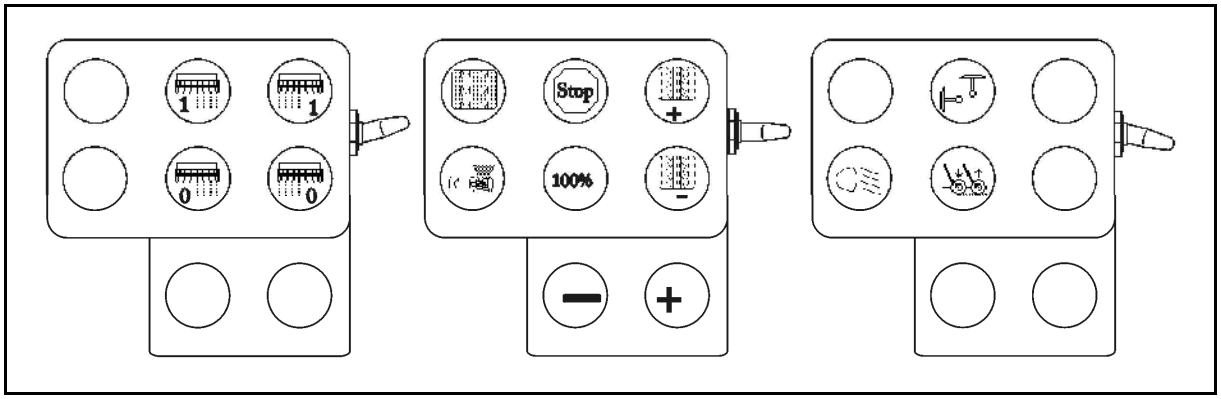

7 Multifunktionsgreb

7.1 Montering

Multifunktionsgrebet (Fig. 54/1) fastgøres et egnet sted i traktorkabinen med 4 skruer.

Ved tilslutning stikkes stikket fra grundudstyret i den 9-polede sub-D-bøsning på multifunktionsgrebet (Fig. 54/2).

Stikket (Fig. 54/3) til multifunktionsgrebet stikkes ind i den midterste sub-D-bøsning på **AMATRON+**.

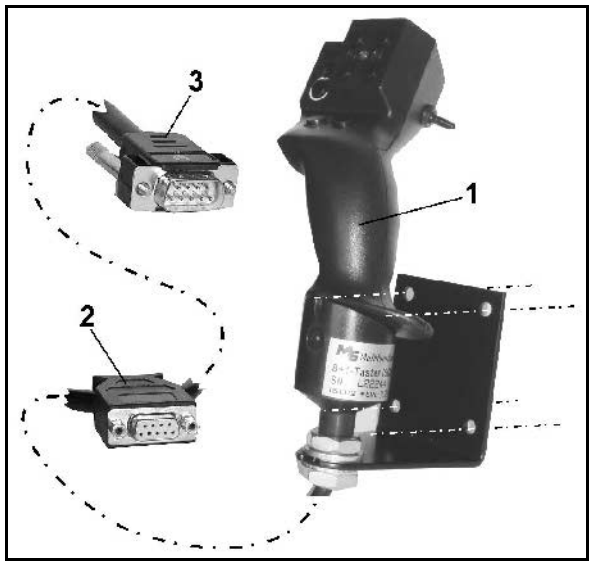

Fig. 54

7.2 Funktion

Multifunktionsgrebet virker kun i arbejdsmenuen til **AMATRON+**. Det muliggør en blindbetjening af **AMATRON+** ved brug på marken.

Til betjening af **AMATRON+** har multifunktionsgrebet (Fig. 55) 8 taster (1 - 8) til rådighed. Desuden kan man ved hjælp af kontakten (Fig. 56/2) ændre tasternes funktion tre gange.

Kontakten er som standard i

- midterposition (Fig. 56/A) og kan trykkes
- opad (Fig. 56/B) eller
- nedad (Fig. 56/C).

Kontaktens position vises med en LED-lampe (Fig. 56/1).

- LED-indikator gul
- LED-indikator rød
- LED-indikator grøn

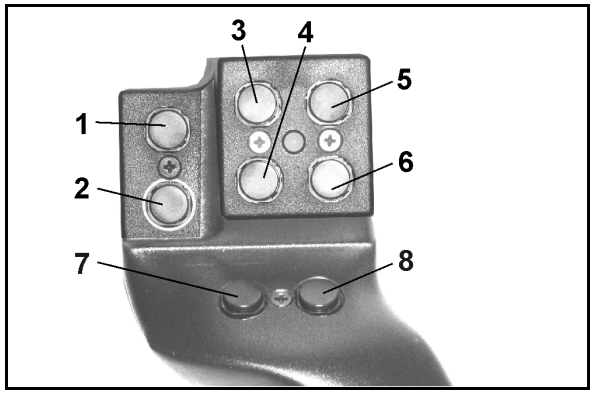

Fig. 55

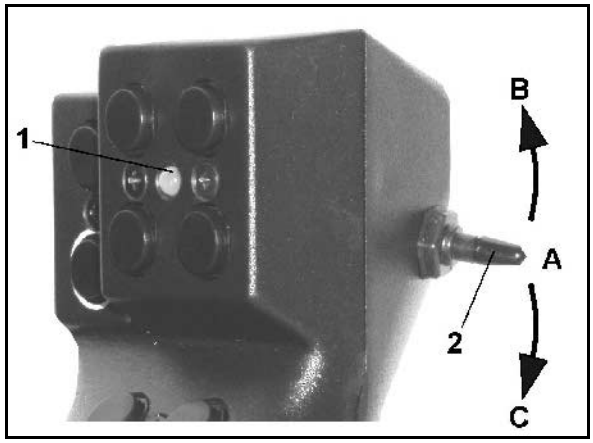

Fig. 56

7.3 Tastkonfiguration:

	AD-P med gear	AD-P med elektronisk fuld dosering	AVANT med gear	AVANT med elektronisk fuld dosering
1				
2				
3				Tilkobling af venstre delbredde
4				Frakobling af venstre delbredde
5				Tilkobling af højre delbredde
6				Frakobling af højre delbredde
7				
8				
1	Til-/frakobling af intervalkøresporsskift		Til-/frakobling af intervalkøresporsskift	
2		Start for dosering	—	Start for dosering
3	Til-/frakobling af køresporstæller (Stop-Taste)		Til-/frakobling af køresporstæller (Stop-Taste)	
4	mængde 100%		mængde 100%	
5	Køresporstælleren stilles frem (+1)		Køresporstælleren stilles frem (+1)	
6	Køresporstælleren stilles tilbage (-1)		Køresporstælleren stilles tilbage (-1)	
7	- mængde [%]		- mængde [%]	
8	+ mængde [%]		+ mængde [%]	
1				
2			Tænd/slut for kørelys	
3			Frigivning af hydraulikventilbetjening til køresporsmarkører	
4			Frigivning af hydraulikventilbetjening til skærtryk	
5				
6				
7				
8				

8 Vedligeholdelse

8.1 Kalibrering af gear

Ikke påkrævet ved såmaskiner med fuld dosering!

Såmaskiner med gear skal kalibreres,

- forud for markarbejdet, hvis ikke **AMATRON+** leveres fra producenten sammen med såmaskinen, men først installeres senere.
- ved afvigelser mellem terminalens visning og visningen på gearets skala

Side 1 [01/04] Basisdata i setup-menuen (Fig. 32)

- [Cal.] Gearet kalibreres.
  - o [↓] gearhåndtaget skubbes så langt imod ”0”, indtil elektromotorens diode lyser op.
  - o [↑] gearhåndtaget skubbes til en værdi, som er højere end ”80”.
  - o [↵] Bekræft indstillingen og indtast den værdi, som håndtaget viser på skalaen i menuen.

> Skalaen skal aflæses direkte forfra, så man undgår fejlaflæsning!

- Gearet stilles på en anden værdi efter endt kalibrering. Den viste værdi skal svare til skalaværdien.

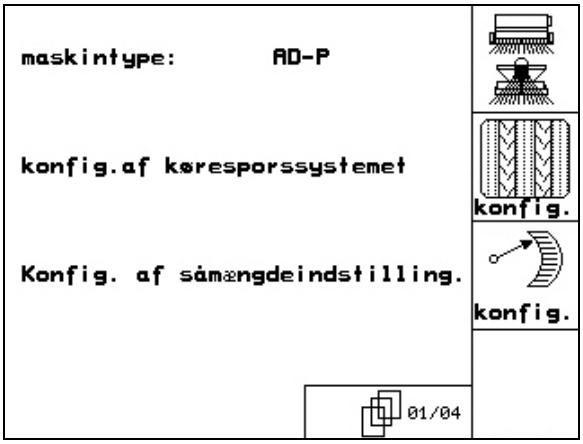

Fig. 57

9 Menuen "Hjælp"

Menuen "Hjælp" (Fig. 58) startes via hovedmenuen:

menuen "Hjælp::

- 1 Hjælp til selve betjeningen
- 2 Hjælp til fejlfinding
- 3 Hjælp til anlæggelse af kørespor..

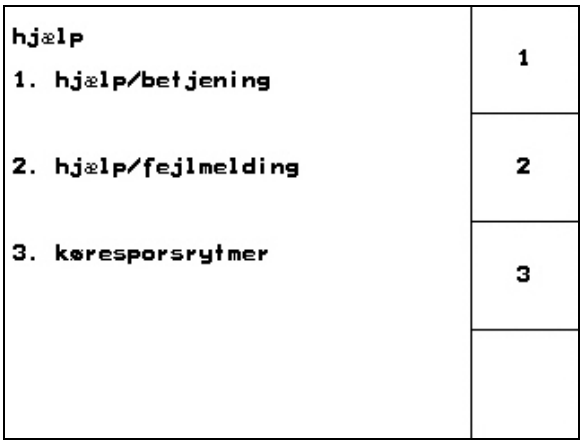

Fig. 58

10 Fejl

10.1 Alarm

Ikke-kritisk alarm:

Fejlmelding (Fig. 59) vises nederst i displayet samtidig med at der tre gange udsendes et lydsignal. Afhjælp om muligt fejlen.

Eksempler:

- Såsædsbeholderens indhold er for lavt.

→ Afhjælpning: Påfyld mere såsæd.

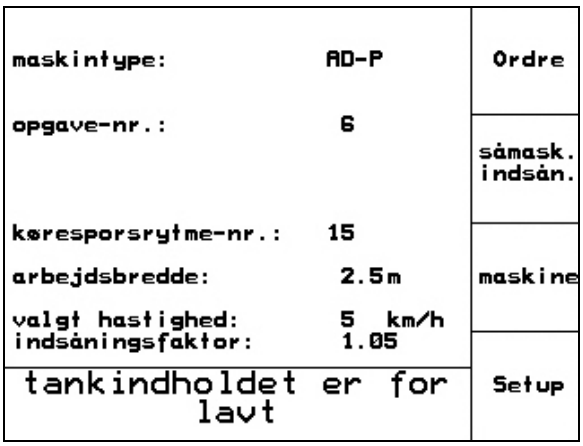

Fig. 59

Kritisk alarm:

Alarmmeldingen (Fig. 60) vises i midten af displayet, og der udsendes et lydsignal.

1. Læs alarmmeldingen på displayet.
2. Kald hjælpeteksten frem.
3. Accepter alarmmeldingen.

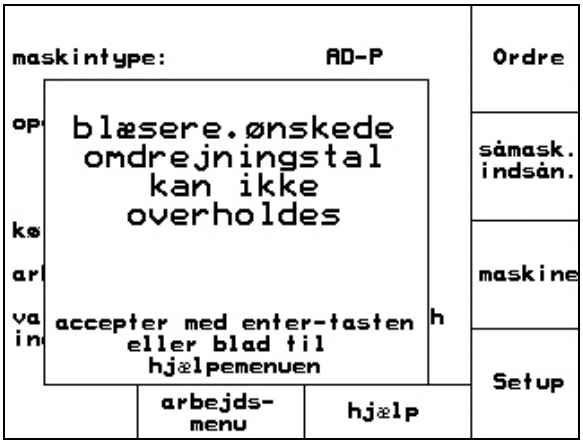

Fig. 60

10.2 Svigt i hastighedssensoren

Bei Ausfall des Wegsensors (Impulse/100m), der Hvis hastighedssensoren (imp./100 m) svigter, er det muligt at arbejde videre, hvis man indtaster en simuleret kørehastighed (hastighedssensoren er monteret på gearet eller ved sporehjulet på såmaskiner med fuld dosering.)

Svigt i hastighedssensoren vises med symbolet ”hævet såmaskine”.

Udskift den defekte sensor for at undgå forkert tilsåning.

Hvis det ikke er muligt hurtigt at skaffe en ny sensor, kan man fortsætte markarbejdet på følgende måde:

1. Tag signalkablet af traktorens basisudstyr.
2. [Setup] aktiveres fra hovedmenuen.
3. [ESC] Aktivér skift af menuen.
4. [km/h sim.] Angiv en simuleret hastighed.
5. Overhold den angivne simulerede hastighed under den fortsatte spredning.

> Så snart hastighedssensorens impulser registreres, skifter maskin-computerentil den faktiske kørehastighed, som angives af hastighedssensoren.

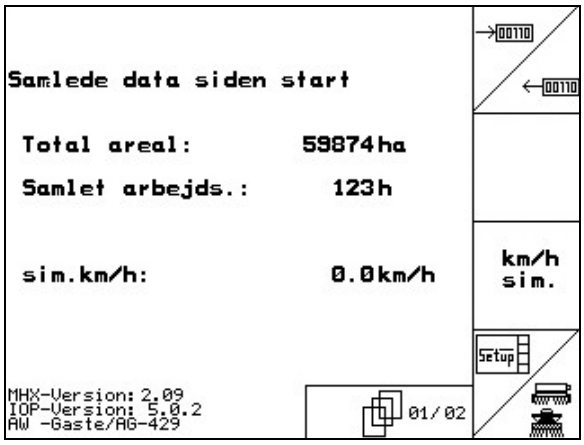

Fig. 61

AMAZONEN-WERKE

H. DREYER GmbH & Co. KG

Postfach 51
D-49202 Hasbergen-Gaste
Germany

Tel.: + 49 (0) 5405 501-0
Telefax: + 49 (0) 5405 501-234
e-mail: amazone@amazone.de
http:// www.amazone.de

Med produktionsafdelinger i: D-27794 Hude • D-04249 Leipzig • F-57602 Forbach, Afdelinger i England og Frankrig

Produktion af mineralgødningsspredere, marksprøjter, såmaskiner, jordbearbejdningsmaskiner universallagerhaller og kommunalmaskiner